ETA DANMARK

Godkendelse VA 2.99/19102

Udstedt: 2012.01.12
Gyldig til: 2013.01.01
Erstatter: VA 2.99/16396

Opfylder kravene i BR incl. tillæg

Godkendelsesindehaver:

Aco Nordic A/S
Thorsvej 9
4100 Ringsted
Telefon: 57 66 66 66
Telefax: 57 66 66 67

Rottestop til stående afløbsledning

ACO-DRAIN

type ACO-PIPE rottestop

Fabrikat:

ACO Stavebni prvky k.s., Tjekkiet

Mærkning:

ACO

Rørforeningens VVS-nr.:

154370.110, 154370.140,
154370.410 og 154370.440

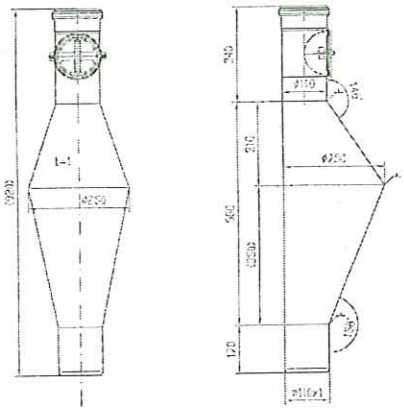

BETINGELSER FOR MONTERING OG BRUG:

1 Rottestoppet monteres i bygning på en stående afløbsledning af rustfrit stål med dimension 110 mm.

For samling til afløbsrør af andre materialer anvendes godkendte overgangsstykker.

2 Ved tilslutning til rottestoppets indløb anvendes den til stikmuffen hørende tætningsring, der medleveres af fabrikanten.

Rottestoppets udløb samles til afløbsledningen ved hjælp af den til afløbsrøret hørende tætningsring.

BESKRIVELSE OG TEKNISKE DATA:

Rottestoppet er et svejst formstykke af rustfrit stål, bestående af to keglestubbe samt et påsvejst rensestykke.

Indløbet er en 110 mm stikmuffe med tilhørende tætningsring, og udløbet er en 110 mm spidsende.

Thomas Bruun

DS Certificering A/S
ETA-Danmark
Kollegievej 6
DK-2920 Charlottenlund

Telefon: +45 72 24 59 00
Telefax: +45 72 24 59 04

E-mail: eta@dscert.dk
Internet: www.etadanmark.dk