TORNA ALLA LISTA

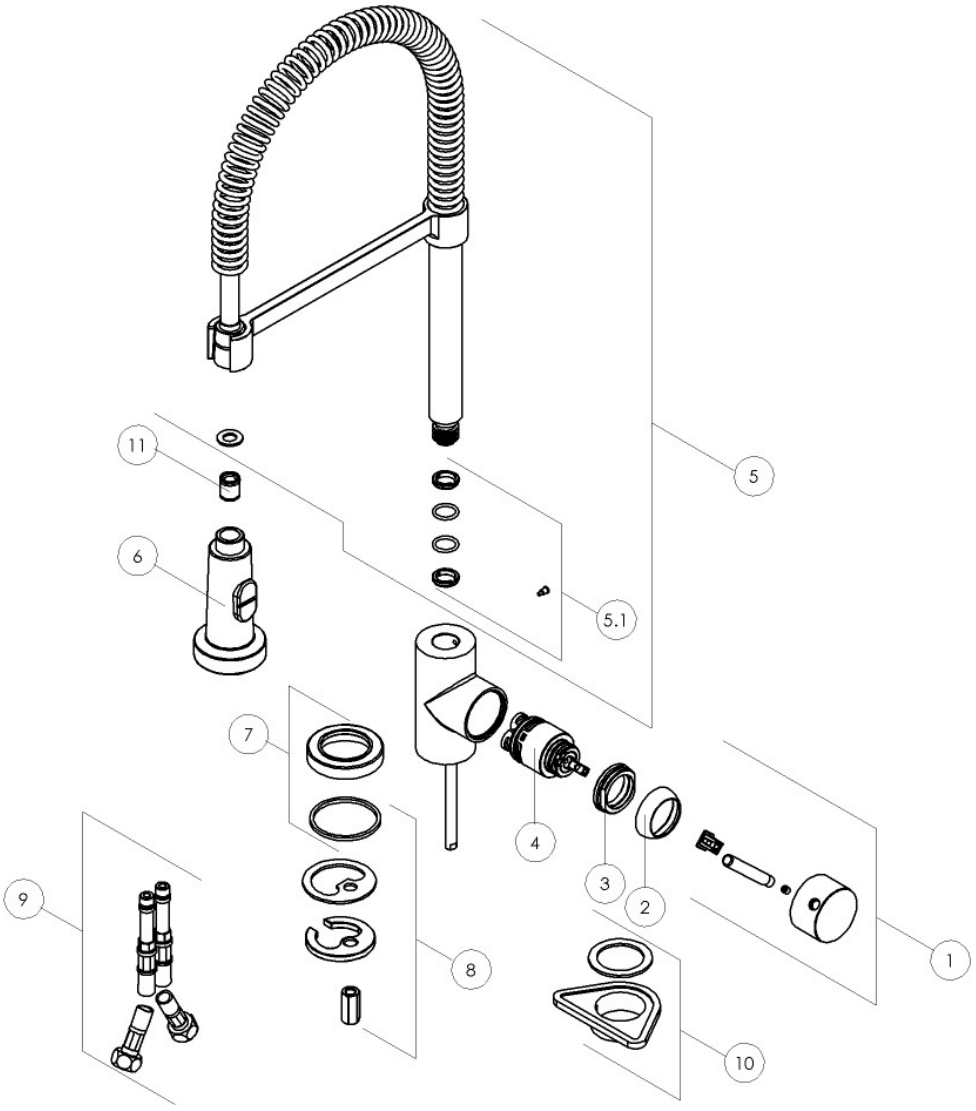

Nr.	Codice	Descrizione
01	-RLE190/25CR	RICAMBIO LEVA OZ T7 CROMO
02	-RGH218/25CR	RICAMBIO COPRI GHIERA DIAM. 35 CROMO
03	-RGH218/26	RICAMBIO GHIERA DI FISSAGGIO DIAM. 35
04	-RCR360/D	RICAMBIO CARTUCCIA SENZA OR DIAM. 35 CON DISTR.
05	-RCA163/3CR	RICAMBIO CANNA LAVELLO SENZA DOCCETTA CROMO
05.1	-RSA229/47	RICAMBIO SACCHETTINO GRANO E GUARNIZIONI CANNA
06	-RDO142/87CR	RICAMBIO DOCCETTA 2 FUNZIONI PULL-DOWN NDW "DISC" CROMO
07	-RAN229/37CR	RICAMBIO SACCHETTINO ANELLO DI BASE CROMO
08	-RSA241	RICAMBIO SACCHETTINO FISSAGGIO NUVOLA MIX
09	-RTUK203/46	RICAMBIO COPPIA TUBI FLEX MOK M10X1 MM.450 G3/8" FGI-SPX-DN6
10	-RRO126/5	RICAMBIO PIASTRA FISSAGGIO LAVELLO
11	-RVR1	RICAMBIO KIT DI N. 10 VALVOLINE DIAM. 14