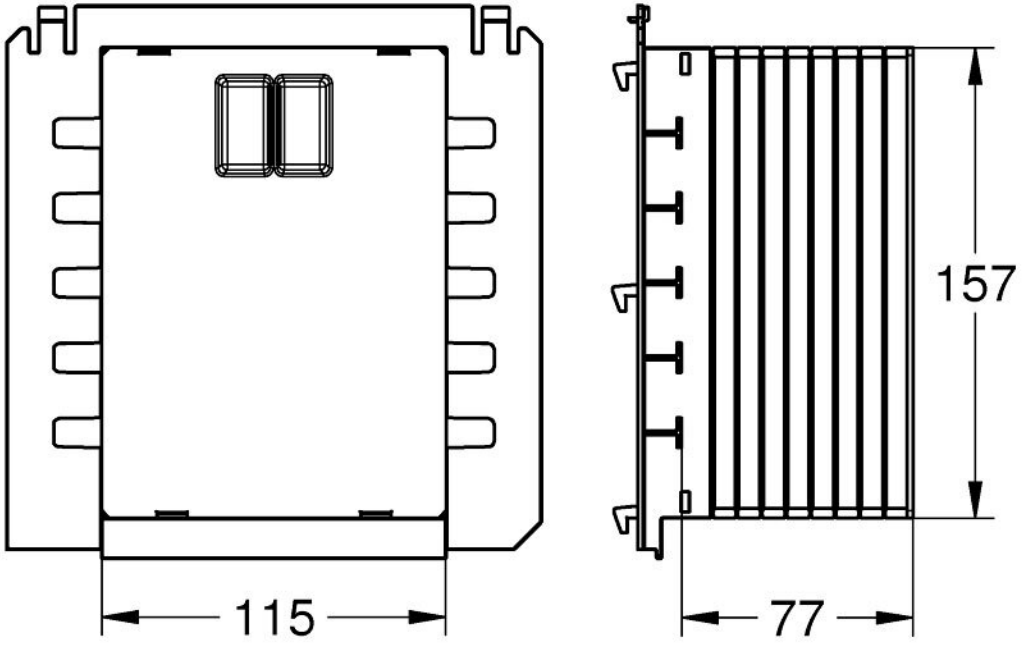
115
77
157