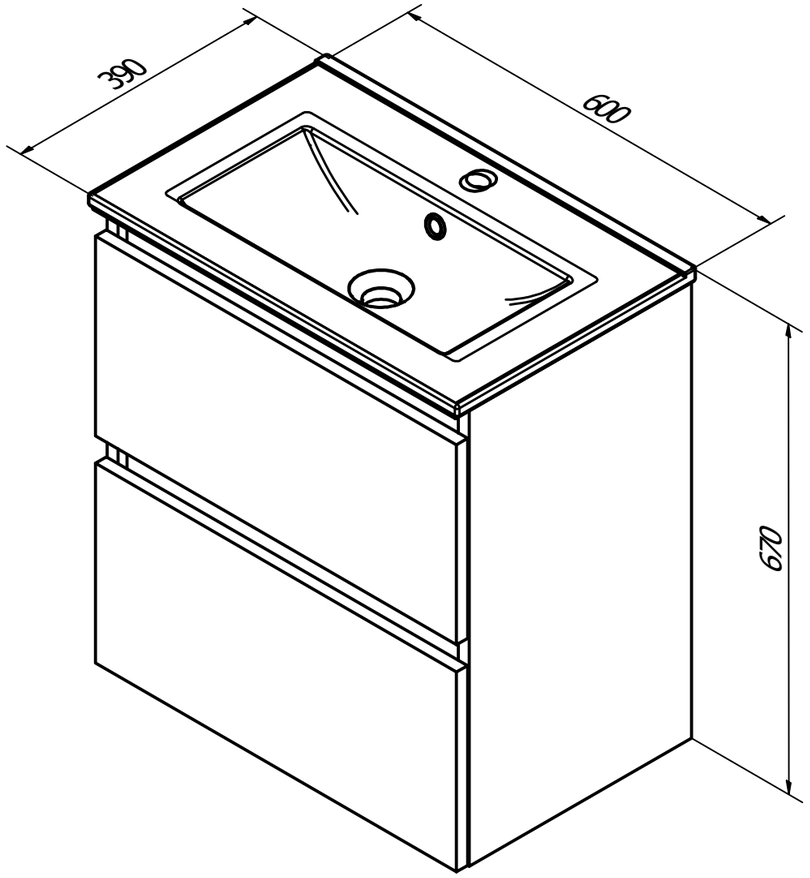
390
600
670