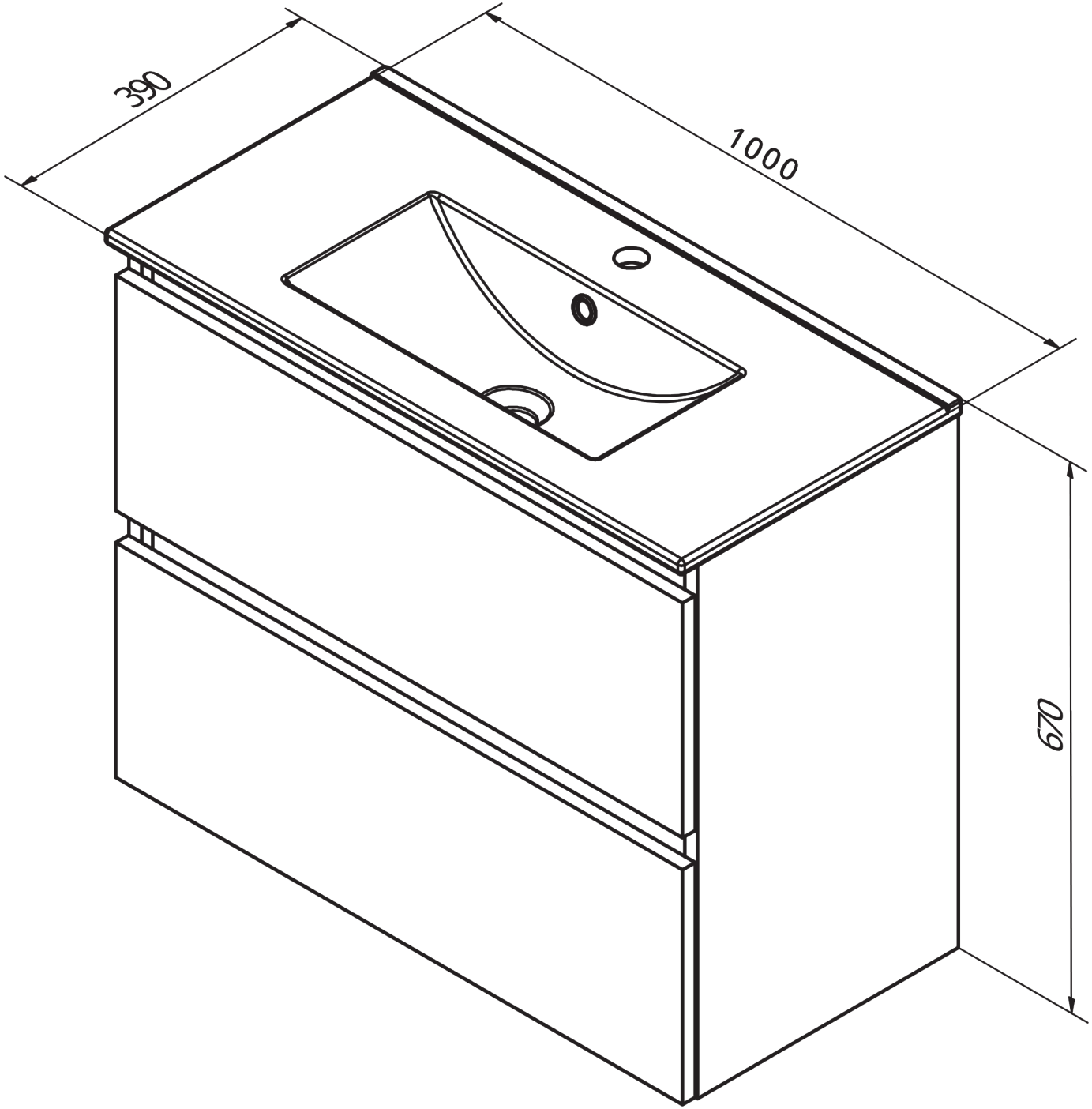
390
1000
670