Uno

DK/NO DE EN SE

KRISS
Oplev detaljen

Måltegning / Drawing / Zeichnung / Ritning

Produktidentifikation /Products identification / Kenncode / Identifikationskod:

UN148SME, UN148MGE

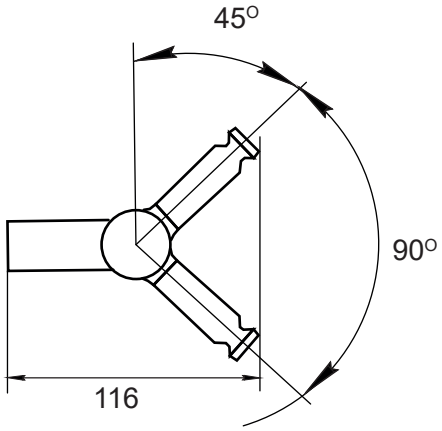

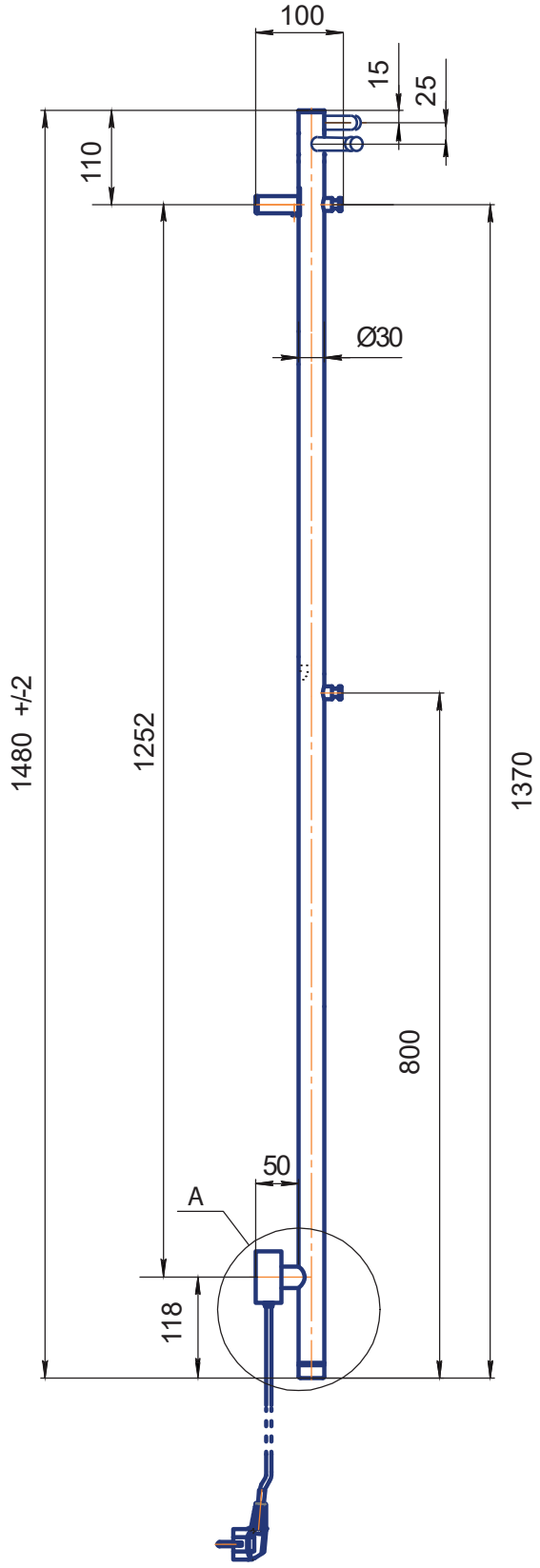

AC: 220-240V - 50Hz - 20Watt

IPX4

KRISS A.S.
www.kriss.dk
Ambolten 21
6000 Kolding
CVR: 30694201
tlf.: +45 76 33 39 33
email: kriss@kriss.dk