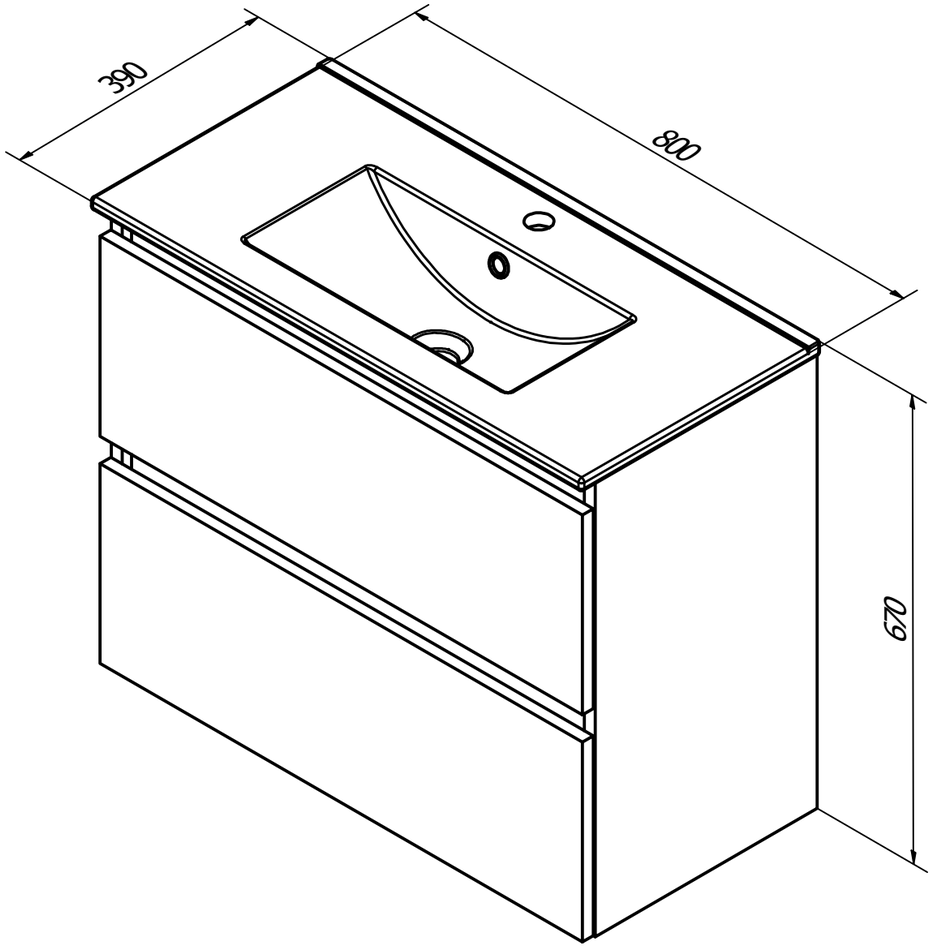
390
800
670