de pt da sv
tr ro el

Schneider Electric

ARGUS Standard

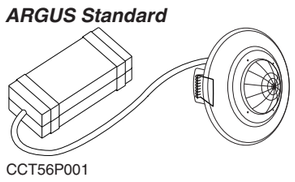

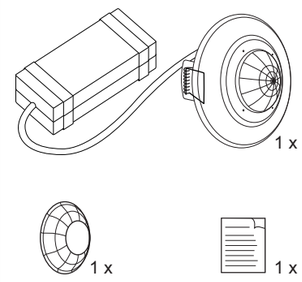

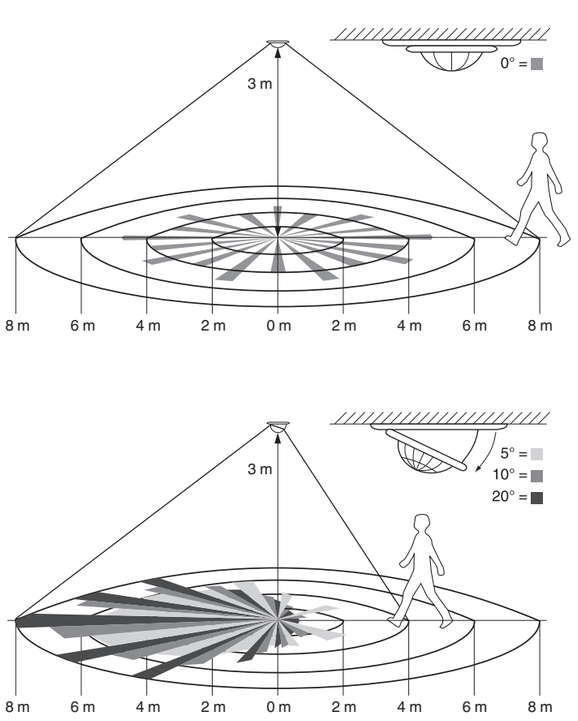

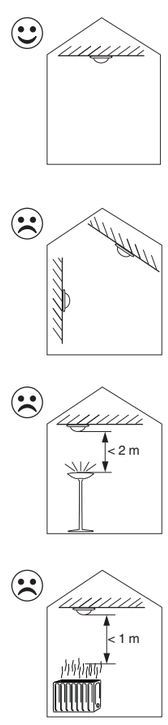

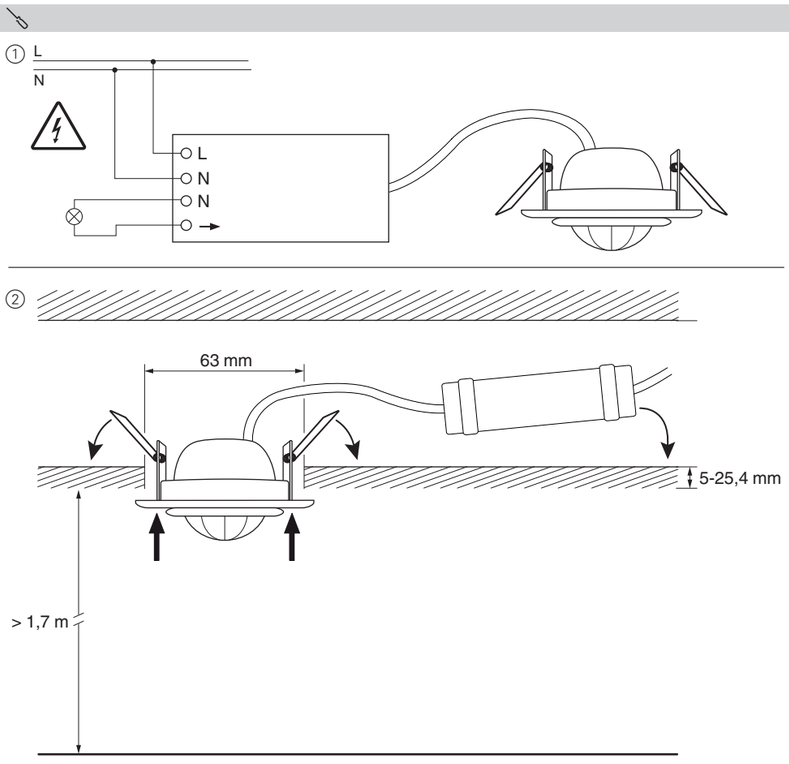

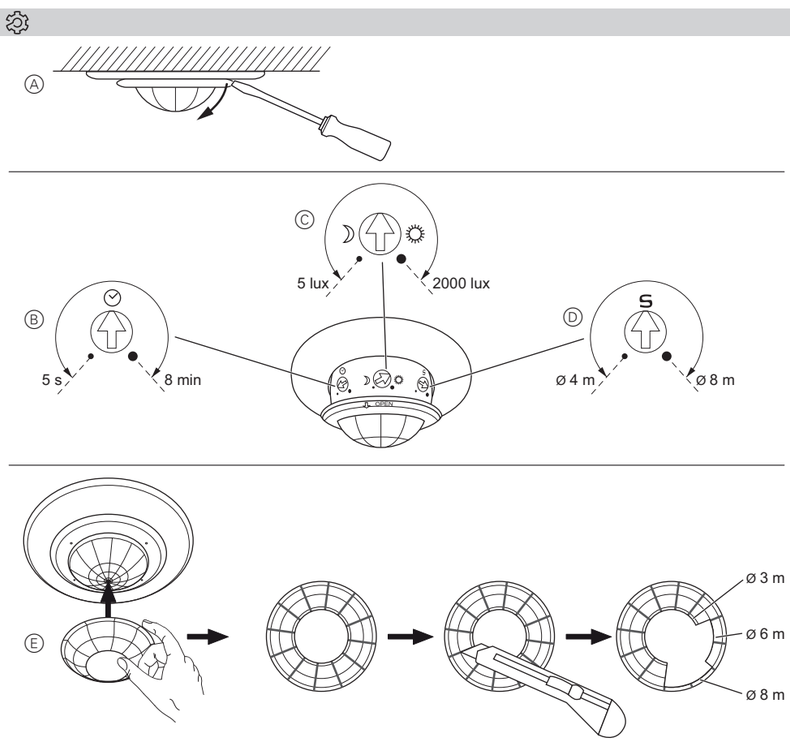

de — 360° Innen Bewegungsmelder für die Zwischendecke

Für Ihre Sicherheit

GEFAHR

Gefahr von schweren Sach- und Personenschäden, z. B. durch Brand oder elektrischen Schlag, aufgrund einer unsachgemäßen Elektroinstallation.

Eine sichere Elektroinstallation kann nur gewährleistet werden, wenn die handelnde Person nachweislich über Grundkenntnisse auf folgenden Gebieten verfügt:

- Anschluss an Installationsnetze
- Verbindung mehrerer Elektrogeräte
- Verlegung von Elektroleitungen

Über diese Kenntnisse und Erfahrungen verfügen in der Regel nur ausgebildete Fachkräfte im Bereich der Elektro-Installationstechnik. Bei Nichterfüllung dieser Mindestanforderungen oder Missachtung droht für Sie die persönliche Haftung bei Sach- und Personenschäden.

Bewegungsmelder kennen lernen

Der 360° Bewegungsmelder für die Decke im Innenbereich (nachfolgend **Bewegungsmelder** genannt) für Automatikschaltungen erkennt bewegte Wärmequellen im Erfassungsbereich (Passiv-Infrarot-Technologie) und schaltet bei jeder Erkennung für einen einstellbaren Zeitraum z. B. eine Lampe ein.

Der Bewegungsmelder besitzt eine einstellbare Helligkeitsschwelle, so dass er nur unterhalb einer bestimmten Umgebungshelligkeit aktiv wird.
Informationen zum Erfassungsbereich siehe 👁

Montageort auswählen

Der Bewegungsmelder ist nur für die Montage in eine abgehängte Decke im Innenbereich (z. B. Büro, Flur) vorgesehen.

Um unerwünschtes Schalten zu vermeiden, Bewegungsmelder so anbringen, dass sich im Erfassungsbereich keine Licht- oder Wärmequelle befindet.
Informationen zum Montageort siehe ☑

Bewegungsmelder montieren

Informationen zur Montage siehe 🔧

ℹ Nach dem Einschalten der Versorgungsspannung braucht der Bewegungsmelder ca. 60 s (Initialisierung), bis er betriebsbereit ist.

Bewegungsmelder testen und einstellen

Informationen zu den Bedienelementen siehe ⚙

Testen

① Bewegungsmelderkopf Ⓐ maximal kippen.
② Nachlaufzeit Ⓑ auf den Mindestwert 5 s stellen.
③ Helligkeitsschwelle Ⓒ auf den Höchstwert 2000 lx stellen.
④ Höchste Empfindlichkeit Ⓓ für maximalen Erfassungsbereich ∅ 8 m einstellen.
⑤ Erfassungsbereich abschreiten und prüfen, ob der Bewegungsmelder wie gewünscht schaltet.

Erfassungsbereich anpassen

① Empfindlichkeit Ⓓ verändern, um die Größe des Erfassungsbereichs einzustellen.
② Neigung des Bewegungsmelderkopfes Ⓐ einstellen, um die Ausrichtung des Erfassungsbereichs anzupassen.
③ Für zusätzliche Einschränkung des Erfassungsbereichs Kunststoffabdeckung Ⓔ anbringen. Den Bereich der gewünschten Erfassung freischneiden.

Einstellen

① Gewünschte Helligkeitsschwelle Ⓒ einstellen: 5 lx = Dunkelheit; 2000 lx = Tageslicht
② Gewünschte Nachlaufzeit Ⓑ einstellen.

LED-Anzeige leuchtet, solange der Bewegungsmelder eine Bewegung erkennt.

Was tun bei Störungen?

Verbraucher wird nicht eingeschaltet.

- Stromversorgung sicherstellen.
- Empfindlichkeit Ⓓ erhöhen.
- Helligkeitsschwelle Ⓒ erhöhen.

Verbraucher wird kurz ein- und wieder ausgeschaltet.

- Reflektierende Oberflächen im Erfassungsbereich des Bewegungsmelders vermeiden.
- Umgebungstemperatur erhöhen. Sensorempfindlichkeit steigt mit abnehmender Umgebungstemperatur.

Verbraucher ist ständig eingeschaltet.

- Anschluss des Bewegungsmelders überprüfen.
- Nachlaufzeit Ⓑ reduzieren.
- Abstand des Bewegungsmelders zu Heizung, Klimaanlage oder Lüftung erhöhen.

Technische Daten

Netzspannung:	AC 220-240 V, 50 Hz
Last	
Glühlampen:	max. 1000 W
Halogenlampen:	max. 12 V / 250 VA
Leuchtstofflampen:	max. 200 VA
Energiesparlampen:	max. 3 x 23 W
Erfassungsbereich bei Einbauhöhe 3 m:	max. 360° / ∅ 8 m
Nachlaufzeit:	5 s bis 8 min
Helligkeitsschwelle:	5-2000 lx
Empfindlichkeit:	∅ 4-8 m
Sicherung:	10 A Leitungsschutzschalter

Wartung und Pflege

Bei Verschmutzung die Linse und das Gehäuse mit einem feuchten Tuch reinigen.

Schneider Electric Industries SAS

Bei technischen Fragen wenden Sie sich bitte an die zentrale Kundenbetreuung in Ihrem Land.

www.schneider-electric.com

pt — Detector de movimento 360° interior para tectos falsos

Para a sua segurança

PERIGO

Perigo de danos graves ou lesões, p. ex. devido a incêndio ou choque eléctrico causados por uma instalação eléctrica incorrecta.

Uma instalação eléctrica segura só pode ser garantida se a pessoa em questão possuir conhecimentos básicos nas seguintes áreas:

- Ligação a redes de instalação
- Ligação de vários aparelhos eléctricos
- Instalação de cabos eléctricos

Normalmente, só profissionais especializados em instalações eléctricas possuem experiência e conhecimento neste tipo de instalações. Se estes requisitos mínimos não forem cumpridos ou respeitados de alguma forma, será considerado o único responsável por quaisquer danos materiais ou pessoais.

Familiarizar-se com o detector de movimento

O detector de mişcare de interior, pentru tavan fals 360° (chamado **detector de movimento** em baixo) para comutação automática deteta fontes de calor em movimento na sua área de deteção (tecnologia de infravermelhos passiva) e, a cada deteção, acende uma lâmpada, por exemplo, durante um período de tempo configurável.

O detector de movimento possui uma luminosidade de deteção ajustável, de modo que só está ativo quando a luminosidade ambiente está abaixo de um determinado nível.
Para informação na área de detecção, ver 👁

Escolha do local de montagem

O detector de movimento foi concebido apenas para a montagem em tetos falsos interiores (p. ex. em escritórios, halls).

O detector de movimento deve ser instalado de modo a não haver fontes de luz ou de calor na área de deteção, para evitar comutações indesejáveis.
Para informação no local de montagem, ver ☑

Instalar o detetor de movimento

Informações sobre a instalação, ver 🔧

ℹ Depois de ligar a tensão de alimentação, o detector de movimento necessita de, aprox., 60 s (inicialização) até poder ser operado.

Testar e ajustar o detector de movimento

Para informações sobre os elementos de operação, ver ⚙

Teste

① Inclinar a cabeça do detector de movimento Ⓐ tanto quanto possível.
② Definir o tempo de duração Ⓑ para o valor mínimo de 5 s.
③ Ajustar a luminosidade de deteção Ⓒ para o valor máximo de 2000 lx.
④ Ajustar a sensibilidade mais elevada Ⓓ para a área máxima de deteção de ∅ 8 m.
⑤ Andar à volta na área de deteção e verificar se o detector de movimento liga como pretendido.

Ajustar a área de deteção

① Alterar a sensibilidade Ⓓ para ajustar o tamanho da área de deteção.
② Definir a inclinação da cabeça do detector de movimento Ⓐ para adaptar o alinhamento da área de deteção.
③ Para limitar a área de deteção, utilizar uma cobertura de plástico Ⓔ. Reduzir a área de deteção pretendida.

Configuração

① Ajustar a luminosidade de deteção pretendida Ⓒ: 5 lx = no escuro; 2000 lx = luz solar.
② Ajustar o tempo de duração pretendido Ⓑ.

O LED acende enquanto o detector de movimento deteta um movimento.

Que fazer se houver um problema?

A carga não está ligada.

- Assegurar a alimentação de energia.
- Aumentar a sensibilidade Ⓓ.
- Aumentar a luminosidade de deteção Ⓒ.

Por breves instantes, a carga é ligada e desligada novamente.

- Evitar superfícies refletoras na área de deteção do detector de movimento.
- Aumentar a temperatura ambiente. A sensibilidade do sensor aumenta à medida que a temperatura ambiente diminui.

A carga está permanentemente ligada.

- Verificar a ligação do detector de movimento
- Reduzir o tempo de duração Ⓑ.
- Aumentar a distância entre o detector de movimento e qualquer unidade de aquecimento, ar condicionado ou ventilação.

Informação técnica

Tensão de rede:	AC 220-240 V, 50 Hz
Carga	
Lâmpadas incandescentes:	máx. 1000 W
Lâmpadas de halogéneo:	máx. 12V / 250VA
Lâmpadas fluorescentes:	máx. 200 VA
Lâmpadas economizadoras:	máx. 3 x 23 W
Área de deteção numa altura de montagem de 3 m:	máx. 360° / ∅ 8 m
Tempo de duração:	de 5 s a 8 min
Luminosidade de deteção:	5-2000 lx
Sensibilidade:	∅ 4-8 m
Fusível:	disjuntor de 10 A

Manutenção e cuidados

Limpe a lente e a caixa com um pano húmido, caso estejam sujas.

Schneider Electric Industries SAS

No caso de questões técnicas queira contactar o serviço central de assistência ao cliente no seu país.

www.schneider-electric.com

da — 360° nedsænket loft indendørs bevægelsesdetektor

Af hensyn til din sikkerhed

FARE

Fare for alvorlige skader på udstyret og fysiske kvæstelser, f.eks. fra brand eller elektrisk stød, pga. ukorrekt elektrisk installation.

En sikker elektrisk installation kan kun garanteres, hvis den ansvarlige har den grundlæggende viden på følgende områder:

- Tilslutning til installationsnetværker
- Tilslutning af forskellige elektriske apparater
- Trækning af elektriske kabler

Det er normalt kun kvalificerede fagfolk, som er uddannet inden for elektrisk installationsteknologi, der har disse kvalifikationer og denne erfaring. Hvis disse minimumskrav ikke overholdes eller på nogen som helst måde ikke respekteres, vil I/du som de/den eneste blive holdt ansvarlig(e) for alle skader på udstyret eller fysiske kvæstelser, som måtte resultere heraf.

Information om bevægelsesdetektoren

360° nedsænket loft indendørs bevægelsesdetektor (efterfølgende kaldet **bevægelsesdetektoren**) til automatisk tænding registrerer varmekilder i bevægelse inden for sit detekteringsområde (passiv infrarød teknologi) og tænder for eksempel en lampe ved hver registrering i en indstillelig tidsperiode.

Bevægelsesdetektorens detekteringslysstyrke kan justeres, så den kun er aktiv, når lysforholdene i omgivelserne er under et vist niveau.
For information om det overvågede område, se 👁

Valg af installationssted

Bevægelsesdetektoren er kun beregnet til indendørs montering på hængeloft (f.eks. kontor, entré).

Bevægelsesdetektoren skal installeres, så der ikke befinder sig lys- eller varmekilder inden for det overvågede område for at undgå, at den tænder uønsket.
For information om installationsstedet, se ☑

Montering af bevægelsesdetektoren

For information om installering, se 🔧

ℹ Når der tændes for forsyningsspændingen, går der ca. 60 sek. (initialisering), før bevægelsesdetektoren er klar til brug.

Test og indstilling af bevægelsesdetektoren

For information om betjeningselementerne, se ⚙

Test

① Vip bevægelsesdetektorens hoved Ⓐ så langt som muligt.
② Indstil overløbstid Ⓑ til en minimumsværdi på 5 sek.
③ Indstil detekteringslysstyrke Ⓒ til en maksimumsværdi på 2000 lx.
④ Indstil den højeste sensitivitet Ⓓ til det maksimale detekteringsområde ∅ 8 m.
⑤ Gå rundt på det overvågede område, og tjek, om bevægelsesdetektoren tænder som ønsket.

Justering af detekteringsområdet

① Tilpas sensitivitet Ⓓ for at justere detekteringsområdets størrelse.
② Justér hældningen af bevægelsesdetektorens hoved Ⓐ for at tilpasse indstillingen af detekteringsområdet.
③ Begræns detekteringsområdet yderligere ved at montere plastikafdækning Ⓔ. Skær det ønskede detekteringsområde op.

Indstilling

① Indstil den ønskede detekteringslysstyrke Ⓒ: 5 lx = mørkt; 2000 lx = dagslys.
② Indstil den ønskede overløbstid Ⓑ.

Lysdiode-displayet lyser op, når bevægelsesdetektoren registrerer en bevægelse.

Hvad skal jeg gøre, hvis der er et problem?

Belastninger er ikke tilkoblet.

- Sørg for spændingsforsyning.
- Forøg sensitivitet Ⓓ.
- Forøg detekteringslysstyrke Ⓒ.

Belastninger er kortvarigt tilkoblet og frakoblet igen.

- Undgå reflekterende overflader i bevægelsesdetektorens detekteringsområde.
- Forøg omgivelsestemperatur. Følersensitiviteten stiger, når omgivelsestemperaturen falder.

Belastninger er permanent tilkoblet.

- Kontrollér bevægelsesdetektorens tilslutning.
- Reducér overløbstid Ⓑ.
- Forøg afstanden mellem bevægelsesdetektoren og alle varme-, klima- eller ventilationsanlæg.

Tekniske data

Netspænding:	AC 220-240 V, 50 Hz
Belastning	
Glødelamper:	maks. 1000 W
Halogenlamper:	maks. 12 V/250 VA
Lysstofrør:	maks. 200 VA
Energisparepærer:	maks. 3 x 23 W
Detekteringsområde ved en monteringshøjde på 3 m:	maks. 360°/∅ 8 m
Overløbstid:	5 sek. til 8 min.
Detekteringslysstyrke:	5-2000 lx
Sensitivitet:	∅ 4-8 m
Sikring:	10 A brydekontakt

Vedligeholdelse og pleje

Rengør linsen og huset med en fugtig klud, hvis beskidt.

Schneider Electric Industries SAS

Kontakt kundeservicecentret i dit land, hvis du har tekniske spørgsmål.

www.schneider-electric.com

sv — 360° inomhus-PIR för undertak

För din säkerhet

FARA

Risk för allvarliga egendoms- och personskador, till exempel på grund av brand eller elstötar kan uppstå genom felaktig elinstallation.

En säker elinstallation kan endast genomföras om personen i fråga har grundläggande kunskaper inom följande områden:

- anslutning till installationsnätverk
- anslutning till flera elektriska apparater
- dragning av elkablar

Dessa kunskaper och erfarenheter har i normala fall endast behöriga elektriker som har utbildats inom elinstallation. Om dessa minimikrav inte uppfylls eller inte beaktas är du ensamt ansvarig för eventuella egendoms- eller personskador.

Beskrivning av rörelsedetektorn

360° inomhus-PIR för undertak (kallad **rörelsedetektor** nedan) för automatisk koppling detekterar rörliga värmekällor inom detekteringsräckvidden (passiv infraröd teknik) och tänder en lampa vid varje detektering, till exempel under en inställningsbar tidsperiod.

Rörelsedetektorn har en inställningsbar detekteringsljusnivå, vilket innebär att den endast aktiveras när omgivningsljusnivån understiger en viss nivå.
Information om övervakningsområdet finns under 👁

Val av monteringsplats

Rörelsedetektorn är avsedd att monteras inomhus i undertak (t.ex. kontor, hall).

För att undvika att rörelsedetektorn aktiveras i onödan ska rörelsedetektorn monteras så att det inte finns några ljus- eller värmekällor i övervakningsområdet.
Information om installationsplatsen finns under ☑

Montering av rörelsedetektorn

Information om installation finns under 🔧

ℹ Efter att försörjningsspänningen har slagits på tar det cirka 60 s (initiering) innan rörelsedetektorn är klar för användning.

Testning och inställning av rörelsedetektorn

Information om manöverelementen finns under ⚙

Test

① Luta rörelsedetektorns huvud Ⓐ så långt som möjligt.
② Ställ in överrörelsetiden Ⓑ på minimivärdet 5 s.
③ Ställ in detekteringsljusnivån Ⓒ på maximivärdet 2 000 lx.
④ Ställ in den högsta känsligheten Ⓓ för den maximala detekteringsräckvidden ∅ 8 m.
⑤ Gå omkring i övervakningsområdet och kontrollera att rörelsedetektorn reagerar som önskat.

Justering av detekteringsräckvidden

① Ändra känsligheten Ⓓ för att justera detekteringsräckviddens storlek.
② Justera rörelsedetektorns huvuds Ⓐ lutning för att ändra detekteringsräckviddens justering.
③ Fäst plastlocket Ⓔ för att ytterligare begränsa detekteringsräckvidden. Skär upp önskad detekteringsräckvidd.

Inställning

① Ställ in önskad detekteringsljusnivå Ⓒ: 5 lx = mörkt; 2 000 lx = dagsljus.
② Ställ in önskad överrörelsetid Ⓑ.

LED-indikeringen är tänd medan rörelsedetektorn detekterar en rörelse.

Vad ska jag göra om ett problem uppstår?

Förbrukaren kopplas inte till.

- Kontrollera strömförsörjningen.
- Öka känsligheten Ⓓ.
- Öka detekteringsljusnivån Ⓒ.

Förbrukaren kopplas kortvarigt till och från igen.

- Undvik reflekterande ytor inom rörelsedetektorns detekteringsräckvidd.
- Öka omgivningstemperaturen. Sensorns känslighet ökar i takt med att omgivningstemperaturen minskar.

Förbrukaren är permanent tillkopplad.

- Kontrollera rörelsedetektorns anslutning.
- Minska överrörelsetiden Ⓑ.
- Öka avståndet mellan rörelsedetektorn och eventuell uppvärmnings-, luftkonditionerings- eller ventilationsutrustning.

Tekniska data

Nätspänning:	220–240 V AC, 50 Hz
Förbrukare	
Glödlampor:	max. 1 000 W
Halogenlampor:	max. 12 V/250 VA
Lysrör:	max. 200 VA
Lågenergilampor:	max. 3 x 23 W
Detekteringsräckvidd vid en monteringshöjd på 3 m:	max. 360°/∅ 8 m
Överrörelsetid:	5 s till 8 min
Detekteringsljusnivå:	5–2 000 lx
Detekteringskänslighet:	∅ 4–8 m
Säkring:	10 A kretsbrytare

Underhåll och skötsel

Rengör linsen och kapslingen med en fuktig trasa om de är smutsiga.

Schneider Electric Industries SAS

Vid tekniska frågor ska du kontakta kundservicecentret i ditt land.

www.schneider-electric.com

S1B97990-00 04/13

de pt da sv
tr ro el

Schneider Electric

ARGUS Standard

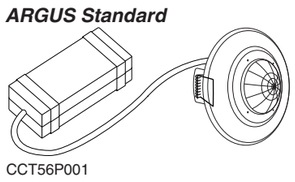

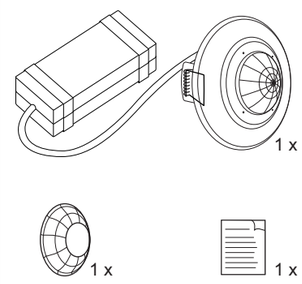

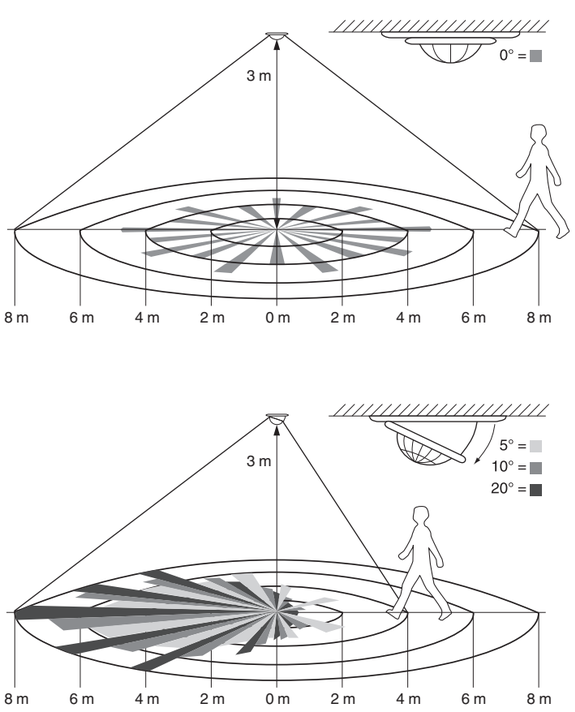

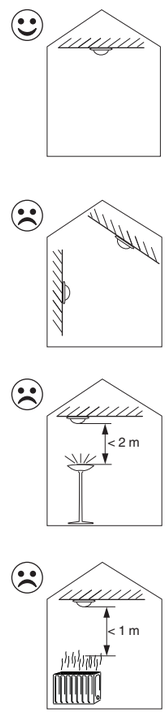

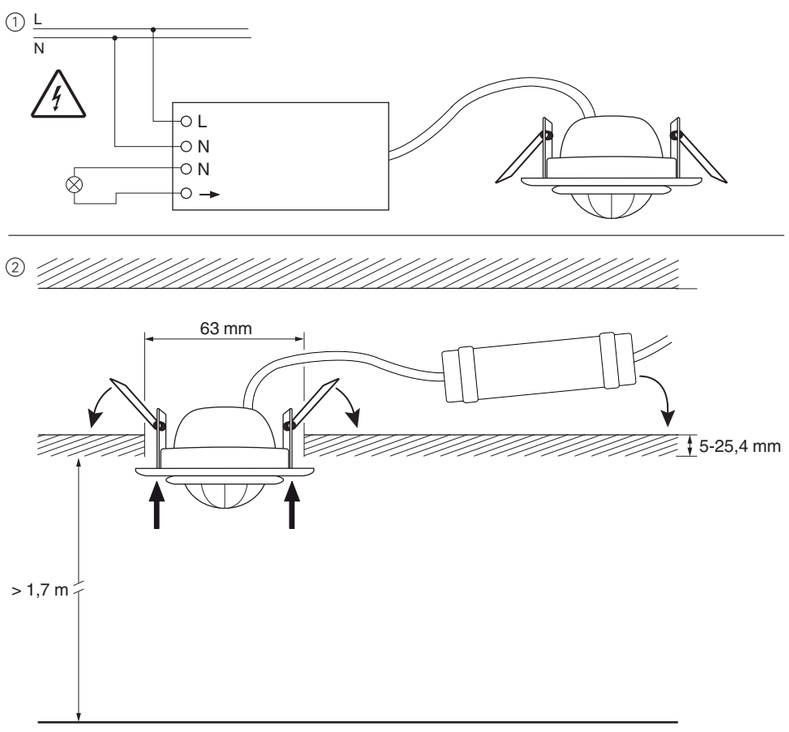

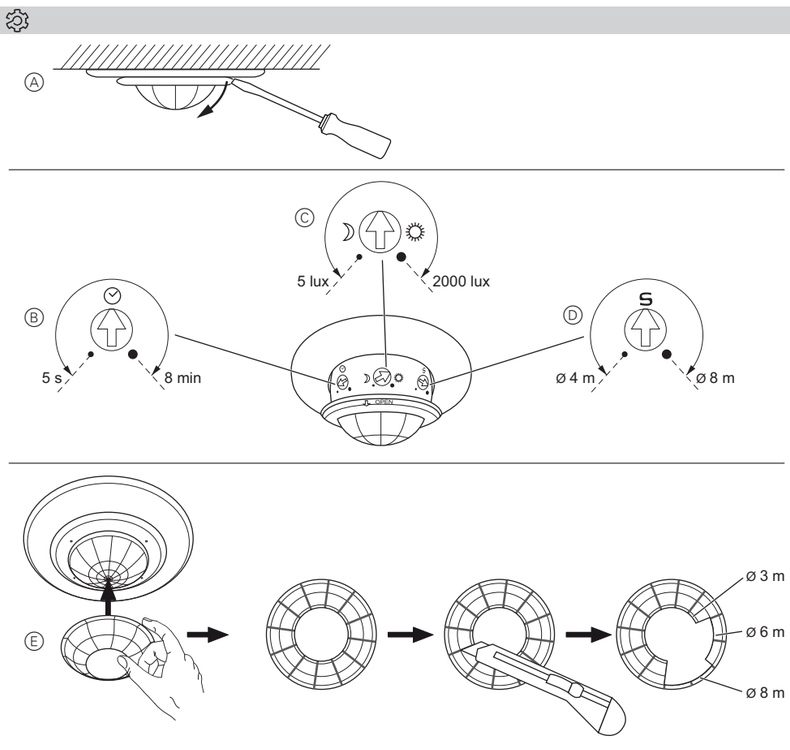

tr — İç mekanlar için 360° tavana asmalı hareket dedektörü

Güvenliğiniz için

TEHLİKE

Yanlış elektriksel kurulumdan kaynaklanabilecek yangın veya elektrik çarpması gibi ciddi maddi hasar veya yaralanma riski mevcuttur.

Güvenli bir elektrik kurulumu, kurulumu yapan kişi ancak aşağıdaki alanlarda temel bilgi sahibi ise sağlanabilir:

- Tesisat bağlantıları
- Birden fazla elektrik cihazını bağlama
- Elektrik kablolarını döşeme

Bu niteliklere ve deneyime, normal şartlarda sadece elektrik tesisatı konusunda eğitimli profesyonel elektrikçiler sahiptir. Bu asgari koşulların yerine getirilmemesi veya dikkate alınmaması durumunda, herhangi bir maddi hasar veya yaralanmada sorumluluk tamamen size aittir.

Hareket dedektörü hakkında bilgi

Otomatik anahtarlama için, iç mekan tavanlarda 360° hareket dedektörü (aşağıda belirtilen **hareket dedektörü**), algılama alanındaki (pasif kızılötesi teknolojisi) ısı kaynaklarını algılar ve algıladığı her hareketi, örneğin ayarlanabilir bir zaman dilimi süresince yanan bir ışık ile bildirir.

Hareket dedektörü, ayarlanabilir bir algılama parlaklığına sahiptir ve sadece ortam aydınlığı belirli bir seviyenin altında olduğunda çalışır.
Algılama alanına ilişkin bilgi için, bkz. 👁

Kurulum yerini seçme

Hareket dedektörü, sadece iç mekandaki asma tavanlara monte edilmek (örn. ofis, koridor) üzere tasarlanmıştır.

Hareket detektörü, algılama alanında ışık ya da ısı kaynakları olmayacak şekilde monte edilmelidir. Diğer durumda istenmeyen anahtarlamalar yapabilir.
Kurulum alanına ilişkin bilgiler için, bkz. ☑

Hareket dedektörünün montajı

Kuruluma ilişkin bilgiler için, bkz. 🔧

ℹ Elektrik beslemesini açtıktan sonra hareket dedektörü, çalışmaya hazır duruma gelebilmek için yaklaşık 60 saniyelik bir süreye ihtiyaç duyar (başlatma).

Hareket dedektörü test ediliyor ve ayarlanıyor

Kullanım öğelerine ilişkin bilgi için, bkz. ⚙

Test etme

① Hareket dedektörünün başını Ⓐ mümkün olduğunca eğik duruma getirin.
② Ek çalışma süresini Ⓑ minimal değer 5 sn.ye getirin.
③ Algılama parlaklığını Ⓒ maksimal değer 2000 lükse çıkarın.
④ Maksimal algılama alanı ∅ 8 m için en yüksek hassasiyeti Ⓓ ayarlayın.
⑤ Algılama alanında yürüyerek hareket dedektörünün istenen şekilde anahtarlama yapıp yapmadığını kontrol edin.

Algılama alanını ayarlama

① Algılama alanının genişliğini ayarlamak için hassasiyet ayarını Ⓓ değiştirin.
② Algılama alanının hizasını ayarlamak için hareket dedektörü başının Ⓐ eğimini ayarlayın.
③ Algılama alanını daha da sınırlandırmak için plastik kapağı Ⓔ takın. Algılanmasını istediğiniz alanı keserek açın.

Ayarlar

① İstediğiniz algılama parlaklığını ayarlayın Ⓒ: gece= 5 lüks; gündüz = 2000 lüks.
② İstediğiniz ek hareket süresini Ⓑ ayarlayın.

Hareket dedektörü, bir hareket algıladığı sürece LED göstergesi yanmaya devam eder.

Bir problem varsa ne yapmalıyım?

Elektrik yükü açılmıyor.

- Elektrik bağlantısı olduğundan emin olun.
- Hassasiyeti Ⓓ arttırın.
- Algılama parlaklığını Ⓒ arttırın.

Elektrik yükü kısa bir süreliğine açılıp kapanıyor.

- Yansıma yapan parlak yüzeyleri, hareket dedektörünün algılama alanından uzaklaştırın.
- Ortam ısısını yükseltin. Ortam ısısı azaldıkça sensör duyarlılığı artar.

Elektrik yükü sürekli olarak açık.

- Hareket dedektörünün bağlantısını kontrol edin.
- Ek çalışma süresini Ⓑ azaltın.
- Hareket dedektörünü, ısıtma cihazlarından, klima tesisatlarından ve havalandırma ünitelerinden uzak tutun.

Teknik veriler

Şebeke gerilimi:	AC 220-240 V, 50 Hz
Elektrik yükü	
Akkor flamanlı ampuller:	maks. 1000 W
Halojen lambalar:	max. 12 V / 250 VA
Floresan lambalar:	maks. 200 VA
Enerji tasarruflu lambalar:	maks. 3 x 23 W
3 m yüksekliğe monte edildiğinde algılama alanı:	maks. 360° / ∅ 8 m
Ek çalışma süresi:	5 saniye ila 8 dakika
Algılama parlaklığı:	5-2000 lüks
Hassasiyet:	∅ 4-8 m
Sigorta:	10 A devre kesici

Bakım ve temizleme

Kirlenen merceği ve gövdeyi hafif nemli bir bezle temizleyin.

Schneider Electric Industries SAS

Teknik sorularınız için lütfen ülkenizdeki müşteri hizmetleri merkezine başvurunuz.

www.schneider-electric.com

ro — Detector de mişcare de interior, pentru tavan fals 360°

Pentru siguranța dumneavoastră

PERICOL

Risc de daune materiale şi de răniri corporale grave, de exemplu provocate de foc sau şoc electric din cauza instalației electrice incorecte.

O instalație electrică sigură poate fi garantată numai dacă persoana care o realizează dispune de cunoştințe de bază în domeniile următoare:

- Conectarea la rețele de instalații
- Conectarea mai multor dispozitive electrice
- Pozarea cablurilor electrice

Competența şi experiența profesională necesare sunt deținute în general numai de personalul calificat cu experiență în domeniul tehnologiei instalațiilor electrice. Dacă aceste condiții minime nu sunt îndeplinite sau sunt ignorate într-un fel sau altul, veți purta întreaga responsabilitate în caz de daune materiale sau de răniri corporale.

Informații despre detectorul de mişcare

Detector de mişcare de interior, pentru tavan fals 360° (numit în continuare **detector de mişcare**) pentru conectarea automată detectează sursele de căldură în mişcare în raza lui de acțiune (tehnologie pasivă cu infraroşu) şi, la fiecare detecție conectează lampa, de exemplu, pentru o perioadă reglabilă de timp.

Detectorul de mişcare are un prag de luminozitate reglabil, astfel încât să se activeze dacă luminozitatea mediului înconjurător se află sub un anumit nivel.
Pentru informații privind zona de detecție, consultați 👁

Alegerea locului de instalare

Detectorul de mişcare este destinat în exclusivitate montării pe tavan, în spații interioare (de exemplu, în birouri, holuri).

Detectorul de mişcare trebuie instalat, astfel încât în zona de detecție să nu existe surse de iluminat sau de căldură, în scopul prevenirii comutării accidentale.
Pentru informații privind locul de instalare, consultați ☑

Montarea detectorului de mişcare

Pentru informații despre instalare consultați 🔧

ℹ După pornirea alimentării cu energie electrică, detectorul de mişcare necesită o perioadă de aproximativ 60 secunde (inițializare) până când va fi pregătit de funcționare.

Testarea şi setarea detectorului de mişcare

Pentru informații privind elementele de comandă, consultați ⚙

Testare

① Înclinați capul detectorului de mişcare Ⓐ cât se poate de mult.
② Setați timpul de oprire întârziată Ⓑ la valoarea minimă de 5 secunde.
③ Setați pragul de luminozitate de detecție Ⓒ la valoarea maximă de 2000 lx.
④ Setați pragul de sensibilitate cel mai ridicat Ⓓ pentru o rază de detecție maximă de ∅ 8 m.
⑤ Deplasați-vă prin zona de detecție şi verificați dacă detectorul de mişcare porneşte conform setărilor.

Reglarea razei de detecție

① Reduceți sensibilitatea Ⓓ pentru a regla dimensiunea razei de detecție.
② Reglați înclinația capului detectorului de mişcare Ⓐ pentru a regla direcția razei de detecție.
③ Pentru a restrânge mai mult raza de detecție, ataşați capacul de plastic Ⓔ. Tăiați în conformitate cu raza de detecție dorită.

Setarea

① Setați pragul dorit de luminozitate de detecție Ⓒ: 5 lx = întuneric; 2000 lx = lumină de zi.
② Setați timpul de oprire întârziată Ⓑ.

Afişajul cu leduri rămâne aprins atât timp cât detectorul de mişcare detectă o mişcare.

Ce trebuie făcut dacă există o problemă?

Consumatorul nu se conectează.

- Asigurați alimentarea cu tensiune.
- Creşteți sensibilitatea Ⓓ.
- Creşteți luminozitatea de detecție Ⓒ.

Consumatorul este conectat pentru scurt timp şi apoi deconectat.

- Evitați suprafețele reflectorizante pe raza de detectorului de mişcare.
- Creşteți temperatura de ambianță. Sensibilitatea senzorului creşte pe măsură ce temperatura de ambianță scade.

Consumatorul este conectat permanent.

- Verificați conexiunea detectorului de mişcare.
- Reduceți timpul de oprire întârziată Ⓑ.
- Creşteți distanța dintre detectorul de mişcare şi orice dispozitiv de încălzire, de aer condiționat sau de ventilație.

Fişa tehnică

Tensiune de rețea:	CA 220-240 V, 50 Hz
Sarcină	
Lămpi cu incandescență:	max. 1000 W
Lămpi cu halogen:	max. 12 V / 250 VA
Lămpi fluorescente:	max. 200 VA
Lămpi economice:	max. 3 x 23 W
Rază de detecție la o înălțime de montaj de 3 m:	max. 360° / ∅ 8 m
Timp de oprire întârziată:	de la 5 sec. la 8 min
Luminozitatea de detecție:	5-2000 lx
Sensibilitate:	∅ 4-8 m
Siguranță:	disjunctor 10 A

Întreținerea

Dacă sunt murdare, curățați lentila şi carcasa cu o lavetă umedă.

Schneider Electric Industries SAS

Dacă aveți probleme tehnice, contactați centrul de service clienți din țara dvs.

www.schneider-electric.com

el — Εσωτερικός αισθητήρας κίνησης 360° για ψευδοροφή

Για τη δική σας ασφάλεια

ΚΙΝΔΥΝΟΣ

Κίνδυνος σοβαρών τραυματισμών και υλικών ζημιών π.χ. από πυρκαγιά ή ηλεκτροπληξία, λόγω λανθασμένης ηλεκτρικής εγκατάστασης.

Η ασφαλής ηλεκτρική εγκατάσταση μπορεί να διασφαλιστεί μόνο εάν ο εγκαταστάτης έχει αποδεδειγμένες βασικές γνώσεις στους παρακάτω τομείς:

- Σύνδεση σε δίκτυα εγκαταστάσεων
- Σύνδεση πολλών ηλεκτρικών συσκευών
- Τοποθέτηση ηλεκτρικών καλωδίων

Αυτές τις ικανότητες και την εμπειρία συνήθως τις διαθέτουν μόνο εκπαιδευμένοι ηλεκτρολόγοι στις ηλεκτρικές εγκαταστάσεις. Αν αυτές οι ελάχιστες απαιτήσεις δεν πληρούνται ή δεν λαμβάνονται σοβαρά υπόψη, θα φέρετε αποκλειστικά την ευθύνη για κάθε υλική ζημιά ή τραυματισμό.

Εξοικείωση με τον ανιχνευτή κίνησης

Ο Εσωτερικός αισθητήρας κίνησης 360° για ψευδοροφή (παρακάτω ως **ανιχνευτής κίνησης**) ανιχνεύει κινούμενες πηγές θερμότητας εντός της εμβέλειας ανίχνευσης (τεχνολογία παθητικής υπέρυθρης ακτινοβολίας) και ενεργοποιεί κάθε φορά μια λυχνία για μια ρυθμισμένη χρονική περίοδο.

Ο ανιχνευτής κίνησης έχει ρυθμιζόμενη φωτεινότητα ανίχνευσης, ώστε να ενεργοποιείται μόνο όταν η φωτεινότητα περιβάλλοντος πέσει κάτω από ένα ορισμένο όριο.
Για πληροφορίες σχετικά με τη περιοχή ανίχνευσης, βλέπε 👁

Επιλογή του σημείου τοποθέτησης

Ο ανιχνευτής κίνησης προορίζεται μόνο για τοποθέτη ση σε εσωτερική αναρτημένη οροφή (π.χ. γραφείο, διάδρομος).

Ο ανιχνευτής κίνησης πρέπει να τοποθετηθεί έτσι ώστε στην περιοχή ανίχνευσης να μην υπάρχει πηγή φωτός ή θερμότητας ώστε να αποφευχθεί εσφαλμένη ενεργοποίηση.
Για πληροφορίες σχετικά με τη θέση τοποθέτησης, βλέπε ☑

Στερέωση του ανιχνευτή κίνησης

Για πληροφορίες σχετικά με την εγκατάσταση, βλέπε 🔧

ℹ Μετά από την ενεργοποίηση της τάσης τροφοδοσίας, ο ανιχνευτής κίνησης χρειάζεται περίπου 60 δευτερόλεπτα (φάση εκκίνησης) ώσπου να είναι έτοιμος για λειτουργία.

Δοκιμή και ρύθμιση του ανιχνευτή κίνησης

Για πληροφορίες σχετικά με τα στοιχεία χειρισμού, βλέπε ⚙

Δοκιμή

① Δώστε τη μεγαλύτερη δυνατή κλίση στην κεφαλή ανιχνευτή Ⓐ.
② Ρυθμίστε το χρόνο αδρανειακής κίνησης Ⓑ στην ελάχιστη τιμή των 5 s.
③ Ρυθμίστε τη φωτεινότητα ανίχνευσης Ⓒ στη μέγιστη τιμή των 2000 lx.
④ Ρυθμίστε τη μέγιστη ευαισθησία Ⓓ για τη μέγιστη εμβέλεια ανίχνευσης των ∅ 8 m.
⑤ Περπατήστε στην περιοχή ανίχνευσης και ελέγξτε αν ο ανιχνευτής κίνησης ενεργοποιείται όπως το θέλετε.

Ρύθμιση της εμβέλειας ανίχνευσης

① Μετά την ευαισθησία Ⓓ ρυθμίστε την εμβέλεια ανίχνευσης.
② Ρυθμίστε την κλίση της κεφαλής ανιχνευτή Ⓐ ώστε να προσαρμόσετε την εμβέλεια ανίχνευσης.
③ Για περιορισμό της εμβέλειας ανίχνευσης χρησιμοποιήστε το πλαστικό κάλυμμα Ⓔ. Κόψτε το άνοιγμα στην επιθυμητή εμβέλεια ανίχνευσης.

Ρύθμιση

① Ρυθμίστε την επιθυμητή φωτεινότητα ανίχνευσης Ⓒ:
5 lx = σκοτάδι; 2000 lx = φως ημέρας.
② Ρυθμίστε τον επιθυμητό χρόνο αδρανειακής κίνησης Ⓑ.

Η λυχνία LED της οθόνης ανάβει μόλις ανιχνευτής κίνησης εντοπίσει κίνηση.

Τι να κάνω εάν υπάρχει πρόβλημα;

Η κατανάλωση δεν ενεργοποιείται.

- Ελέγξτε την ηλεκτρική τροφοδοσία.
- Αυξήστε την ευαισθησία Ⓓ.
- Αυξήστε τη φωτεινότητα ανίχνευσης Ⓒ.

Η κατανάλωση ενεργοποιείται για λίγο και μετά απενεργοποιείται πάλι.

- Αποφεύγετε τις ανακλαστικές επιφάνειες στην περιοχή ανίχνευσης του ανιχνευτή κίνησης.
- Αύξηση της θερμοκρασίας περιβάλλοντος. Η ευαισθησία του αισθητήρα αυξάνεται όταν η εξωτερική θερμοκρασία μειώνεται.

Η κατανάλωση είναι συνεχώς ενεργοποιημένη.

- Εξετάστε τη σύνδεση του ανιχνευτή κίνησης
- Μειώστε το χρόνο αδρανειακής κίνησης Ⓑ.
- Αυξήστε την απόσταση ανάμεσα στον ανιχνευτή κίνησης και σε κάθε μονάδα θέρμανσης, ψύξης ή αερισμού.

Τεχνικά στοιχεία

Τάση ηλεκτρικού δικτύου:	AC 220-240 V, 50 Hz
Φορτίο	
Λαμπτήρες πυράκτωσης:	μέχρι 1000 W
Λαμπτήρες αλογόνου:	μέχρι 12 V / 250 VA
Λυχνίες φθορισμού:	μέχρι 200 VA
Λαμπτήρες εξοικονόμησης ενέργειες:	μέχρι 3 x 23 W
Εμβέλεια ανίχνευσης για ύψος τοποθέτησης 3 m:	μέχρι 360° / ∅ 8 m
Χρόνος αδρανειακής κίνησης:	5 s έως 8 min
Φωτεινότητα ανίχνευσης:	5-2000 lx
Ευαισθησία:	∅ 4-8 m
Ασφάλεια:	Ασφαλειοδιακόπτης 10 A

Συντήρηση και φροντίδα

Καθαρίζετε το φακό και το εξωτερικό περίβλημα οταν χρειάζεται με ένα υγρό πανί.

Schneider Electric Industries SAS

Εάν έχετε τεχνικές ερωτήσεις παρακαλούμε επικοινωνήστε με το κέντρο εξυπηρέτησης πελατών της χώρας σας.

www.schneider-electric.com

S1B97990-00 04/13