Betriebsanleitung

Original Betriebsanleitung

SPEEDY VS-140/200 Vakuum-Hand-Verlegegerät

SPEEDY VS-140/200 / SPEEDY VS-140/200-XL
SPEEDY VS-140/200-110 / SPEEDY VS-140/200-XL-110

Betriebsanleitung

Original Betriebsanleitung

SPEEDY VS-140/200 Vakuum-Hand-Verlegegerät

SPEEDY VS-140/200 / SPEEDY VS-140/200-XL
SPEEDY VS-140/200-110 / SPEEDY VS-140/200-XL-110

Hinweis

Die Betriebsanleitung wurde in deutscher Sprache erstellt. Für künftige Verwendung aufbewahren. Technische Änderungen, Druckfehler und Irrtümer vorbehalten.

Herausgeber

© Probst GmbH, 04/19

Dieses Werk ist urheberrechtlich geschützt. Die dadurch begründeten Rechte bleiben bei der Firma Probst GmbH. Eine Vervielfältigung des Werkes oder von Teilen dieses Werkes ist nur in den Grenzen der gesetzlichen Bestimmungen des Urheberrechtsgesetzes zulässig. Eine Abänderung oder Kürzung des Werkes ist ohne ausdrückliche schriftliche Zustimmung der Firma Probst GmbH untersagt.

Kontakt

Probst GmbH

Gottlieb-Daimler-Straße 6

71729 Erdmannhausen, Germany

info@probst-handling.com

www.probst-handling.com

Inhaltsverzeichnis

1 Wichtige Informationen ... 5
1.1 Die Technische Dokumentation ist Teil des Produkts ... 5
1.2 Hinweis zum Umgang mit dieser Betriebsanleitung ... 5
1.3 Warnhinweise in diesem Dokument ... 5
1.4 Symbole ... 5
1.5 Hinweisschilder am Hebegerät ... 6

2 Grundlegende Sicherheitshinweise ... 9
2.1 Bestimmungsgemäße Verwendung ... 9
2.2 Nicht bestimmungsgemäße Verwendung ... 9
2.3 Gefahrenbereich ... 9
2.3.1 Manuelle Handhabung ... 9
2.3.2 Handhabung mit Transportmittel ... 9
2.4 Gefährdungen während des Betriebs ... 10
2.5 Umgebungs- und Betriebsbedingungen ... 10
2.6 Anforderungen an den Arbeitsplatz ... 11
2.7 Personalqualifikation ... 11
2.8 Persönliche Schutzausrüstung ... 11
2.9 Sicherheitseinrichtungen ... 12
2.10 Technischer Zustand ... 12
2.11 Verantwortung des Betreibers ... 12
2.12 Landesspezifische Vorschriften für den Betreiber ... 12

3 Produktbeschreibung ... 13
3.1 Komponenten ... 13
3.2 Bedienelemente ... 14
3.3 Vakuum-Erzeuger ... 14
3.4 Saugplatten ... 14

4 Technische Daten ... 16

5 Transport und Lagerung ... 17
5.1 Schutzausrüstung ... 17
5.2 Lieferung prüfen ... 17
5.3 Verpackung entfernen ... 17
5.4 Hebegerät transportieren ... 17
5.5 Hebegerät lagern ... 18

6 Installation ... 19
6.1 Sicherheit ... 19
6.1.1 Sicherheitshinweise für die Installation ... 19
6.1.2 Schutzausrüstung ... 19
6.2 Inbetriebnahme ... 19

7 Betrieb ... 20
7.1 Sicherheit ... 20
7.1.1 Sicherheitshinweise für die Bedienung ... 20
7.1.2 Personalqualifikation ... 21
7.1.3 Schutzausrüstung ... 21
7.1.4 Hebegerät sachgerecht nutzen ... 21
7.1.5 Verhalten im Notfall ... 22
7.2 Vor Arbeitsbeginn prüfen ... 22
7.3 Umgang mit feuchten Lasten ... 22
7.4 Saugplatte befestigen ... 23
7.5 Bedienbügel in die Arbeitsposition bringen ... 24
7.6 Bedienbügel um 90° drehen ... 25
7.7 Hebegerät einschalten ... 27
7.8 Kettenkasten mit Einhängeöse befestigen (Option) ... 28
7.9 Last anheben ... 29
7.9.1 Manuelle Handhabung ... 29
7.9.2 Handhabung mit Transportmittel (Option Einhängeöse mit Kettenkasten) ... 29
7.10 Last ablegen ... 30
7.10.1 Manuelle Handhabung ... 31
7.10.2 Handhabung mit Transportmittel (Option Einhängeöse mit Kettenkasten) ... 31
7.11 Bedienbügel in die Parkposition bringen ... 31

8 Störungsbehebung ... 34
8.1 Sicherheit ... 34
8.1.1 Sicherheitshinweise für die Störungsbehebung ... 34
8.1.2 Schutzausrüstung ... 34
8.2 Hilfe bei Störungen ... 34

9 Wartung ... 36
9.1 Sicherheit ... 36
9.1.1 Sicherheitshinweise für die Wartung ... 36
9.1.2 Schutzausrüstung ... 36
9.2 Regelmäßige Prüfungen ... 36
9.3 Wartungsplan ... 37
9.4 Dichtheit des Hebegeräts prüfen ... 37
9.5 Staubfilter reinigen ... 37
9.6 Hebegerät reinigen ... 38
9.7 Dichtlippe ersetzen ... 38

10 Außerbetriebnahme und Recycling ... 40
10.1 Sicherheit ... 40
10.2 Hebegerät außer Betrieb nehmen ... 40
10.3 Hebegerät entsorgen ... 40

1 Wichtige Informationen

1.1 Die Technische Dokumentation ist Teil des Produkts

1. Für einen störungsfreien und sicheren Betrieb befolgen Sie die Hinweise in den Dokumenten.
2. Bewahren Sie die Technische Dokumentation in der Nähe des Produkts auf. Sie muss für das Personal jederzeit zugänglich sein.
3. Geben Sie die Technische Dokumentation an nachfolgende Nutzer weiter.

⇨ Bei Missachtung der Hinweise in dieser Betriebsanleitung kann es zu lebensgefährlichen Verletzungen kommen!

⇨ Für Schäden und Betriebsstörungen, die aus der Nichtbeachtung der Hinweise resultieren, übernimmt Probst keine Haftung.

Wenn Sie nach dem Lesen der Technischen Dokumentation noch Fragen haben, wenden Sie sich an den Probst-Service unter:

www.probst-handling.com

1.2 Hinweis zum Umgang mit dieser Betriebsanleitung

Das Produkt SPEEDY VS-140/200 wird allgemein Hebegerät genannt.

Die Probst GmbH wird in dieser Betriebsanleitung allgemein Probst genannt.

Diese Betriebsanleitung enthält wichtige Hinweise und Informationen zu den verschiedenen Betriebsphasen des Hebegeräts:

- Transport, Lagerung, Inbetriebnahme und Außerbetriebnahme
- Sicherer Betrieb, erforderliche Wartungsarbeiten, Behebung eventueller Störungen

Die Betriebsanleitung beschreibt das Hebegerät zum Zeitpunkt der Auslieferung durch Probst.

1.3 Warnhinweise in diesem Dokument

Warnhinweise warnen vor Gefahren, die beim Umgang mit dem Produkt auftreten können. Es gibt sie in vier Gefahrenstufen, die Sie am Signalwort erkennen.

Signalwort	Bedeutung
GEFAHR	Kennzeichnet eine Gefahr mit hohem Risiko, die zu Tod oder schwerer Verletzung führt, wenn sie nicht vermieden wird.
WARNUNG	Kennzeichnet eine Gefahr mit mittlerem Risiko, die zu Tod oder schwerer Verletzung führen kann, wenn sie nicht vermieden wird.
VORSICHT	Kennzeichnet eine Gefahr mit einem geringem Risiko, die zu leichter oder mittlerer Verletzung führen kann, wenn sie nicht vermieden wird.
HINWEIS	Kennzeichnet eine Gefahr, die zu Sachschäden führt.

1.4 Symbole

ⓘ Dieses Zeichen weist auf nützliche und wichtige Informationen hin.

✓ Dieses Zeichen steht für eine Voraussetzung, die vor einem Handlungsschritt erfüllt sein muss.

▸ Dieses Zeichen steht für eine auszuführende Handlung.

⇨ Dieses Zeichen steht für das Ergebnis einer Handlung.

Handlungen, die aus mehr als einem Schritt bestehen, sind nummeriert:

1. Erste auszuführende Handlung.
2. Zweite auszuführende Handlung.

1.5 Hinweisschilder am Hebegerät

Warnung Elektrische Spannung
2904.0397

Warnung Handverletzung durch Quetschung
2904.0396

Warnung vor elektrischer Spannung Lebensgefahr!
Vor Öffnen des Gehäuses, unbedingt vorher den Netzstecker von der Stromversorgung abziehen
2904.0387

Nächste UVV-Prüfung 2904.0056

Datumsuhr für UVV-Prüfung

Last im Schwerpunkt anheben
2904.0383

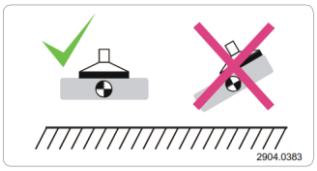

Die angesaugte Last darf keinesfalls ohne zusätzliche Sicherung durch die Lastsicherungskette angehoben und transportiert werden.

2904.0767

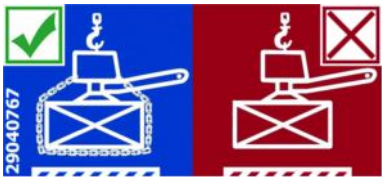

Lastsicherheitsketten müssen straff an der Last anliegen. Lastsicherheitsketten dürfen niemals locker unter der Last hängen!

2904.0690

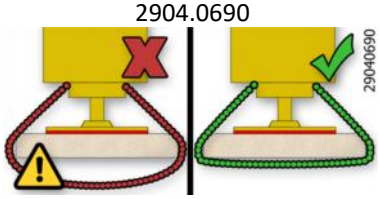

Niemals unter schwebende Last treten.

2904.0210 - 30 mm
2904.0209 - 50 mm
2904.0204 - 80 mm

Betriebsanleitung lesen.

2904.0665 - 30 mm
2904.0666 - 50 mm

Gebot Gehörschutz tragen

2904.0298

1.6 Typenschild

Typenschild (Beispiel)

Das Typenschild ist fest mit dem Produkt verbunden und muss immer gut lesbar sein.

Das Typenschild enthält folgende Daten:

- Artikelnummer
- Gerätenummer
- Seriennummer
- Baujahr
- Eigengewicht
- Max. zulässige Traglast

▸ Bei Ersatzteilbestellungen, Gewährleistungsansprüchen oder sonstigen Anfragen bitte alle oben genannten Informationen angeben.

2 Grundlegende Sicherheitshinweise

2.1 Bestimmungsgemäße Verwendung

Das Hebegerät SPEEDY VS-140/200 dient zum bodennahen Heben, Transportieren und Versetzen von porösen Platten sowie auch Waschbetonoberflächen und dergleichen.

- In der Standardversion wird das Hebegerät von zwei Bedienern manuell bedient. Maximal zulässige Traglast 140 kg.
- Mithilfe einer optional erhältlichen Einhängeöse kann das Hebegerät auch an ein geeignetes Transportmittel (Kran, Baustellenfahrzeug, ...) angeschlagen werden. Handhabung nur mit Lastsicherungskette. Maximal zulässige Traglast 200 kg.

Die Bediengriffe sind nur für eine Traglast von max. 140 kg zugelassen.

Die zu hebenden Lasten müssen genügend Eigenstabilität besitzen, um während des Hebens nicht zerstört zu werden.

Die Saugplatte ist nicht Teil des Lieferumfangs. Der Betreiber hat sicherzustellen, dass nur Saugplatten verwendet werden, die für die zu hebende Last geeignet sind. Sie muss für die Befestigung am Hebegerät bestimmt sein.

Die maximal zulässige Traglast darf nicht überschritten werden (> siehe Kap. Technische Daten). Die maximal zulässige Traglast ist abhängig von der verwendeten Saugplatte (siehe Traglastschild der Saugplatte).

Das Hebegerät ist nach dem Stand der Technik gebaut und wird betriebssicher ausgeliefert, dennoch können bei der Verwendung Gefahren entstehen.

2.2 Nicht bestimmungsgemäße Verwendung

Probst übernimmt keine Haftung für Schäden, die durch die Nutzung des Hebegeräts zu anderen Zwecken verursacht werden, als in der bestimmungsgemäßen Verwendung beschrieben. Als nicht bestimmungsgemäße Verwendung gilt der Einsatz des Hebegeräts bei Lasten, die nicht in der Auftragsbestätigung benannt sind oder andere physikalischen Eigenschaften als die in der Auftragsbestätigung benannten Lasten aufweisen. Insbesondere gelten die folgenden Arten der Nutzung als nicht bestimmungsgemäß:

- Verwendung als Steig- oder Kletterhilfe.
- Heben von Menschen oder Tieren.
- Lagern der Last im angesaugten Zustand.
- Ansaugen von Gebäudeteilen, Einrichtungen oder dem Untergrund.
- Ansaugen von Flüssigkeiten und Schüttgut (z. B. Granulate).
- Evakuieren von implosionsgefährdeten Gegenständen.
- Anhängen von Lasten mit Seilen, Ketten o. Ä.

2.3 Gefahrenbereich

2.3.1 Manuelle Handhabung

Das Hebegerät wird von zwei Bedienern bedient. Die Bediener stehen zwischen den Bedienbügeln.

Der Bereich unter der Saugplatte ist als Gefahrenbereich zu betrachten.

2.3.2 Handhabung mit Transportmittel

Personen, die sich im Gefahrenbereich des Hebegeräts aufhalten, können sich lebensgefährlich verletzen.

- Sicherstellen, dass sich keine unbefugten Personen im Gefahrenbereich aufhalten.
- Um ein Abscheren der Last zu vermeiden, sicherstellen, dass Kollisionen mit der Umgebung vermieden werden.

Der Gefahrenbereich des Hebegeräts umfasst folgende Bereiche:

- Der Bereich direkt unter dem Hebegerät und der Last.
- Die unmittelbare Umgebung des Hebegeräts und der Last.
- Der Arbeitsbereich des verwendeten Transportmittels.

2.4 Gefährdungen während des Betriebs

⚠ VORSICHT

Verletzungsgefahr durch offen liegende Saugstellen und Druckluftleitungen

- Nicht in Saugstellen und Druckluftleitungen hineinsehen, -hören oder hineinfassen.
- Offen liegende Saugstellen und Druckluftleitungen nicht in die Nähe von Augen oder Körperöffnungen bringen.
- Saugplatten nicht auf den Körper setzen.

⚠ VORSICHT

Spitze Gegenstände

Beschädigung von Vakuum führenden Schläuchen durch spitze Gegenstände

- Immer sicherstellen, dass die Vakuum führenden Schläuche nicht durch spitze Gegenstände beschädigt werden können.

2.5 Umgebungs- und Betriebsbedingungen

Das Hebegerät darf unter folgenden Bedingungen *nicht* betrieben werden:

- Einsatz in explosionsgefährdeten Bereichen.
- Umgebung mit säurehaltigen oder laugenhaltigen Medien.
- Einsatz über 1600 m über NN (das erforderliche Betriebsvakuum kann nicht erreicht werden).

⚠ VORSICHT

Gefährliche Gase, Dämpfe oder Stäube werden durch den Vakuum-Erzeuger angesaugt und verteilt.

Atembeschwerden!

- Vor Arbeitsbeginn sicherstellen, dass die angesaugte Umgebungsluft keine gefährlichen Stoffe enthält.
- Sicherstellen, dass sich auf oder in der Last keine gefährlichen Stoffe befinden, die angesaugt werden können.

⚠ VORSICHT

Verstopfung des Vakuum-Systems durch Ansaugen von Flüssigkeiten

Verletzungsgefahr durch Herabfallen der Last!

- Keine Flüssigkeiten oder Schüttgüter ansaugen.
- Das Manometer beachten.

⚠ VORSICHT

Gefahr durch Blitzeinschlag bei Gewitter!

- Je nach Intensität des Gewitters ggf. die Arbeit einstellen.

Das Hebegerät darf nur unter folgenden Bedingungen betrieben werden:

- Der Betrieb ist nur zulässig im Temperaturbereich von 3°C bis +40°C (37,5°F bis 104°F).
- Die Umgebung muss frei sein von Feuchte, Nässe, Schmutz, Staub, Öl oder anderen, die Reibung herabsetzenden klimatischen Bedingungen.
- Das Hebegerät muss für den Lastfall ausreichend dimensioniert sein.

- Im Zweifel vor der Inbetriebnahme mit Probst Rücksprache halten.

2.6 Anforderungen an den Arbeitsplatz

Für einen sicheren Arbeitsplatz müssen folgende Anforderungen erfüllt sein:

- Der Betreiber ist verpflichtet, für die Umgebungsbedingungen am Einsatzort eine Risikobeurteilung durchzuführen.
- Das Typenschild und die Warnhinweise müssen lesbar sein.
- Der Bediener muss eine gute Sicht über den gesamten Arbeitsbereich haben, der Arbeitsplatz muss ausreichend und blendfrei beleuchtet sein, die Umgebung des Arbeitsplatzes muss sauber und übersichtlich sein.

2.7 Personalqualifikation

Unqualifiziertes Personal kann Risiken nicht erkennen und ist deshalb höheren Gefahren ausgesetzt!

Der Betreiber muss folgende Punkte sicherstellen:

- Das Personal muss für die in dieser Betriebsanleitung beschriebenen Tätigkeiten beauftragt sein.
- Das Personal muss das 18. Lebensjahr vollendet haben und körperlich und geistig geeignet sein.
- Das Produkt darf nur von Personen bedient werden, die eine entsprechende Schulung absolviert haben.
- Das Personal muss regelmäßig eine Sicherheitsunterweisung erhalten (Häufigkeit gemäß landesspezifischen Vorschriften).
- Arbeiten an der Elektrik dürfen nur von qualifizierten Fachkräften für Elektrik durchgeführt werden.
- Die Installation sowie Reparatur- und Instandsetzungsarbeiten dürfen nur von Fachkräften der Probst GmbH oder von Personen, die eine entsprechende Schulung bei Probst nachweisen können, durchgeführt werden.

Folgende Zielgruppen werden in dieser Betriebsanleitung angesprochen:

- Personen, die in Bedienung und Reinigung des Produkts geschult sind.
- Fachkräfte für Mechanik und Elektrik, die mit der Installation, Störungsbehebung und Wartung des Produkts beauftragt sind.

Der Betreiber der Krananlage muss landesspezifische Vorschriften bezüglich Alter, Befähigung und Ausbildung des Personals einhalten.

Gültig für Deutschland:

Eine Fachkraft ist, wer aufgrund seiner fachlichen Ausbildung, seiner Kenntnisse und Erfahrungen, sowie seiner Kenntnisse der einschlägigen Bestimmungen, die ihm übertragenen Arbeiten beurteilen, mögliche Gefahren erkennen und geeignete Sicherheitsmaßnahmen treffen kann. Eine Fachkraft muss die einschlägigen fachspezifischen Regeln einhalten.

2.8 Persönliche Schutzausrüstung

Um Verletzungen zu vermeiden, immer eine geeignete, der Situation angepasste Schutzausrüstung tragen. Die Schutzausrüstung muss folgenden Standards genügen:

- Sicherheitsschuhe Sicherheitsklasse S1 oder besser

- Feste Arbeitshandschuhe Sicherheitskategorie 2133 oder besser
- Industrieschutzhelm
- Gehörschutz Klasse L oder höher
- Schutzbrille Klasse F
- Haarnetz
- Eng anliegende Kleidung

2.9 Sicherheitseinrichtungen

Das Hebegerät verfügt über folgende Sicherheitseinrichtungen:

- Manometer: Zeigt den aktuellen Druck im Vakuum-Speicher.
- Verriegelung am Betätigungshebel (8.2) Last ablösen: Verhindert versehentliches Ablösen der Last.
- Option: Lastsicherungskette

▸ Vor jeder Inbetriebnahme sicherstellen, dass die Sicherheitseinrichtungen in einwandfreiem Zustand sind (> siehe Kap. Sicherheitseinrichtungen prüfen).

2.10 Technischer Zustand

Wenn das Produkt in mangelhaftem Zustand betrieben wird, sind Sicherheit und Funktion beeinträchtigt.

- Das Hebegerät nur in technisch einwandfreiem Original-Zustand betreiben.
- Den Wartungsplan einhalten.
- Ausschließlich Probst-Originalersatzteile verwenden.
- Wenn sich das Betriebsverhalten ändert, das Hebegerät auf Störungen kontrollieren. Störungen sofort beheben!
- Das Hebegerät nicht eigenmächtig umbauen und nicht verändern.
- Sicherheitseinrichtungen auf keinen Fall unwirksam machen.

Probst übernimmt keine Haftung für Folgen einer Änderung außerhalb seiner Kontrolle.

2.11 Verantwortung des Betreibers

Der Betreiber ist im Arbeitsbereich des Hebegeräts Dritten gegenüber mitverantwortlich. Es dürfen keine unklaren Kompetenzen auftreten.

- Auf die Einhaltung regelmäßiger Pausen achten.
- Sicherstellen, dass das Hebegerät nicht von unbefugten Personen in Betrieb genommen werden kann.
- Sicherstellen, dass das Hebegerät während Wartungs- oder Instandhaltungsarbeiten nicht verwendet werden kann.
- Die Zuständigkeiten für die unterschiedlichen Tätigkeiten am Hebegerät klar festlegen.
- Auf die Einhaltung der Zuständigkeiten achten.
- Bei der Handhabung unbekannter Lasten gegebenenfalls durch Versuche sicherstellen, dass ein sicherer Betrieb gewährleistet ist:
  - Die Last verfügt über ausreichende Eigenstabilität, so dass sie während der Handhabung nicht beschädigt werden kann.

2.12 Landesspezifische Vorschriften für den Betreiber

- Die landesspezifischen Vorschriften zu Unfallverhütung, Sicherheitsprüfung und Umweltschutz beachten.
- Das Hebegerät erst dann verwenden, wenn sichergestellt ist, dass das Hebezeug (Kran, Kettenzug etc.), in die es eingebaut ist, den landesspezifischen Bestimmungen und Sicherheitsvorschriften entspricht.

3 Produktbeschreibung

3.1 Komponenten

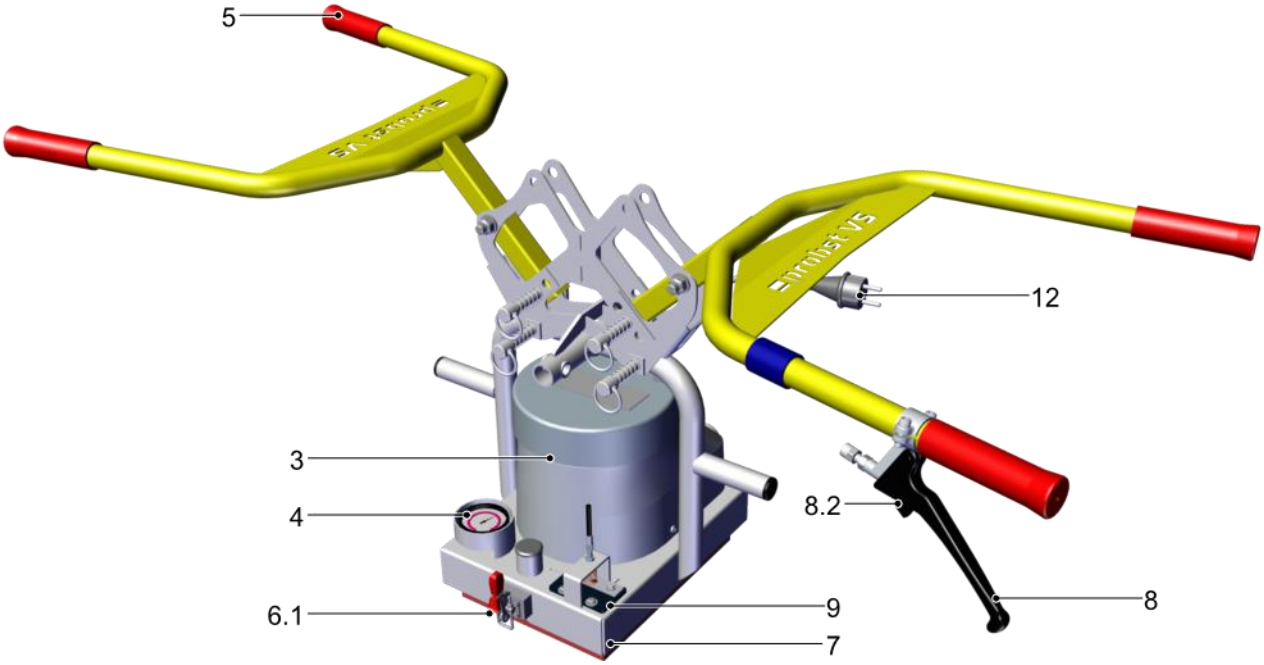

3	Vakuum-Gebläse	4	Vakuum-Manometer
5	Bedienbügel	6.1	Schnellspanner zur Befestigung der Saugplatte
7	Grundkörper	8	Betätigungshebel Last ablösen
8.2	Verriegelung Betätigungshebel	9	Belüftungsklappe
12	Netzanschluss		

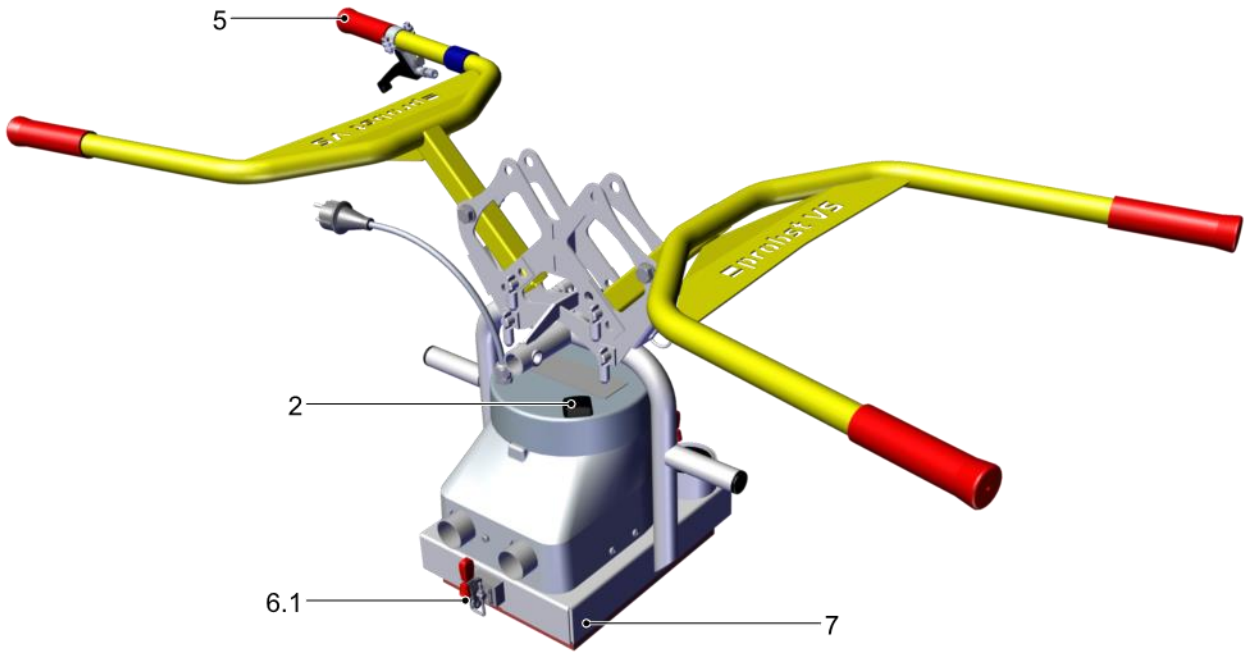

2	Hauptschalter	5	Bedienbügel
6.1	Schnellspanner zur Befestigung der Saugplatte	7	Grundkörper

3.2 Bedienelemente

- Der Hauptschalter (2) dient zum Ein- und Ausschalten des Vakuum-Erzeugers.
- Der Betätigungshebel (8) dient zum Ablösen der Last. Der Betätigungshebel kann erst gezogen werden, wenn die Verriegelung (8.2) gedrückt ist.

3.3 Vakuum-Erzeuger

Das Vakuum wird von einem elektrisch betriebenen Vakuum-Gebläse (3) erzeugt. Die Vakuum-Erzeugung ist ausgelegt für saugdichte Lasten.

3.4 Saugplatten

Die Saugplatte ist nicht im Lieferumfang enthalten. Sie dient zum Ansaugen der Last. Die Auswahl der Saugplatte ist abhängig von der Last (Gewicht, Geometrie und Oberflächeneigenschaften).

Nur Saugplatten des Herstellers Probst verwenden, auf denen anhand des Traglastaufklebers zweifelsfrei eine maximal zulässige Traglast bei einem Unterdruck von -0,2 bar hervorgeht. Bei unklarer Sachlage dürfen das Hebegerät und die Saugplatte keinesfalls in Betrieb genommen werden. Firma Probst GmbH kontaktieren!

Standard-Saugplatten sind nicht für das Handhaben von Glasscheiben geeignet.

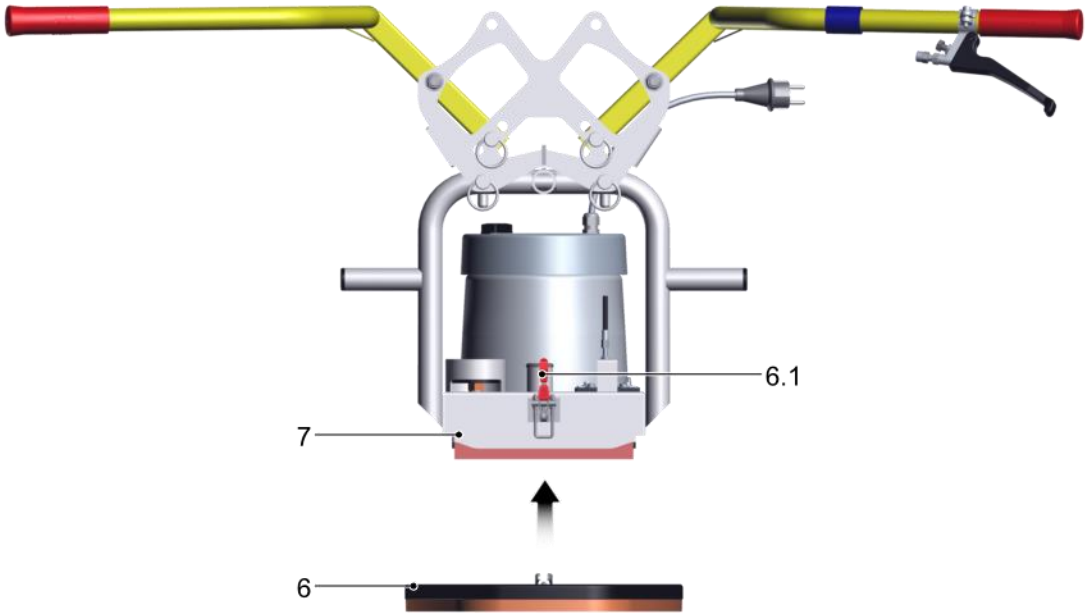

Die Saugplatte (6) muss mithilfe der beiden Schnellspanner (6.1) am Grundkörper (7) befestigt werden.

Die maximal zulässige Traglast der Saugplatte bestimmt die maximal zulässige Traglast des gesamten Hebegeräts (siehe Traglastschild der Saugplatte).

4 Technische Daten

Modell	VS-140/200 mit Saugplatte (5270.0015)	VS-140/200 mit Saugplatte (5270.0017)	VS-140/200-XL mit Saugplatte, Einhängeöse und Kettenkasten (5270.0016)	VS-140/200-XL mit Saugplatte, Einhängeöse und Kettenkasten (5270.0018)
Spannungsversorgung	230 V 50 Hz	110 V 60 Hz	230 V 50 Hz	110 V 60 Hz
Leistungsaufnahme	1,5 kW			
Max. zulässige Traglast	Manueller Betrieb: 140 kg Betrieb mit Transportmittel: 200 kg			
Eigengewicht	20 kg	20 kg	25 kg	25 kg
Temperaturbereich	+3 bis +40 °C			
Geräusch (DIN 45 635)	<78 dB(A)			
Abmessungen Saugplatte	Variabel, bis zu 850 x 340 mm			

Die maximal zulässige Traglast der Saugplatte bestimmt die maximal zulässige Traglast des gesamten Hebegeräts (siehe Traglastschild der Saugplatte).

Voraussetzungen für die maximal zulässige Traglast:

- Die Traglasten beziehen sich auf ein Vakuum von -0,2 bar.
- Die Last ist saugdicht.

5 Transport und Lagerung

5.1 Schutzausrüstung

- Zur Handhabung ist folgende Schutzausrüstung erforderlich:

- Sicherheitsschuhe
- Feste Arbeitshandschuhe

5.2 Lieferung prüfen

Der Lieferumfang kann der Auftragsbestätigung entnommen werden. Die Gewichte und Abmessungen sind in den Lieferpapieren aufgelistet.

1. Die gesamte Sendung anhand beiliegender Lieferpapiere auf Vollständigkeit prüfen.
2. Mögliche Schäden durch mangelhafte Verpackung oder durch den Transport sofort dem Spediteur und Probst melden.

5.3 Verpackung entfernen

Das Gerät wird auf einer Palette und in Schrumpffolie verpackt ausgeliefert.

HINWEIS

Scharfe Messer oder Klingen

Beschädigung der Bauteile!

- Beim Öffnen der Verpackung darauf achten, dass keine Bauteile beschädigt werden.

1. Gekennzeichnete Transporthilfen und Sicherungen entfernen.
2. Schrumpffolie öffnen und entfernen.
3. Verpackungsmaterial gemäß der landesspezifischen Gesetze und Richtlinien entsorgen.

5.4 Hebegerät transportieren

⚠ WARNUNG

Herabfallende Gegenstände während der Handhabung der Bauteile

Schwere Verletzungen oder Tod!

- Sicherstellen, dass die verwendeten Hebehilfen und Anschlagmittel ausreichend dimensioniert sind.
- Sicherstellen, dass das Personal für den Transport mit Hubmitteln oder Flurförderfahrzeugen befugt und qualifiziert ist.
- Die Bauteile vor der Handhabung gemäß der landesspezifischen Vorschriften sichern.

⚠ WARNUNG

Herabfallende Gegenstände durch unsachgemäßen Transport

Verletzungen und Sachschäden!

- Sicherstellen, dass sich niemand im Gefahrenbereich aufhält.

5.5 Hebegerät lagern

Wenn das Hebegerät über einen längeren Zeitraum nicht benutzt wird, muss es korrekt gelagert werden, um es vor Beschädigungen zu schützen. Möglichkeiten der korrekten Lagerung:

- Das Hebegerät bodennah hängen lassen.
- Das Hebegerät abhängen und einlagern.

HINWEIS

Schäden an den Saugplatten durch ungeeignete Abstellsituation!

- Das Hebegerät nicht auf den Saugplatten abstellen.

HINWEIS

Einwirkungen von Ozon, Licht (besonders UV), Wärme, Sauerstoff, Feuchtigkeit sowie mechanische Einwirkungen können die Lebensdauer von Gummierzeugnissen verkürzen

Beschädigung der Saugplatten durch falsche Lagerung des Hebegeräts!

- Gummiteile wie Sauger und Saugplatten kühl (0°C bis +15°C, max. jedoch 25°C), dunkel, trocken, staubarm, witterungs-, ozon- und zugluftgeschützt lagern.

- Das Hebegerät wettergeschützt lagern.

6 Installation

6.1 Sicherheit

6.1.1 Sicherheitshinweise für die Installation

Das Hebegerät darf nur von qualifizierten Fachkräften für Elektrik und Mechanik installiert und gewartet werden.

⚠ WARNUNG

Unsachgemäße Montage

Schwere Verletzungen oder Tod!

- Die Montage oder Demontage ist nur in spannungslosem und drucklosem Zustand zulässig.
- Sicherstellen, dass die zulässige Traglast des Hebezeugs (Kran, Kettenzug, Anschlagmittel usw.) mindestens so groß ist wie das Eigengewicht und die zulässige Traglast des Hebegeräts zusammen.
- Sicherstellen, dass sich das Hebezeug in einwandfreiem Zustand befindet.
- Das Hebegerät nur mithilfe der Einhängeöse anschlagen.

6.1.2 Schutzausrüstung

- Zur Handhabung ist folgende Schutzausrüstung erforderlich:

- Sicherheitsschuhe
- Feste Arbeitshandschuhe

6.2 Inbetriebnahme

1. Alle Schraubverbindungen auf festen Sitz prüfen.
2. Die Dichtheit des Vakuum-Systems prüfen Dichtheit des Hebegeräts prüfen
3. Alle Funktionen des Hebegeräts prüfen.
4. Mehrere Hebeversuche mit einer Last durchführen.

⇨ Die Installation ist abgeschlossen, wenn die Hebeversuche erfolgreich durchgeführt sind.

Die in Europa nach der EN 13155 erforderlichen Prüfungen vor Inbetriebnahme sind durch eine Bauartprüfung abgedeckt.

7 Betrieb

7.1 Sicherheit

7.1.1 Sicherheitshinweise für die Bedienung

⚠ GEFAHR

Herabfallende Gegenstände bei Handhabung über 1,8 m

Schwere Verletzungen oder Tod!

- Bei der Handhabung von Lasten, deren Schwerpunkt über 1,8 m liegt, Arbeitsbereich absperren.
- Industrieschutzhelm tragen.

⚠ WARNUNG

Schwere Verletzungen oder Tod durch herabfallende Gegenstände!

- Vor jeder Handhabung der angesaugten Last die Lastsicherungskette(n) anlegen.
- Die Lastsicherungskette(n) immer straff anlegen.
- Vor jeder Handhabung sicherstellen, dass sich keine Personen im Gefahrenbereich aufhalten.
- Lasten niemals über Personen hinweg befördern.
- Die maximal zulässige Traglast beachten (siehe Typenschild und Traglastaufkleber der Saugplatte).
- Sicherstellen, dass die maximal zulässige Traglast der Hebehilfe mindestens so groß ist wie das Eigengewicht des Hebegeräts mit Saugplatte und der zulässigen Traglast des Hebegeräts.
- Sicherstellen, dass sich keine losen Gegenstände auf der Last befinden.
- Lasten nicht hängend lagern.

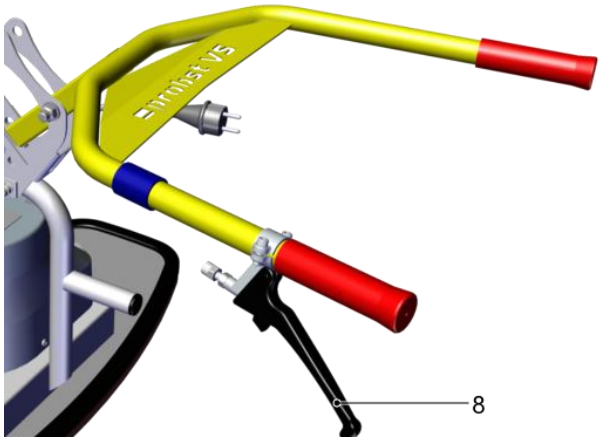

⚠ WARNUNG

Beim Ziehen des Betätigungshebels fällt die Last sofort herunter.

Verletzungsgefahr!

- Den Betätigungshebel (8) erst ziehen, wenn die Last sicher abgelegt ist.

⚠ VORSICHT

Die Oberfläche der Last ist staubig, verschmutzt, ölig, feucht oder vereist.

Verletzungsgefahr durch Herabfallen der Last!

- Vor jeder Handhabung sicherstellen, dass die Oberfläche der Last sauber, trocken und eisfrei ist.

✓ Während der gesamten Handhabung steht der Hauptschalter auf 1.

1. Während der Handhabung mit einem Transportmittel den Bedienbügel nicht loslassen.
2. Das Manometer im Auge behalten.

7.1.2 Personalqualifikation

Das Hebegerät darf ausschließlich von Bedienern genutzt werden, die folgende Anforderungen erfüllen:

- Der Bediener hat das 18. Lebensjahr vollendet.
- Der Bediener ist körperlich und geistig geeignet und es ist zu erwarten, dass er die ihm übertragenen Aufgaben zuverlässig erfüllt.
- Der Bediener wurde im Führen des Hebegeräts unterwiesen und hat die Betriebsanleitung gelesen und verstanden.

7.1.3 Schutzausrüstung

- Zur Bedienung ist folgende Schutzausrüstung erforderlich:

- Industrieschutzhelm
- Sicherheitsschuhe
- Je nach Last feste Arbeitshandschuhe
- Eng anliegende Kleidung
- Gegebenenfalls Haarnetz verwenden.

⚠ VORSICHT

Hoher Geräuschpegel aufgrund von Leckagen zwischen Last und Sauggreifer

Gehörschäden!

- Den Geräuschpegel mit typischen Lasten messen.
- Je nach Lastoberfläche können Geräuschpegel auftreten, die das Tragen von Gehörschutz erfordern.

7.1.4 Hebegerät sachgerecht nutzen

Eine unsachgemäße Nutzung des Hebegeräts kann zu Gefährdung der Bediener und Schäden am Produkt führen.

- Lasten nur horizontal handhaben.
- Der Hebevorgang darf nicht durch äußere Kräfte unterstützt werden.

- Bedienbügel nur zum Führen des Hebegeräts verwenden, Schwenk- oder Neigungsbewegungen mit Bedienbügel vermeiden.
- Lasten nicht schräg ziehen, schleppen oder schleifen.
- Keine festsitzenden Lasten mit dem Hebegerät losreißen.
- Eine Last immer nur mit einem Hebegerät handhaben.

Das Hebegerät immer in einer ergonomisch günstigen Arbeitshöhe führen und handhaben.

7.1.5 Verhalten im Notfall

⚠ VORSICHT

Verletzungsgefahr durch Notfallsituation!

- Alle Personen in der Nähe des Gefahrenbereichs sofort informieren.
- Nicht in den Gefahrenbereich treten.
- Wenn möglich, die Last sicher abstellen.

In folgenden Situationen liegt ein Notfall vor:

- Ausfall der Vakuum-Erzeugung, z. B. bei Energieausfall.
- Bei einer Leckage, z. B. bei einem Schlauchabriss.
- Bei einer Kollision.
- Vakuum-Abfall während der Handhabung in den roten Bereich des Manometers:
  - Vakuum-Abfall unter -0,2 bar

- Wenn die Lastsicherungskette von der herabfallenden Last beansprucht wurde, die Lastsicherungskette fachgerecht prüfen und bei Bedarf ersetzen.

Beschädigte Lastsicherungsketten dürfen nicht weiter verwendet werden.

7.2 Vor Arbeitsbeginn prüfen

1. Sicherstellen, dass die Energiezufuhr zuverlässig funktioniert.
2. Sicherheitseinrichtungen prüfen.
3. Gerätefunktionen prüfen.

7.3 Umgang mit feuchten Lasten

Das Hebegerät ist bestimmungsgemäß nicht für das Ansaugen von nassen Lasten geeignet.

HINWEIS

Ausfall der Vakuum-Pumpe durch Feuchtigkeit!

- Vor dem Ansaugen Wasser von der Saugfläche entfernen.
- Vor dem Abschalten den Vakuum-Erzeuger bei geöffneter Belüftungsklappe (den Betätigungshebel (8) ziehen und festhalten) mindestens 1 Minute laufen lassen.

7.4 Saugplatte befestigen

Die Saugplatte ist nicht im Lieferumfang enthalten.

Der Betreiber ist verantwortlich für die Auslegung der Saugplatte in Abhängigkeit von den Lasteigenschaften (Oberfläche, Dichtheit, Gewicht).

Die maximal zulässige Traglast der Saugplatte bestimmt die maximal zulässige Traglast des gesamten Hebegeräts (siehe Traglastschild der Saugplatte).

Der Betreiber verpflichtet sich, die statische Festigkeit und die Haltekräfte in Abhängigkeit vom erreichbaren Vakuum nachzuweisen sowie die Sicherheitsfaktoren einzuhalten. Hierbei ist die Norm DIN EN 13155 in ihrer zur Zeit der Montage gültigen Fassung als Grundlage zu nehmen.

Probst GmbH übernimmt keine Haftung für Schäden, die durch die Verwendung einer ungeeigneten Saugplatte entstanden sind.

⚠ WARNUNG

Unerwartetes Einschalten beim Befestigen der Saugplatte

Verletzungsgefahr durch Vakuum!

- Sicherstellen, dass der Vakuum-Erzeuger während der Montage der Saugplatte nicht eingeschaltet werden kann.

1. Das Hebegerät auf die Saugplatte (6) setzen.

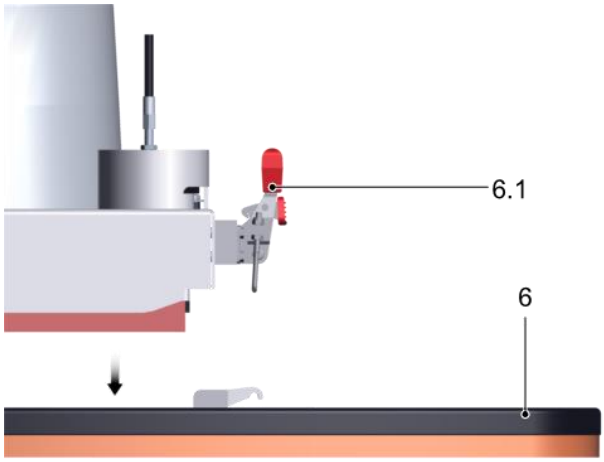

2. Beide Riegel (6.1) schließen.

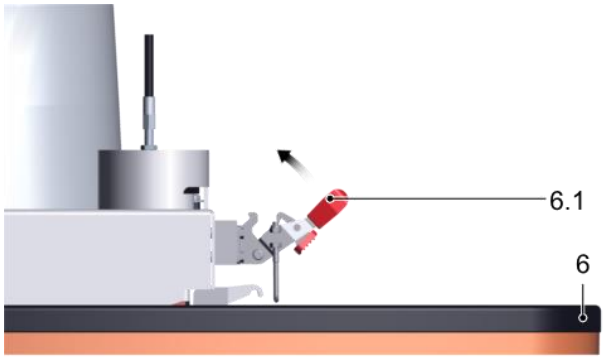

3. Sicherstellen, dass die Saugplatte sicher befestigt ist (siehe Abb.).

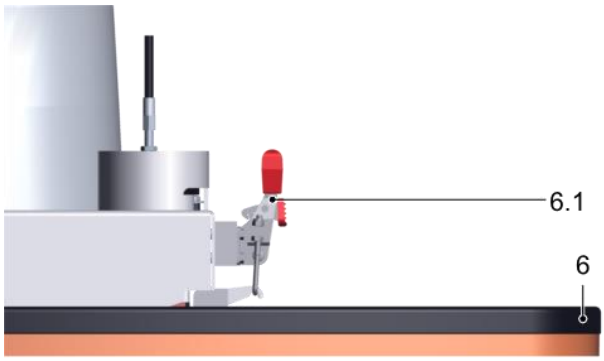

7.5 Bedienbügel in die Arbeitsposition bringen

Die Bedienbügel durch Umstecken der Steckbolzen in Arbeitsposition bringen.

1. Beide Steckbolzen (5.1) herausziehen.

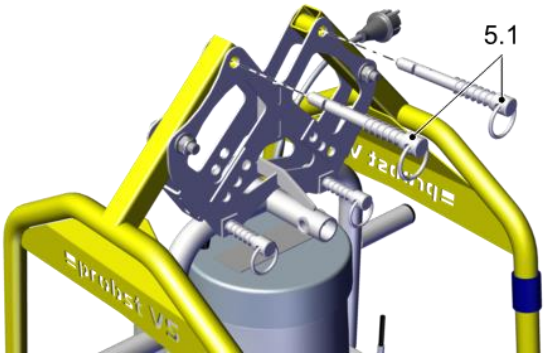

2. Die Bedienbügel (5) in die Arbeitsposition klappen.

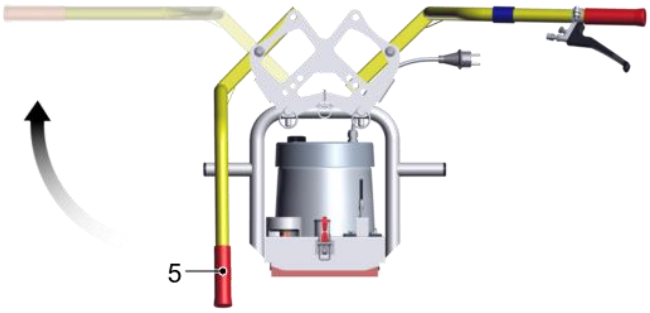

3. Die Steckbolzen (5.1) wieder einsetzen.

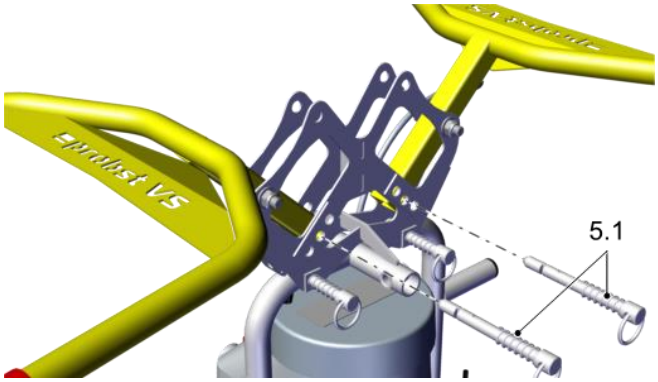

4. Sicherstellen, dass die Steckbolzen (5.1) sicher verriegelt sind.

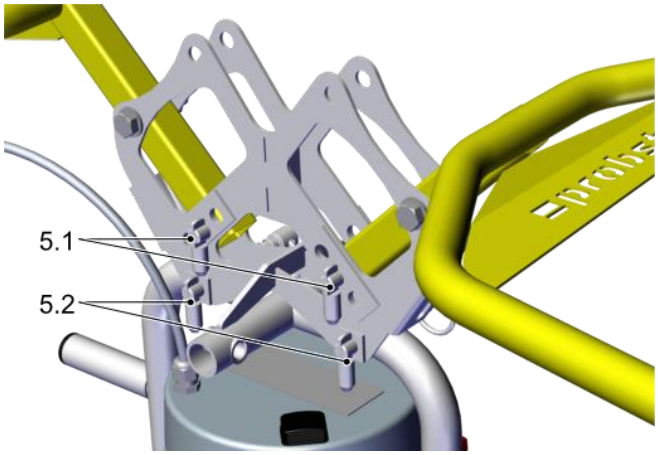

7.6 Bedienbügel um 90° drehen

Der Bedienbügel kann bei Bedarf um 90° gedreht werden.

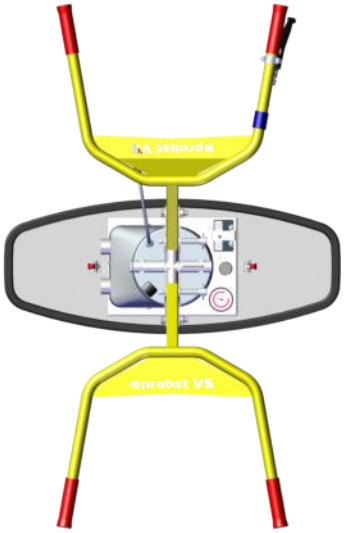

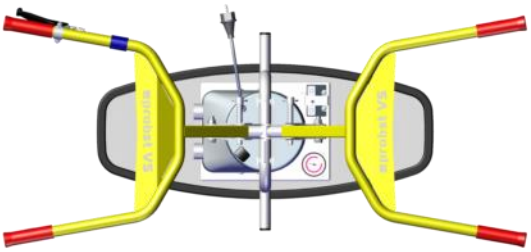

1. Das Hebegerät so abstellen, dass es nicht kippen oder rutschen kann.

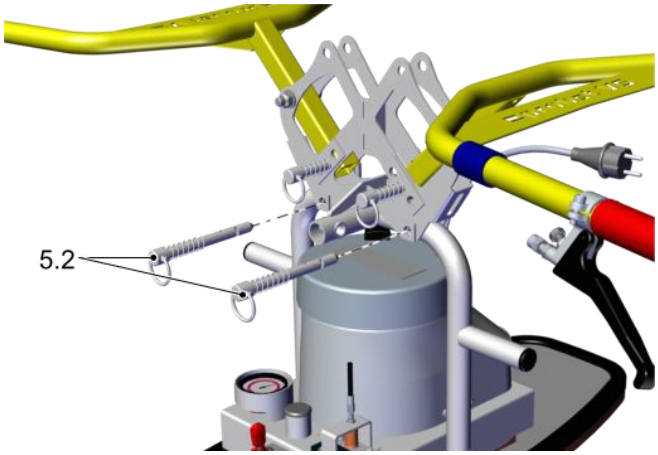

2. Beide Steckbolzen (5.2) herausziehen.

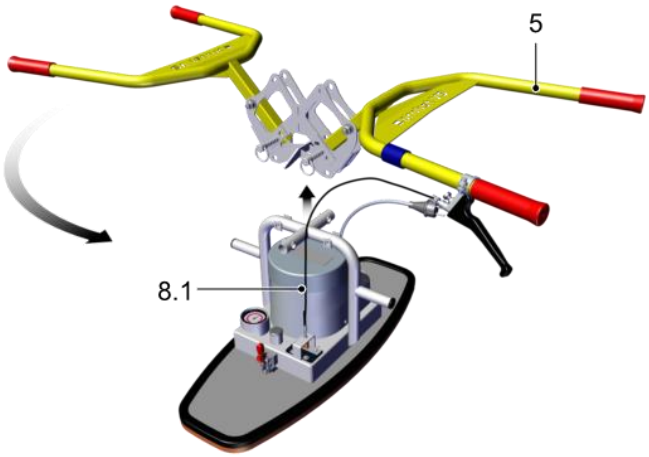

3. Den Bedienbügel (5) anheben und um 90° drehen. Sicherstellen, dass beim Drehen der Bowdenzug (8.1) nicht beschädigt wird.

4. Den Bedienbügel auf den Grundkörper setzen.

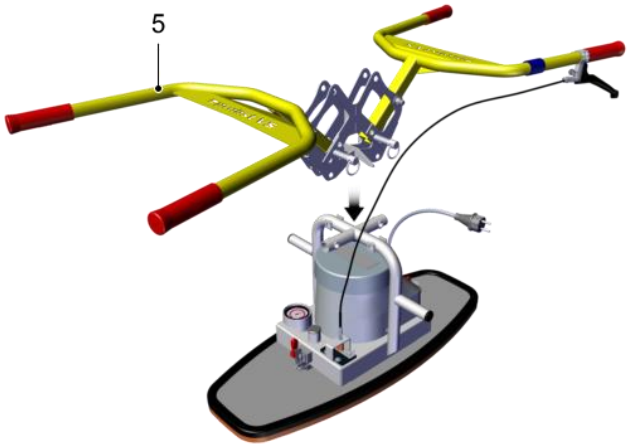

5. Beide Steckbolzen (5.2) einsetzen.

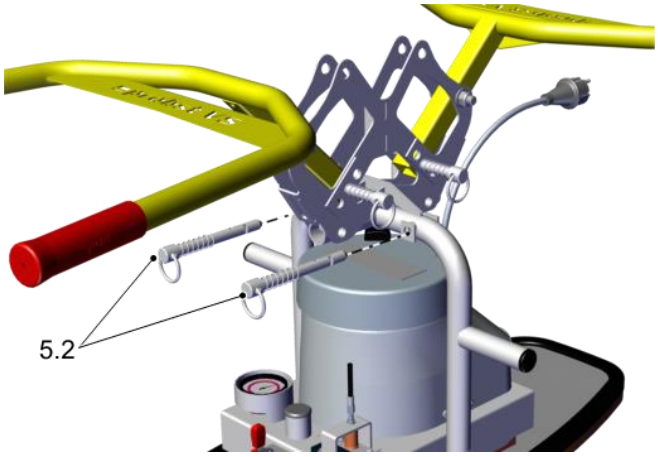

6. Sicherstellen, dass die Steckbolzen (5.2) sicher verriegelt sind.

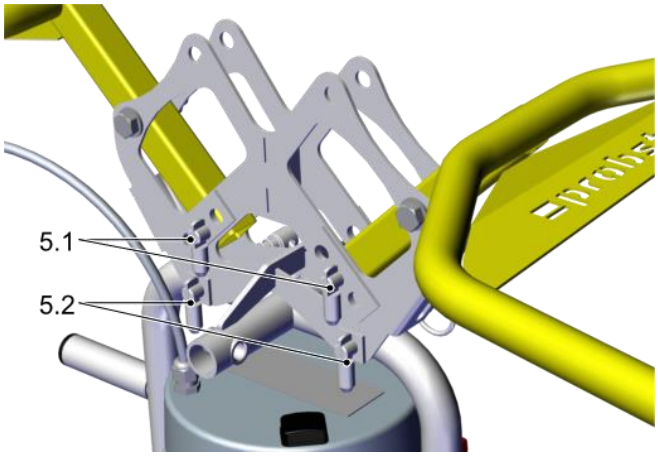

7.7 Hebegerät einschalten

1. Den Netzstecker (13) mit einem geeigneten Kabel (nicht im Lieferumfang enthalten) an der Spannungsversorgung anschließen.

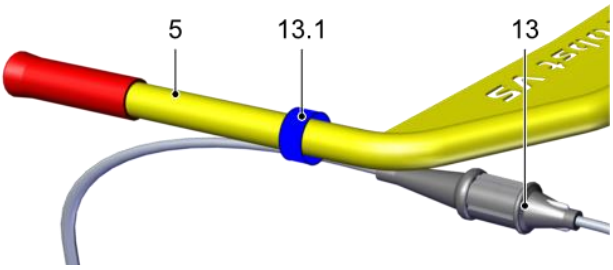

2. Das Kabel mit dem Klettband (13.1) am Bedienbügel (5) befestigen.

3. Sicherstellen, dass der Netzstecker (13) nicht versehentlich gelöst werden kann.

4. Den Hauptschalter (2) auf 1 stellen.

- Das Hebegerät mit laufendem Vakuum-Erzeuger nicht auf eine luftdichte Oberfläche stellen.
- Bei Arbeitspausen von mehr als zwei Minuten den Vakuum-Erzeuger abschalten.

7.8 Kettenkasten mit Einhängeöse befestigen (Option)

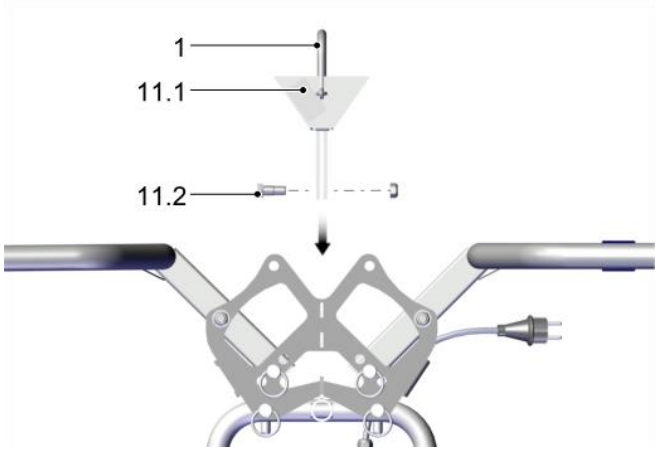

1. Den Kettenkasten (11.1) mit Einhängeöse auf den Grundkörper setzen.

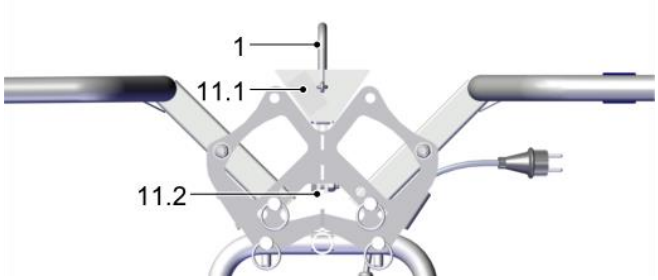

2. Die Schraube (11.2) festziehen.

3. Das Hebegerät mit der Einhängeöse (1) am Transportmittel anschlagen.

7.9 Last anheben

⚠ WARNUNG

Herabfallende Gegenstände durch unzureichendes Vakuum

Schwere Verletzungen oder Tod!

- Vor dem Anheben der Last sicherstellen, dass das Arbeitsvakuum von -0,2 bar erreicht ist.

- Das Verhältnis von Hebezeit zu Belüftungszeit (Ablösen) sollte etwa 2/3 zu 1/3 betragen.
- Maximale Hebezeit 2 Minuten, anschließend 1 Minute freies Saugen.

7.9.1 Manuelle Handhabung

Das Hebegerät muss an beiden Bedienbügeln mit zwei Bedienern angehoben werden.

⚠ VORSICHT

Rutschiger Untergrund oder Hindernisse

Verletzungsgefahr durch Ausrutschen oder Stolpern

- Vor der Handhabung sicherstellen, dass die Bediener nicht rutschen oder stolpern können.

1. Das Hebegerät über dem Schwerpunkt der Last positionieren.
2. Das Hebegerät vorsichtig auf der Last aufsetzen. → Die Last wird angesaugt
3. .Sicherstellen, dass die gesamte Fläche der Saugplatte(n) auf der Last aufsitzt.
4. Vor dem Anheben sicherstellen, dass die Last nicht anhaftet oder verkantet.
5. Sobald das Manometer das Mindest-Vakuum anzeigt (-0,2 bar), die Last vorsichtig anheben.

7.9.2 Handhabung mit Transportmittel (Option Einhängeöse mit Kettenkasten)

⚠ WARNUNG

Herabfallen der Last beim Befestigen der Lastsicherungskette

Quetschgefahr!

- Beim Befestigen der Lastsicherungskette nicht unter die Last greifen.

⚠ WARNUNG

Schnelles Fahren über unebenes Gelände

Schwere Verletzungen durch Herabfallen der Last!

- Bei angehobener Last nur mit Schrittgeschwindigkeit fahren.
- Erschütterungen und ruckartiges Transportieren vermeiden.

⚠ VORSICHT

Verletzungsgefahr durch Kollision!

- In Bewegungsrichtung hinter dem Hebegerät gehen und Sicherheitsabstände einhalten.

1. Sobald das Manometer das Mindest-Vakuum anzeigt (-0,2 bar), die Last vorsichtig anheben (die eventuelle Hebehilfe im Feingang betätigen).

2. Eventuelle Pendelbewegungen mit dem Bedienbügel ausgleichen.

3. Unmittelbar nach dem Aufnehmen (z. B. von einer Palette oder von einem LKW) die Last bis knapp über dem Boden absenken (ca. 20 bis 30 cm).

4. Die Lastsicherungskette (11) am Kettenkasten (11.1) befestigen.

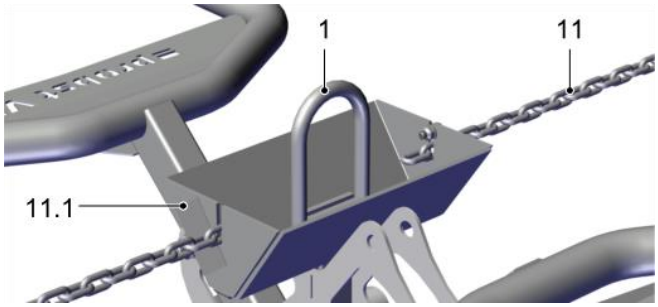

   ⇨ Die Lastsicherungskette muss dicht an der Last anliegen.

5. Das Kettenende im Kettenkasten verstauen, damit es bei der Handhabung nicht stört.

⇨ Die Last kann nun bodennah transportiert werden (ca. 50 cm über dem Boden).

- Das Hebegerät am Bedienbügel führen.
- Lasten niemals über Personen hinweg befördern.
- Nur bei guter Sicht über den gesamten Arbeitsbereich arbeiten.
- Das Hebegerät so bodennah wie möglich führen.

7.10 Last ablegen

⚠ VORSICHT

Verrutschen oder Kippen der Last beim Ablegen

Verletzungsgefahr!

- Vor dem Lösen der Last sicherstellen, dass die Last nicht verrutschen oder kippen kann.

7.10.1 Manuelle Handhabung

1. Das Hebegerät mit der Last vorsichtig ablegen.
2. Vor dem Lösen der Last sicherstellen, dass die Last nicht verrutschen oder kippen kann.
3. Die Verriegelung (8.2) drücken und den Betätigungshebel (8) vorsichtig ziehen.

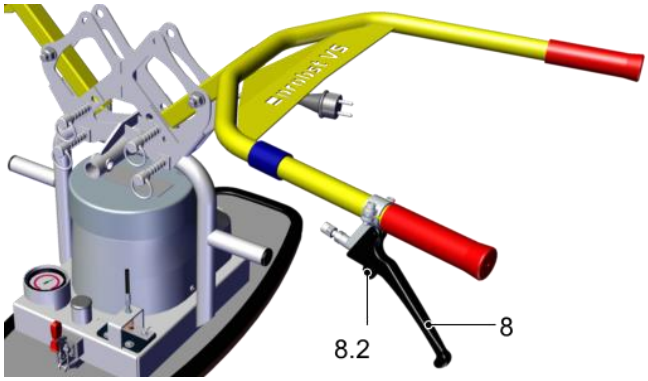

⇨ Die Last wird gelöst.

7.10.2 Handhabung mit Transportmittel (Option Einhängeöse mit Kettenkasten)

⚠ WARNUNG

Herabfallen der Last beim Entfernen der Lastsicherungskette

Quetschgefahr!

- Beim Entfernen der Lastsicherungskette nicht unter die Last greifen.

1. Die Last vorsichtig bis knapp über dem Boden absenken (ca. 20 – 30 cm).
2. Die Lastsicherungskette (11) aushängen und im Kettenkasten (11.1) verstauen.
3. Die Last vollständig absetzen.
4. Sicherstellen, dass die Last nicht verrutschen oder kippen kann.

7.11 Bedienbügel in die Parkposition bringen

Die Bedienbügel durch Umstecken der Steckbolzen in Parkposition bringen.

1. Beide Steckbolzen (5.1) abziehen.

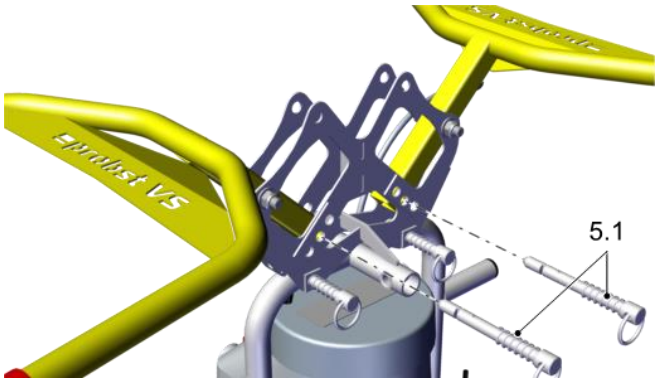

2. Die Bedienbügel (5) in die Parkposition klappen.

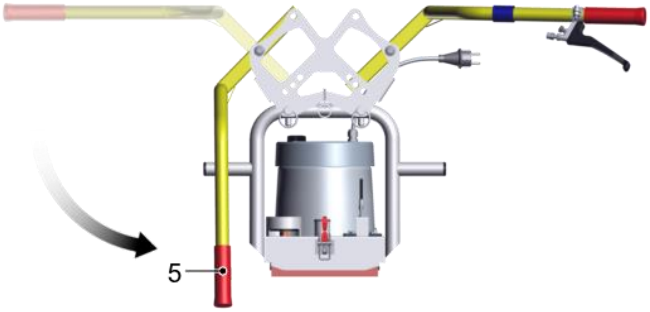

3. Die Steckbolzen (5.1) wieder einsetzen.

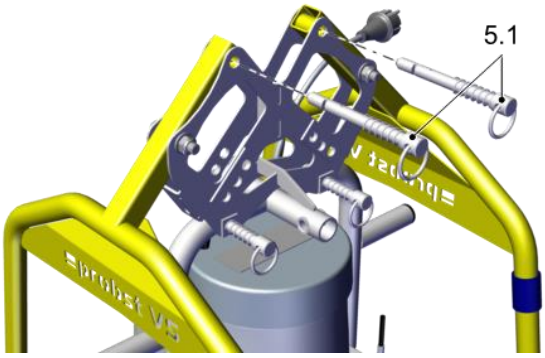

4. Sicherstellen, dass die Steckbolzen sicher verriegelt sind.

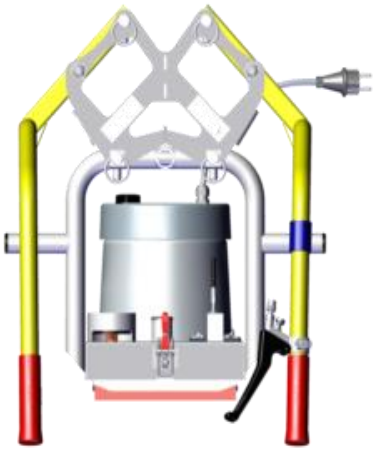

⇨ Das Hebegerät kann jetzt gelagert werden, ohne die Saugplatte zu beschädigen.

8 Störungsbehebung

8.1 Sicherheit

8.1.1 Sicherheitshinweise für die Störungsbehebung

Störungen am Hebegerät dürfen nur von qualifizierten Fachkräften für Mechanik und Elektrik behoben werden.

Das Personal muss die Betriebsanleitung gelesen und verstanden haben.

⚠ GEFAHR

Stromschlag durch elektrische Bauteile unter Spannung

Schwere Verletzungen oder Tod!

- Vor Installations- und Wartungsarbeiten sowie vor einer Störungsbehebung sicherstellen, dass die elektrischen Bauteile nicht unter Spannung stehen.
- Den Netzstecker ziehen.

⚠ WARNUNG

Verletzungsgefahr durch Unterdruck!

- Vor einer Störungsbehebung oder vor Wartungsarbeiten den Vakuum-Erzeuger abschalten.
- Sicherstellen, dass kein gespeichertes Restvakuum im Vakuum-Kreis verblieben ist.

⚠ WARNUNG

Verletzungsgefahr durch unsachgemäße Wartung oder Störungsbehebung

- Nach jeder Wartung oder Störungsbehebung die ordnungsgemäße Funktionsweise des Produkts, insbesondere der Sicherheitseinrichtungen, prüfen.

8.1.2 Schutzausrüstung

- Für Installation, Störungsbehebung und Wartungsarbeiten ist folgende Schutzausrüstung erforderlich:

- Sicherheitsschuhe
- Feste Arbeitshandschuhe

8.2 Hilfe bei Störungen

- Wenn die Last nicht gehoben werden kann, folgende Liste durchgehen, um den Fehler zu finden und zu beheben:

Störung	Ursache	Abhilfe
Vakuum-Erzeuger arbeitet, Last wird aber nicht angesaugt.	Die Saugplatte bedeckt die Last nicht vollständig. Leckageluft wird angesaugt.	▸ Hebegerät so auf der Last positionieren, dass die Saugplatte vollständig die Last bedeckt.
	Filtersieb ist verschmutzt.	▸ Filtersieb reinigen.
	Schlauch oder Verschraubungen sind undicht.	▸ Bauteile austauschen oder abdichten.
Mindest-Vakuum -0,2 bar wird nicht erreicht.	Dichtlippe der Saugplatte ist beschädigt.	▸ Saugplatte ersetzen.
	Last hat Risse, Aussparungen oder ist porös.	Handhabung der Last ist mit diesem Hebegerät nicht möglich.
	Manometer ist defekt.	▸ Manometer ersetzen.
	Schlauch oder Verschraubungen sind undicht.	▸ Bauteile abdichten oder ersetzen.
	Einsatzort höher als 1600 über NN.	▸ Die maximale Höhe des Einsatzorts beachten.
Die Vakuum-Erzeugung arbeitet nicht.	Der Hauptschalter steht auf AUS.	▸ Den Hauptschalter auf EIN schalten.
	Der elektrische Anschluss ist defekt.	1. Den Anschluss prüfen und reparieren. 2. Die Netzzuleitung prüfen.
	Die Temperaturüberwachung hat ausgelöst.	▸ Den Vakuum-Erzeuger abkühlen lassen.
	Die Stromaufnahme ist erhöht.	1. Den Filtersieb reinigen. 2. Den Motor auf Defekt prüfen.
	Der Vakuum-Erzeuger ist defekt.	▸ Den Vakuum-Erzeuger prüfen und gegebenenfalls den Probst-Service verständigen.

9 Wartung

9.1 Sicherheit

9.1.1 Sicherheitshinweise für die Wartung

Störungen am Hebegerät dürfen nur von qualifizierten Fachkräften für Mechanik und Elektrik behoben werden.

Das Personal muss die Betriebsanleitung gelesen und verstanden haben.

⚠ GEFAHR

Stromschlag durch elektrische Bauteile unter Spannung

Schwere Verletzungen oder Tod!

- Vor Installations- und Wartungsarbeiten sowie vor einer Störungsbehebung sicherstellen, dass die elektrischen Bauteile nicht unter Spannung stehen.
- Den Netzstecker ziehen.

⚠ WARNUNG

Verletzungsgefahr durch Unterdruck!

- Vor einer Störungsbehebung oder vor Wartungsarbeiten den Vakuum-Erzeuger abschalten.
- Sicherstellen, dass kein gespeichertes Restvakuum im Vakuum-Kreis verblieben ist.

⚠ WARNUNG

Verletzungsgefahr durch unsachgemäße Wartung oder Störungsbehebung

- Nach jeder Wartung oder Störungsbehebung die ordnungsgemäße Funktionsweise des Produkts, insbesondere der Sicherheitseinrichtungen, prüfen.

9.1.2 Schutzausrüstung

- Für Installation, Störungsbehebung und Wartungsarbeiten ist folgende Schutzausrüstung erforderlich:

- Sicherheitsschuhe
- Feste Arbeitshandschuhe

9.2 Regelmäßige Prüfungen

- Landesspezifische Vorschriften beachten.
- Landesspezifisch vorgeschriebene Inspektionstermine einhalten.
- Das Hebegerät nur nach behördlicher Freigabe zur Nutzung freigeben.

Prüfplakette mit letztem und nächsten Prüfungstermin

- Nur wenn die Prüfung erfolgreich durchgeführt worden ist, darf der Prüfer die Prüfplakette anbringen.

9.3 Wartungsplan

Probst gibt folgende Prüfungen und Prüfintervalle vor. Der Betreiber muss die am Einsatzort gültigen gesetzlichen Regelungen und Sicherheitsvorschriften einhalten. Die Intervalle gelten für den Einschichtbetrieb. Bei starker Beanspruchung, z. B. im Mehrschichtbetrieb, müssen die Intervalle entsprechend verkürzt werden.

Wartungstätigkeit	Täglich	Wöchentlich	Monatlich	Halbjährlich	Jährlich
Zustand der Lastsicherungskette und des Einhängehakens prüfen.	X				X
Sicherheitseinrichtungen prüfen: • Manometer • Verriegelung Betätigungshebel Last ablösen	X				X
Dichtlippen der Saugplatten prüfen und reinigen, bei Verschleiß ersetzen.		X			X
Filtersieb reinigen, ggf. ersetzen.		X			X
Die Dichtheit des Vakuum-Kreises prüfen.			X		X
Tragende Teile, z. B. Aufhängung auf Verformung, Verschleiß oder sonstige Beschädigung prüfen.					X
Lesbarkeit von Typen- und Traglastschild prüfen. Bei Bedarf reinigen.					X
Lesbarkeit von Warnschildern prüfen. Bei Bedarf reinigen.					X
Prüfplakette aktuell?					X
Allgemeinen Zustand des Hebegeräts prüfen.					X
Die Betriebsanleitung ist vorhanden, lesbar und für das Personal zugänglich.					X
Elektroinstallation und Kabelverschraubungen prüfen.					X

9.4 Dichtheit des Hebegeräts prüfen

Die Dichtheit des Hebegeräts monatlich prüfen.

1. Den Vakuum-Erzeuger einschalten.
2. Das Hebegerät auf eine Last mit dichter, glatter Oberfläche, z. B. eine Blechtafel, aufsetzen.
3. Die Last ansaugen.

Wenn dieses Vakuum nicht erreicht wird, folgende Punkte prüfen:

1. Den Zustand der Dichtlippe und der Verschraubungen prüfen.
2. Den Staubfilter mit einer Bürste reinigen.

9.5 Staubfilter reinigen

⚠ GEFAHR

Herabfallen der Last.

Schwere Verletzungen oder Tod!

- Je nach Staubbelastung den Staubfilter mindestens einmal wöchentlich reinigen.

1. Den Vakuum-Erzeuger ausschalten.
2. Das Hebegerät vorsichtig auf die Seite kippen.
3. Den Staubfilter (10) mit einer Bürste reinigen.

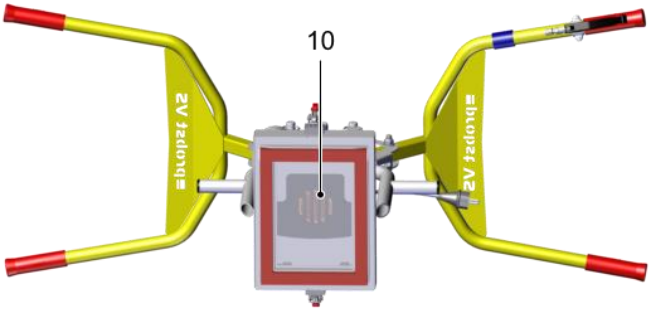

9.6 Hebegerät reinigen

Das Hebegerät ausschließlich mit einem aktiven tensidhaltigen Reiniger (pH-neutral) reinigen.

HINWEIS

Aggressives Reinigungsmittel

Beschädigung der Saugplatten und Vakuum-Schläuche!

- Zur Reinigung keine aggressiven Reinigungsmittel wie z. B. Kaltreiniger, Tetrachlorkohlenstoff, Kohlenwasserstoffe oder Essigreiniger verwenden.
- Keine scharfkantigen Gegenstände (Drahtbürsten, Schleifpapier usw.) verwenden.

- Saugplatten mindestens einmal wöchentlich mit einer weichen Bürste und mit einem aktiven tensidhaltigen Reiniger (pH-neutral) reinigen.
- Gleichzeitig mechanisch reinigen (weiche Bürste oder Ultraschall).
- Bei Raumtemperatur trocknen lassen.
- Beschädigte oder verschlissene Saugplatten (z. B. mit Rissen, Löchern oder Wellenbildung) sofort ersetzen.
- Bei Mehrfachsauggreifern immer alle Saugplatten ersetzen!

9.7 Dichtlippe ersetzen

1. Das Hebegerät vorsichtig auf die Seite kippen.

2. Die vorhandene Dichtlippe (6.2) aus der Saugplatte (6) entfernen.

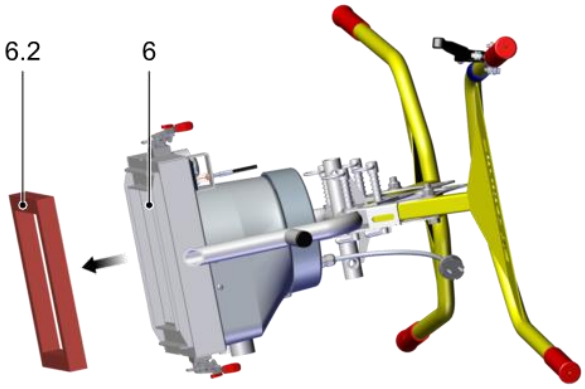

3. Von der neuen Dichtlippe die Schutzfolie abziehen.

4. Die neue Dichtlippe (6.2) in die Saugplatte drücken.

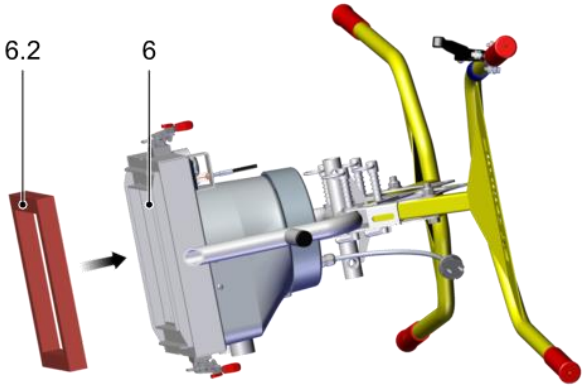

⇨ Das Hebegerät ist betriebsbereit.

10 Außerbetriebnahme und Recycling

10.1 Sicherheit

Das Hebegerät darf nur von qualifiziertem Fachpersonal außer Betrieb genommen und zur Entsorgung vorbereitet werden.

10.2 Hebegerät außer Betrieb nehmen

1. Den Hauptschalter auf 0 stellen.
2. Das Hebegerät sicher abstellen.
3. Bei einem Defekt das Hebegerät eindeutig kennzeichnen.
4. Die Saugplatte demontieren.
5. Gegebenenfalls Schutzüberzieher über die Saugplatte ziehen.
6. Das Hebegerät beschädigungsfrei lagern und gegen unbefugte Nutzung sichern.

10.3 Hebegerät entsorgen

1. Das Hebegerät außer Betrieb nehmen.
2. Die Saugplatte demontieren und entsorgen.
3. Den Vakuum-Erzeuger demontieren und entsorgen.
4. Den Grundkörper demontieren und entsorgen.

Für die sachgerechte Entsorgung wenden Sie sich bitte an ein Entsorgungsunternehmen für technische Güter mit dem Hinweis, die zu diesem Zeitpunkt geltenden Entsorgungs- und Umweltvorschriften zu beachten. Bei der Suche nach einem geeigneten Unternehmen ist Ihnen Probst gerne behilflich.

EG-Konformitätserklärung

Bezeichnung:	SPEEDY VS-140/200 Vakuum-Hand-Verlegegerät
Typ:	SPEEDY VS-140/200 / SPEEDY VS-140/200-XL SPEEDY VS-140/200-110 / SPEEDY VS-140/200-XL-110
Bestell-Nr.:	5270.0015 / 5270.0016 5270.0017 / 5270.0018
Hersteller:	Probst GmbH Gottlieb-Daimler-Straße 6 71729 Erdmannhausen, Germany info@probst-handling.de www.probst-handling.de

Die vorstehend bezeichnete Maschine entspricht den einschlägigen Vorgaben nachfolgender EU-Richtlinien:

2006/42/EG (Maschinenrichtlinie)

Folgende Normen und technische Spezifikationen wurden herangezogen:

DIN EN ISO 12100

Sicherheit von Maschinen - Allgemeine Gestaltungsleitsätze - Risikobeurteilung und Risikominderung (ISO 12100:2010)

DIN EN ISO 13857

Sicherheit von Maschinen - Sicherheitsabstände gegen das Erreichen von Gefährdungsbereichen mit den oberen u. unteren Gliedmaßen (ISO 13857:2008).

EN ISO 2151

Akustik- Kompressoren und Vakuumpumpen, Bestimmung der Geräuschemission

DIN EN 60204-1 (IEC 60204-1)

Sicherheit von Maschinen, Elektrische Ausrüstung von Industriemaschinen. Teil 1: Allgemeine Anforderungen

Dokumentationsbevollmächtigter:

Name: J. Holderied
Anschrift: Probst GmbH; Gottlieb-Daimler-Straße 6; 71729 Erdmannhausen, Germany

Unterschrift, Angaben zum Unterzeichner:

Erdmannhausen, 09.04.2019.....
(M. Probst, Geschäftsführer)

Wartungsnachweis

Garantieanspruch für dieses Gerät besteht nur bei Durchführung der vorgeschriebenen Wartungsarbeiten (durch eine autorisierte Fachwerkstatt)! Nach jeder erfolgten Durchführung eines Wartungsintervalls muss unverzüglich dieser Wartungsnachweis (mit Unterschrift u. Stempel) an uns übermittelt werden 1).

1) per E-Mail an: service@probst-handling.com / per Fax oder Post

Betreiber: _____

Gerätetyp: _____ **Artikel-Nr.:** _____

Geräte-Nr.: _____ **Baujahr:** ____

Wartungsarbeiten nach 25 Betriebsstunden

Datum:	Art der Wartung:	Wartung durch Firma:
		Stempel
		……
		Name *Unterschrift*

Wartungsarbeiten alle 50 Betriebsstunden

Datum:	Art der Wartung:	Wartung durch Firma:
		Stempel
		……
		Name *Unterschrift*
		Stempel
		……
		Name *Unterschrift*
		Stempel
		……
		Name *Unterschrift*

Wartungsarbeiten 1x jährlich

Datum:	Art der Wartung:	Wartung durch Firma:
		Stempel
		……
		Name *Unterschrift*
		Stempel
		……
		Name *Unterschrift*

Probst GmbH
Gottlieb-Daimler-Straße 6
71729 Erdmannhausen
Germany

Telefon +49 7144 3309-0
Telefax +49 7144 3309-50
info@probst-handling.de

Geschäftsführer:
Martin Probst
Dr. Markus Michalke
Sören Presser-Velder

Stuttgart HRB 310 453
USt. IdNr. DE 146197555

www.probst-handling.com

Driftsvejledning

Oversættelse af den originale driftsvejledning

SPEEDY VS-140/200 Manuel vakuum-læggemaskine

SPEEDY VS-140/200 / SPEEDY VS-140/200-XL
SPEEDY VS-140/200-110 / SPEEDY VS-140/200-XL-110

Anvisning

Betjeningsvejledningen blev forfattet på tysk. Skal opbevares til fremtidig brug. Med forbehold for tekniske ændringer, trykfejl og fejl.

Udgiver

© Probst GmbH, 04/19

Dette dokument er beskyttet af ophavsret. Der dermed begrundede rettigheder forbliver hos Probst GmbH. Mangfoldiggørelse af værket eller dele af dette værk er kun tilladt inden for rammerne af lovbestemmelserne i ophavsretten. Ændring eller forkortelse af værket er forbudt uden det udtrykkelige skriftlige samtykke fra Probst GmbH.

Kontakt

Probst GmbH

Gottlieb-Daimler-Straße 6

71729 Erdmannhausen, Tyskland

info@probst-handling.com

www.probst-handling.com

Indholdsfortegnelse

1 Vigtige oplysninger ... 5
1.1 Den tekniske dokumentation er en del af produktet ... 5
1.2 Oplysninger om håndtering af denne driftsvejledning ... 5
1.3 Advarsler i dette dokument ... 5
1.4 Symboler ... 5
1.5 Informationsskilte på løfteenheden ... 6

2 Grundlæggende sikkerhedsanvisninger ... 9
2.1 Formålsbestemt anvendelse ... 9
2.2 Ikke tilsigtet brug ... 9
2.3 Fareområde ... 9
2.3.1 Manuel håndtering ... 9
2.3.2 Håndtering med transportmidler ... 9
2.4 Farer under drift ... 10
2.5 Omgivelses- og driftsbetingelser ... 10
2.6 Krav til arbejdsområdet ... 11
2.7 Personalets kvalifikationer ... 11
2.8 Personligt beskyttelsesudstyr ... 11
2.9 Sikkerhedsanordninger ... 12
2.10 Teknisk tilstand ... 12
2.11 Operatørens ansvar ... 12
2.12 Landespecifikke regler for operatøren ... 12

3 Produktbeskrivelse ... 13
3.1 Komponenter ... 13
3.2 Betjeningselementer ... 14
3.3 Vakuumgenerator ... 14
3.4 Sugeplader ... 14

4 Tekniske data ... 16

5 Transport og opbevaring ... 17
5.1 Beskyttelsesudstyr ... 17
5.2 Kontrol af leverancen ... 17
5.3 Fjernelse af emballagen ... 17
5.4 Transport af løfteenheden ... 17
5.5 Opbevaring af løfteenheden ... 18

6 Installation ... 19
6.1 Sikkerhed ... 19
6.1.1 Sikkerhedsinstruktioner for installationen ... 19
6.1.2 Beskyttelsesudstyr ... 19
6.2 Maskinen tages i brug ... 19

7 Drift ... 20
7.1 Sikkerhed ... 20
7.1.1 Sikkerhedsinstruktioner for betjeningen ... 20
7.1.2 Personalets kvalifikationer ... 21
7.1.3 Beskyttelsesudstyr ... 21
7.1.4 Korrekt anvendelse af løfteenheden ... 21
7.1.5 Adfærd i nødsituationer ... 22
7.2 Kontrol før arbejdets begyndelse ... 22
7.3 Håndtering af fugtige laster ... 22
7.4 Fastgørelse af sugepladen ... 23
7.5 Flyt betjeningsbøjlen til arbejdspositionen ... 24
7.6 Drej betjeningsbøjlen 90 ° ... 25
7.7 Tænd for løftemaskinen ... 27
7.8 Fastgør kædekassen med isætningsøjer (ekstraudstyr) ... 28
7.9 Løft lasten ... 28
7.9.1 Manuel håndtering ... 29
7.9.2 Håndtering med transportmidler (ekstraudstyr isætningsøjer med kædekasse) ... 29
7.10 Sæt lasten ned ... 30
7.10.1 Manuel håndtering ... 31
7.10.2 Håndtering med transportmidler (ekstraudstyr isætningsøjer med kædekasse) ... 31
7.11 Flyt betjeningsbøjlen til parkeringspositionen ... 31

8 Fejlfinding- og udbedring ... 34
8.1 Sikkerhed ... 34
8.1.1 Sikkerhedsinstruktioner til afhjælpning af fejl ... 34
8.1.2 Beskyttelsesudstyr ... 34
8.2 Hjælp ved fejl ... 34

9 Vedligeholdelse ... 36
9.1 Sikkerhed ... 36
9.1.1 Sikkerhedsinstruktioner til vedligeholdelse ... 36
9.1.2 Beskyttelsesudstyr ... 36
9.2 Regelmæssige kontroller ... 36
9.3 Serviceplan ... 37
9.4 Kontrol af løfteenhedens tæthed ... 37
9.5 Rengøring af støvfilteret ... 37
9.6 Rengøring af løfteenheden ... 38
9.7 Udskiftning af tætningslæbe ... 38

10 Nedlæggelse og genanvendelse ... 40
10.1 Sikkerhed ... 40
10.2 Nedtagning af løfteenheden ... 40
10.3 Bortskaffelse af løfteenheden ... 40

1 Vigtige oplysninger

1.1 Den tekniske dokumentation er en del af produktet

1. Følg instruktionerne i dokumenterne for problemfri og sikker betjening.
2. Opbevar den tekniske dokumentation i nærheden af produktet. Den skal altid være tilgængelig for personalet.
3. Overfør den tekniske dokumentation til efterfølgende brugere.

⇨ Manglende overholdelse af instruktionerne i denne driftsvejledning kan resultere i livstruende kvæstelser!

⇨ Probst påtager sig intet ansvar for skader og funktionsfejl, der skyldes manglende overholdelse af instruktionerne.

Hvis du stadig har spørgsmål efter at have læst den tekniske dokumentation, skal du kontakte serviceafdelingen hos Probst på:

www.probst-handling.com

1.2 Oplysninger om håndtering af denne driftsvejledning

Produktet SPEEDY VS-140/200 kaldes generelt en løfteenhed.

Probst GmbH kaldes som regel Probst i denne driftsvejledning.

Denne driftsvejledning indeholder vigtige oplysninger om løfteenhedens forskellige driftsfaser:

- Transport, opbevaring, idriftsættelse og nedlæggelse
- Sikker betjening, nødvendigt vedligeholdelsesarbejde, fjernelse af eventuelle fejl

Betjeningsvejledningen beskriver løfteenheden på tidspunktet af leveringen fra Probst.

1.3 Advarsler i dette dokument

Advarsler omtaler farer, der kan opstå ved håndtering af produktet. De findes i fire fareniveauer, som du kan genkende ved signalordet.

Signalord	Betydning
FARE	Betegner en fare med høj risiko, der vil resultere i død eller alvorlig personskade, hvis den ikke undgås.
ADVARSEL	Betegner en fare med mellemhøj risiko, der kan resultere i død eller alvorlig personskade, hvis den ikke undgås.
FORSIGTIGT	Betegner en fare med lav risiko, som kan resultere i mindre eller moderat personskade, hvis den ikke undgås.
BEMÆRK	Angiver en fare, der fører til materielle skader.

1.4 Symboler

ⓘ Dette symbol angiver nyttige og vigtige oplysninger.

✓ Dette symbol står for en forudsætning, der skal være opfyldt, inden der foretages en handling.

▸ Dette symbol står for en handling, der skal udføres.

⇨ Dette symbol står for resultatet af en handling.

Handlinger, der består af mere end et trin, er nummereret:

1. Første handling, der skal udføres.
2. Anden handling, der skal udføres.

1.5 Informationsskilte på løfteenheden

Advarsel om elektrisk spænding
2904.0397

Advarsel håndskade fra knusning
2904.0396

Advarsel om elektrisk spænding
Livsfare!
Inden du åbner huset, skal du sørge for at tage stikket ud af strømforsyningen
2904.0387

Næste UVV-kontrol 2904.0056

Datour til UVV-kontrol

Løft lasten i tyngdepunktet
2904.0383

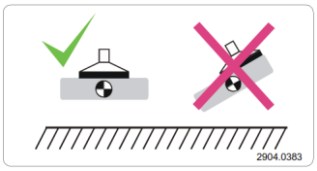

Lasten, der er suget fast, må aldrig løftes og transporteres uden yderligere sikring ved hjælp af lastsikringskæden.

2904.0767

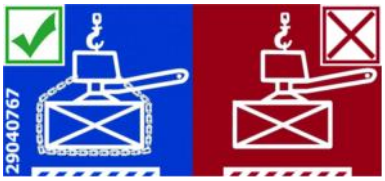

Lastsikringskæder skal ligge tæt mod lasten. Lastsikringskæder må aldrig hænge løst under lasten!

2904.0690

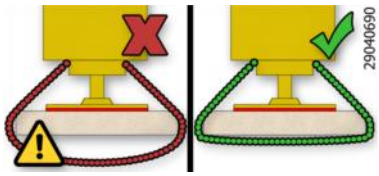

Træd aldrig ind under svævende last.

2904.0210 - 30 mm

2904.0209 - 50 mm

2904.0204 - 80 mm

Læs betjeningsvejledningen.

2904.0665 - 30 mm

2904.0666 - 50 mm

Påbud anvend høreværn

2904.0298

1.6 Maskinskilt

Maskinskilt (eksempel)

Maskinskiltet er fastgjort til produktet og skal altid være læseligt.

Maskinskiltet indeholder følgende data:

- Artikelnummer
- Maskinnummer
- Serienummer
- Byggeår
- Egenvægt
- Maks. tilladt bæreevne

▸ Når du bestiller reservedele, har garantikrav eller andre forespørgsler, skal du angive alle ovenstående oplysninger.

2 Grundlæggende sikkerhedsanvisninger

2.1 Formålsbestemt anvendelse

Løfteenheden SPEEDY VS-140/200 bruges til at løfte, transportere og flytte porøse plader såvel som til betonoverflader og lignende tæt på jorden.

- I standardversionen betjenes løfteenheden manuelt af to operatører. Maks. tilladt bæreevne 140 kg.
- Ved hjælp af et isætningsøje, som fås som ekstraudstyr, kan løfteanordningen også fastgøres til et egnet transportmiddel (kran, entreprenørkøretøj osv.). Håndtering kun med lastsikringskæde. Maks. tilladt bæreevne 200 kg.

Betjeningshåndtagene er kun godkendt til en bæreevne på maks. 140 kg.

De laster, der skal løftes, skal have tilstrækkelig iboende stabilitet, så de ikke ødelægges under løftning.

Sugepladen er ikke en del af leveringsomfanget. Brugeren skal sørge for, at der kun anvendes sugeplader, der er egnet til den konkrete last. Den skal være beregnet til fastgørelse til løfteenheden.

Den maksimalt tilladte bæreevne må ikke overskrides (> se kapitel Tekniske data). Den maksimalt tilladte bæreevne afhænger af den anvendte sugeplade (se sugepladens bæreevneplade).

Løfteanordningen er bygget i henhold til den kendte teknik og leveres driftssikkert, men der kan stadig være farer ved brug.

2.2 Ikke tilsigtet brug

Probst påtager sig intet ansvar for skader forårsaget af brug af løfteanordningen til andre formål end det, der er beskrevet i den formålsbestemt anvendelse. Brug af løfteanordningen til laster, der ikke er nævnt i ordrebekræftelsen, eller som har andre fysiske egenskaber end de laster, der er angivet i ordrebekræftelsen, betragtes som ikke tilsigtet brug. Især betragtes følgende typer brug som ikke tilsigtede:

- Brug som opstignings- eller klatrehjælp.
- Løft af mennesker eller dyr.
- Opbevaring af lasten i fastsuget tilstand.
- Fastsugning af dele af bygninger, faciliteter eller underlaget.
- Opsugning af væsker og bulkgods (f.eks. granulat).
- Evakuering af genstande, der kam implodere.
- Fastgørelse af laster med reb, kæder osv.

2.3 Fareområde

2.3.1 Manuel håndtering

Løfteenheden betjenes af to operatører. Operatørerne står mellem betjeningsbøjlerne.

Området under sugepladen skal betragtes som et fareområde.

2.3.2 Håndtering med transportmidler

Mennesker, der opholder sig i fareområdet for løfteenheden, kan komme alvorligt til skade.

- Sørg for, at der ikke er nogen uautoriserede personer i fareområdet.
- For at undgå at lasten forskydes, skal du sikre dig, at kollisioner med omgivelserne undgås.

Løfteenhedens fareområde omfatter følgende områder:

- Området direkte under løfteenheden og lasten.
- Den umiddelbare omgivelse af løfteenheden og lasten.
- Arbejdsområdet for det anvendte transportmiddel.

2.4 Farer under drift

⚠ FORSIGTIGT

Risiko for personskade på grund af ikke tildækkede sugepunkter og trykluftledninger

- Det er forbudt at se, lytte eller gribe ind i sugepunkter og trykluftledninger.
- Ikke tildækkede sugepunkter og trykluftledninger må ikke føres tæt på øjne eller kropsåbninger.
- Anbring ikke sugeplader på kroppen.

⚠ FORSIGTIGT

Spidse genstande

Skader på vakuumslanger på grund af spidse genstande

- Sørg altid for, at vakuumslangerne ikke kan beskadiges af spidse genstande.

2.5 Omgivelses- og driftsbetingelser

Løfteenheden må *ikke* betjenes under følgende forhold:

- Brug i eksplosionsfarlige områder.
- Område med sure eller alkaliske medier.
- Brug over 1600 m over havets overflade (det krævede driftsvakuum kan ikke opnås).

⚠ FORSIGTIGT

Farlige gasser, dampe og støv suges ind og distribueres af vakuumgeneratoren.

Vejrtrækningsproblemer!

- Før arbejdet påbegyndes, skal du sørge for, at den omgivende luft, der suges ind, ikke indeholder farlige stoffer.
- Sørg for, at der ikke er farlige stoffer på eller i lasten, der kan suges ind.

⚠ FORSIGTIGT

Blokering af vakuumsystemet på grund af opsugning af væsker

Ulykkesrisiko grundet nedfaldende last!

- Sug ikke væsker eller bulkmaterialer op.
- Hold øje med manometeret.

⚠ FORSIGTIGT

Fare pga. lynnedslag under tordenvejr!

▸ Afhængig af tordenvejrets intensitet skal arbejdet om nødvendigt standses.

Løfteenheden må kun betjenes under følgende forhold:

- Betjening er kun tilladt i temperaturområdet fra 3 °C til + 40 °C (37,5 °F til 104 °F).
- Miljøet skal være fri for fugt, væde, snavs, støv, olie eller andre klimatiske forhold, der reducerer friktion.
- Løfteenheden skal være tilstrækkelig dimensioneret til belastningen.

▸ Hvis du er i tvivl, skal du kontakte Probst inden opstart.

2.6 Krav til arbejdsområdet

Følgende krav skal være opfyldt, for at arbejdspladsen er sikker:

- Operatøren er forpligtet til at foretage en risikovurdering af de omgivende forhold på anvendelsesstedet.
- Maskinskiltet og advarslerne skal være læselige.
- Operatøren skal have et godt overblik over hele arbejdsområdet, arbejdspladsen skal være tilstrækkelig i størrelse og fri for blænding, arbejdsstedets omgivelser skal være rene og overskuelige.

2.7 Personalets kvalifikationer

Ukvalificeret personale kan ikke erkende risici og er derfor udsat for større farer!

Operatøren skal sikre sig følgende:

- De aktiviteter, der er beskrevet i denne driftsvejledning, skal indgå i personalets arbejdsopgaver.
- Personalet skal være mindst 18 år og være fysisk og mentalt egnet til opgaven.
- Produktet må kun betjenes af personer, der har afsluttet den relevante træning.
- Personalet skal modtage regelmæssig sikkerhedstræning (hyppighed i henhold til landespecifikke regler).
- Arbejde på det elektriske system må kun udføres af autoriserede el-installatører.
- Installation såvel som reparations- og istandsættelsesarbejde må kun udføres af specialister fra Probst GmbH eller af personer, der kan dokumentere en tilsvarende oplæring hos Probst.

Denne driftsvejledning henvender sig til følgende målgrupper:

- Personer, der er oplært i betjening og rengøring af produktet.
- Mekanik- og el-specialister, der er ansvarlige for installation, fejlfinding og vedligeholdelse af produktet.

Operatøren afkransystemet skal overholde landespecifikke regler for personalets alder, kompetencer og træning.

For Tyskland gælder:

Fagfolk er personer, der med udgangspunkt i deres faglige uddannelse, viden og erfaringer samt kendskab til alle relevante bestemmelser, er i stand til at bedømme den forestående opgave og de dermed forbundne farer og nødvendige sikkerhedsforanstaltninger. Faguddannet personalet skal overholde alle relevante, fagspecifikke bestemmelser.

2.8 Beskyttelsesudstyr

For at undgå personskader skal man altid bruge egnet beskyttelsesudstyr, der er tilpasset situationen.
Beskyttelsesudstyret skal opfylde følgende standarder:

- Sikkerhedssko sikkerhedsklasse S1 eller bedre
- Arbejdshandsker sikkerhedsklasse 2133 eller bedre
- Sikkerhedshjelm
- Hørselsværn klasse L eller højere

- Beskyttelsesbrille klasse F
- Hårnet
- Tætsiddende tøj

2.9 Sikkerhedsanordninger

Løftemaskinen er udstyret med følgende sikkerhedsanordninger:

- Manometer: Viser det aktuelle tryk i vakuumtanken.
- Låsning på betjeningshåndtaget (8.2) Frigørelse af lasten: Forhindrer utilsigtet frigørelse af lasten.
- Mulighed: Lastsikringskæde

▸ Før hver opstart skal du sikre dig, at sikkerhedsanordningerne er i perfekt stand (> se kapitel Kontrollér sikkerhedsanordningerne).

2.10 Teknisk tilstand

Hvis produktet betjenes i fejlbehæftet tilstand, forringes sikkerheden og funktionen.

- Brug kun løfteenheden i en original, teknisk perfekt stand.
- Følg vedligeholdelsesplanen.
- Brug kun originale Probst-reservedele.
- Hvis driftsadfærd ændres, skal løfteenheden kontrolleres for fejl. Fejl skal straks afhjælpes!
- Du må selv hverken ombygge løfteenheden eller ændre den.
- Sikkerhedsanordninger må under ingen omstændigheder frakobles.

Probst påtager sig intet ansvar for konsekvenserne af en ændring uden for sin kontrol.

2.11 Operatørens ansvar

Operatøren hæfter solidarisk over for tredjepart i løfteenhedens arbejdsområde. Der må ikke opstå situationer, hvor kompetenceområderne ikke er klart fastlagt.

- Sørg for, at der tages regelmæssige pauser.
- Sørg for, at løfteenheden ikke kan tages i brug af uautoriserede personer.
- Sørg for, at løfteenheden ikke kan bruges under vedligeholdelses- eller reparationsarbejde.
- Definer klart ansvaret for de forskellige aktiviteter på løfteenheden.
- Sørg for, at ansvar overholdes.
- Når der håndteres ukendte laster, skal der sørges for sikker drift:
  - Lasten har tilstrækkelig egen stabilitet, så den ikke kan beskadiges under håndtering.

2.12 Landespecifikke regler for operatøren

- Overhold de landespecifikke regler for forebyggelse af ulykker, sikkerhedskontrol og miljøbeskyttelse.
- Brug løfteenheden først, når det er sikret, at løfteudstyret (kran, kædetalje osv.), den er monteret i, er i overensstemmelse med de landespecifikke forskrifter og sikkerhedsbestemmelser.

3 Produktbeskrivelse

3.1 Komponenter

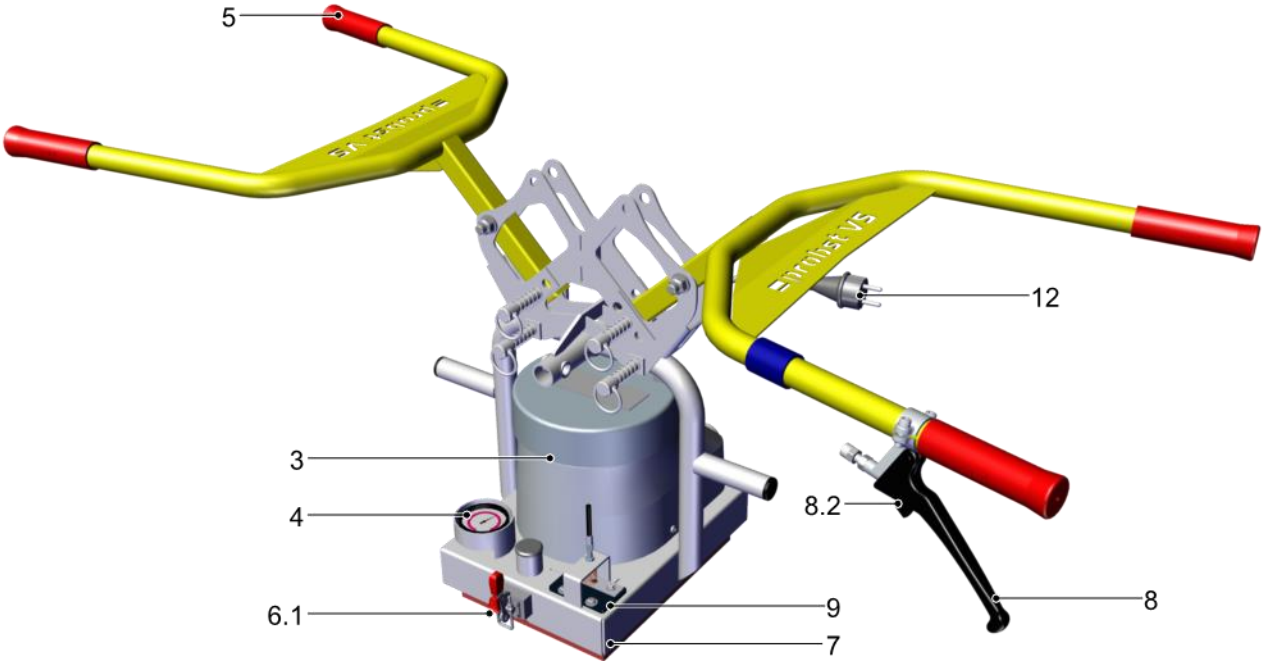

3	Vakuumblæser	4	Vakuum-manometer
5	Betjeningsbøjle	6.1	Hurtigt opspændningsværktøj til fastgørelse af sugepladen
7	Hoveddel	8	Betjeningshåndtag Frigørelse af lasten
8.2	Låsning af betjeningshåndtag	9	Udluftningsklap
12	Netforbindelse		

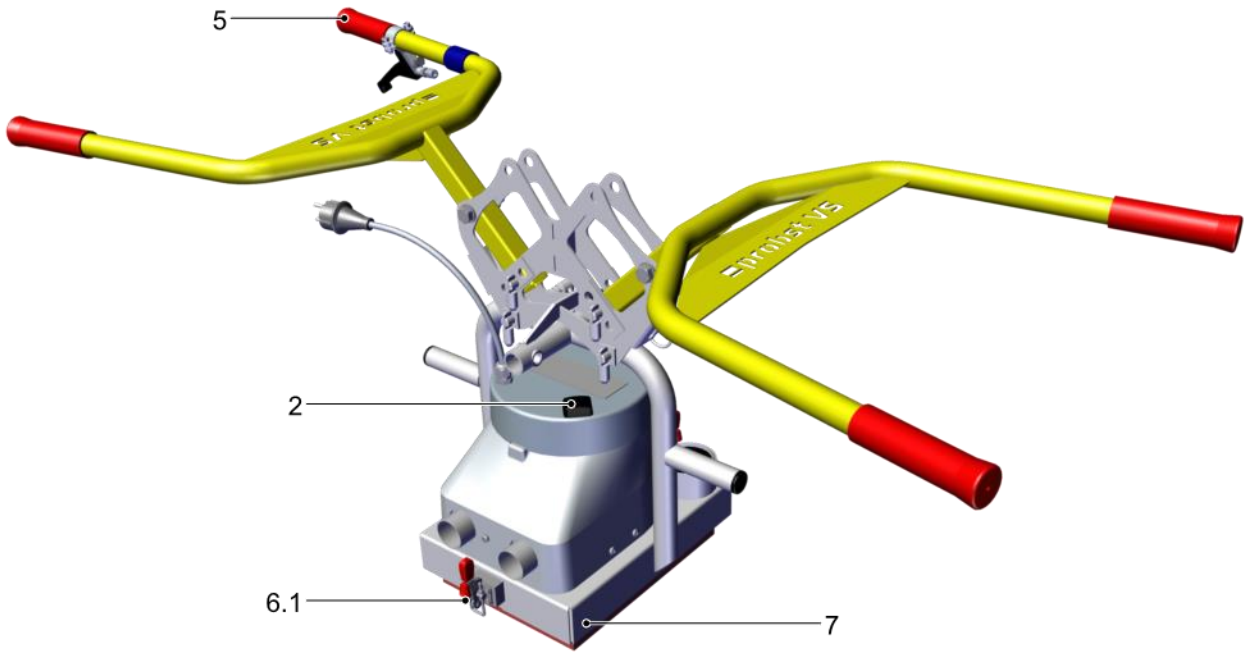

2	Hovedafbryder	5	Betjeningsbøjle
6.1	Hurtigt opspændningsværktøj til fastgørelse af sugepladen	7	Hoveddel

3.2 Betjeningselementer

- Hovedafbryderen (2) bruges til at tænde og slukke vakuumgeneratoren.
- Betjeningshåndtaget (8) tjener til at frigøre lasten. Der kan først trækkes i betjeningshåndtaget, når der er blevet trykket på låsen (8.2).

3.3 Vakuumgenerator

Vakuummet genereres af en el-drevet vakuumblæser (3). Vakuumgenereringen er designet til sugetætte laster.

3.4 Sugeplader

Sugepladen medfølger ikke. Den tjener til at suge lasten fast. Valg af sugeplade afhænger af lasten (vægt, geometri og overfladegenskaber).

Brug kun sugeplader fra Probst, fra hvis bæreevneskilt det fremgår tydeligt, hvilket er den maks. tilladte last ved et undertryk på -0,2 bar. Hvis situationen er uklar, må løfteenheden og sugepladen under ingen omstændigheder tages i drift. Kontakt Probst GmbH!

Standard sugeplader er ikke egnede til håndtering af glasruder.

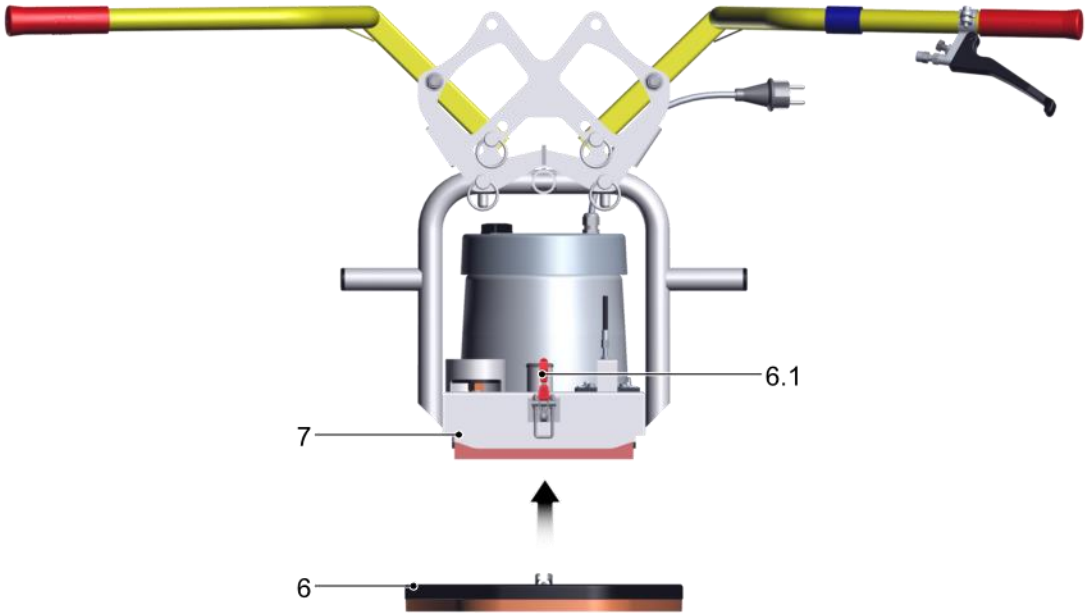

Sugepladen (6) skal fastgøres til hoveddelen (7) ved hjælp af de to hurtige opspændingsværktøjer (6.1).

Sugepladens maksimalt tilladte bæreevne bestemmer den maksimalt tilladte bæreevne af hele løfteenheden (se sugepladens bæreevneplade).

4 Tekniske data

Model	VS-140/200 med sugeplade (5270.0015)	VS-140/200 med sugeplade (5270.0017)	VS-140/200-XL med sugeplade, isætningsøje og kædekasse (5270.0016)	VS-140/200-XL med sugeplade, isætningsøje og kædekasse (5270.0018)
Strømforsyning	230 V 50 Hz	110 V 60 Hz	230 V 50 Hz	110 V 60 Hz
Strømforbrug	1,5 kW			
Maks. tilladt bæreevne	Manuel betjening: 140 kg Betjening med transportmiddel: 200 kg			
Egenvægt	20 kg	20 kg	25 kg	25 kg
Temperaturområde	+3 til +40 °C			
Støj (DIN 45 635)	<78 dB(A)			
Mål sugeplade	Variabel, op til 850x340 mm			

Sugepladens maksimalt tilladte bæreevne bestemmer den maksimalt tilladte bæreevne af hele løfteenheden (se sugepladens bæreevneplade).

Krav til den maksimalt tilladte bæreevne:

- Bæreevnen refererer til et vakuum på -0,2 bar.
- Lasten er sugetæt.

5 Transport og opbevaring

5.1 Beskyttelsesudstyr

▸ Følgende beskyttelsesudstyr kræves til håndtering:

- Sikkerhedssko
- Arbejdshandsker

5.2 Kontrol af leverancen

Leveringsomfanget fremgår af ordrebekræftelsen. Vægt og dimensioner fremgår af følgesedlen.

1. Tjek hele forsendelsen for fuldstændighed i henhold til den vedlagte følgeseddel.
2. Rapporter straks mulige skader på grund af mangelfuld emballage eller transport til speditøren og Probst.

5.3 Fjernelse af emballagen

Enheden leveres på en palle pakket i krympefolie.

BEMÆRK

Skarpe knive eller blade

Beskadigelse af komponenterne!

▸ Ved åbningen af emballagen skal du sørge for, at ingen komponenter beskadiges.

1. Fjern markerede transporthjælpemidler og sikringer.
2. Åbn og fjern krympefolien.
3. Emballagemateriale skal bortskaffes i henhold til nationale bestemmelser og retningslinjer.

5.4 Transport af løfteenheden

⚠ ADVARSEL

Faldende genstande under håndtering af komponenterne

Alvorlige kvæstelser eller død!

▸ Sørg for, at de anvendte løftehjælpemidler og løftegrej er tilstrækkeligt dimensioneret.

▸ Sørg for, at personalet er autoriseret og kvalificeret til transporter ved hjælp af løfteudstyr eller lagertransportører.

▸ Fastgør komponenterne, inden de håndteres, i overensstemmelse med de landespecifikke regler.

⚠ ADVARSEL

Faldende genstande på grund af forkert transport

Personskader og materielle skader!

- Sørg for, at der ikke opholder sig nogen personer i fareområdet.

5.5 Opbevaring af løfteenheden

Hvis løfteenheden ikke bruges i længere tid, skal den opbevares korrekt for at beskytte den mod skader. Mulig korrekt opbevaring:

- Lad løfteenheden hænge tæt på gulvet.
- Tag løfteenheden ned, og gem den væk.

BEMÆRK

Skader på sugepladerne på grund af uegnede nedsætningsforhold!

- Løfteenheden må ikke placeres på sugepladerne.

BEMÆRK

Påvirkninger fra ozon, lys (især UV), varme, ilt, fugtighed samt mekaniske påvirkninger kan forkorte gummiprodukters levetid

Skader på sugepladerne på grund af forkert opbevaring af løfteenheden!

- Opbevar gummidele, såsom sugekopper og sugeplader, køligt (0 °C til +15 °C, dog maks. 25 °C), mørkt, tørt, beskyttet mod støv, vejrlig, ozon og træk.

- Opbevar løfteenheden beskyttet mod vejrliget.

6 Installation

6.1 Sikkerhed

6.1.1 Sikkerhedsinstruktioner til installationen

Løfteenheden må kun installeres og serviceres af kvalificerede el-installatører og mekanikere.

⚠ ADVARSEL

Forkert montering

Alvorlige kvæstelser eller død!

- Montage eller afmontering må kun udføres med maskinen i spændingsløs og trykløs tilstand.
- Sørg for, at løfteenhedens tilladte bæreevne (kran, kædetalje, løfteudstyr osv.) er mindst lige så stor som den samlede løfteenheds egenvægt og tilladte bæreevne.
- Sørg for, at løftegrejet er i perfekt stand.
- Sæt kun løfteenheden fast ved hjælp af isætningsøjet.

6.1.2 Beskyttelsesudstyr

- Følgende beskyttelsesudstyr kræves til håndtering:

- Sikkerhedssko
- Arbejdshandsker

6.2 Idriftsættelse

1. Kontroller alle skrueforbindelser sidder fast.
2. Kontroller vakuumsystemets tæthed. Kontroller løfteenhedens tæthed
3. Kontroller alle løfteenhedens funktioner.
4. Udfør flere løfteforsøg med én last.

⇨ Installationen er afsluttet, når løfteforsøgene er lykkedes.

I Europa er en række kontroltjek i henhold til EN 13155 påkrævet inden ibrugtagning. Dette krav opfyldes ved hjælp af en typetest.

7 Drift

7.1 Sikkerhed

7.1.1 Sikkerhedsinstruktioner til betjeningen

⚠ FARE

Faldende genstande ved håndtering over 1,8 m

Alvorlige kvæstelser eller død!

- Afspær arbejdsområdet, når du håndterer laster med et tyngdepunkt på over 1,8 m.
- Bær en sikkerhedshjelm.

⚠ ADVARSEL

Alvorlige kvæstelser eller død som følge af faldende genstande!

- Sæt lastsikringskæden/-kæderne på før håndtering af den fastsugede last.
- Sæt altid lastsikringskæden/-kæderne på, så de(n) er spændt(e).
- Før håndtering skal du sørge for, at der ikke er mennesker i fareområdet.
- Løft aldrig laster hen over mennesker.
- Overhold den maksimalt tilladte bæreevne (se maskinskiltet og bæreevneskiltet på sugepladen).
- Sørg for at den maksimalt tilladte bæreevne af løftehjælpen er mindst lige så stor som løfteenhedens egenvægt med sugeplade og løfteenhedens tilladte bæreevne.
- Sørg for, at der ikke befinder sig løse genstande på lasten.
- Laster må ikke opbevares hængende.

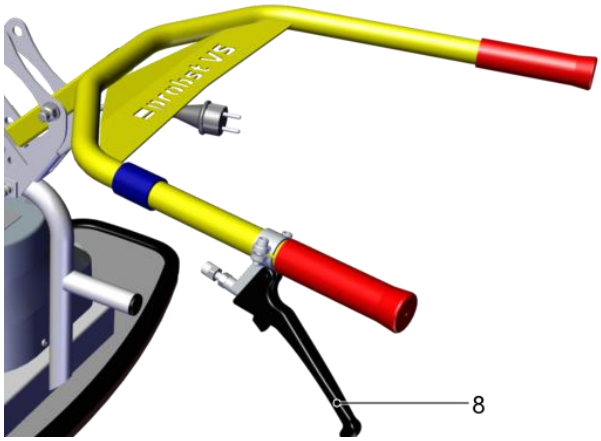

⚠ ADVARSEL

Når man trækker i betjeningshåndtaget, falder lasten ned med det samme.

Risiko for tilskadekomst!

- Træk først i betjeningshåndtaget (8), når lasten er sat sikkert ned.

⚠ FORSIGTIGT

Belastningens overflade er støvet, snavset, fedtet, fugtig eller iset til.

Ulykkesrisiko grundet nedfaldende last!

- Før hver håndtering skal du sikre dig, at lastens overflade er ren, tør og fri for is.

✓ Hovedafbryderen er sat til 1 under hele håndteringen.

1. Slip ikke betjeningsbøjlen, mens du håndterer et transportmiddel.
2. Hold øje med manometeret.

7.1.2 Personalets kvalifikationer

Løfteenheden må kun bruges af operatører, der opfylder følgende krav:

- Operatøren er fyldt 18 år.
- Operatøren er fysisk og psykisk egnet, og det kan forventes, at vedkommende pålideligt udfører de tildelte opgaver.
- Operatøren er blevet instrueret i betjening af løfteenheden og har læst og forstået driftsvejledningen.

7.1.3 Beskyttelsesudstyr

- Følgende beskyttelsesudstyr kræves til betjening:

- Sikkerhedshjelm
- Sikkerhedssko
- Afhængigt af lasten arbejdshandsker
- Tætsiddende tøj
- Brug om nødvendigt et hårnet.

⚠ FORSIGTIGT

Højt støjniveau på grund af lækage mellem last og sugepude

Hørekader!

- Mål støjniveauet med typiske laster.
- Afhængig af lastens overflade kan der opstå støjniveauer, der kræver brug af høreværn.

7.1.4 Korrekt anvendelse af løfteenheden

Forkert brug af løfteenheden kan bringe operatøren i fare og skade produktet.

- Lasterne må kun håndteres vandret.
- Løfteprocessen må ikke understøttes af eksterne kræfter.
- Brug kun betjeningsbøjlen til at styre løfteenheden, undgå dreje- eller vippebevægelser med betjeningsbøjlen.

- Laster må aldrig hives på skrå, trækkes eller slæbes.
- Fastsiddende laster må aldrig rives løs med løftemaskinen.
- Håndter kun en last ad gangen med en løfteenhed.

Før og håndter løfteenheden altid i en ergonomisk korrekt arbejdshøjde.

7.1.5 Adfærd i nødsituationer

⚠ FORSIGTIGT

Risiko for personskade som følge af en nødsituation!

- Informer straks alle personer i nærheden af farezonen.
- Gå ikke ind i fareområdet.
- Stil lasten sikkert fra dig om muligt.

Der er tale om en nødsituation i følgende situationer:

- Fejl i generering af vakuum, fx i tilfælde af strømafbrydelse.
- I tilfælde af lækage, fx ved en knækket slange.
- I tilfælde af kollision.
- Vakuumfald under håndtering i det røde område af manometeret:
  - Vakuumfald til under -0,2 bar

- Hvis lastsikringskæden er blevet stresset af den faldende last, skal du kontrollere lastsikringskæden professionelt og udskifte den om nødvendigt.

Beskadigede lastsikringskæder må ikke længere bruges.

7.2 Kontrol før arbejdets begyndelse

1. Sørg for, at energiforsyningen fungerer pålideligt.
2. Tjek sikkerhedsanordningerne.
3. Kontroller enhedens funktioner.

7.3 Håndtering af fugtige laster

Løfteenheden er iht. tilsigtet brug ikke egnet til opsugning af våde laster.

BEMÆRK

Fejl i vakuumpumpen på grund af fugt!

- Fjern vand fra sugefladen før sugeprocessen.
- Lad vakuumgeneratoren køre i mindst 1 minut med åbent ventilationsspjæld (træk i betjeningshåndtaget (8), og hold fast i det), før enheden slukkes.

7.4 Fastgørelse af sugepladen

Sugepladen medfølger ikke.

Operatøren er ansvarlig for udformningen af sugepladen afhængigt af lastegenskaber (overflade, tæthed, vægt).

Sugepladens maksimalt tilladte bæreevne bestemmer den maksimalt tilladte bæreevne af hele løfteenheden (se sugepladens bæreevneplade).

Operatøren forpligter sig til at kontrollere og påvise den statistiske styrke og holdeevne i relation til det opnåede vakuum samt at overholde sikkerhedsfaktorerne. I den forbindelse skal der tages udgangspunkt i den aktuelle udgave af DIN EN 13155 på montagetidspunktet.

Probst GmbH påtager sig intet ansvar for skader forårsaget af brugen af en uegnet sugeplade.

⚠ ADVARSEL

Uventet tilkobling under fastgørelse af sugepladen

Risiko for personskade på grund af vakuum!

- Sørg for, at vakuumgeneratoren ikke kan tændes under monteringen af sugepladen.

1. Placer løfteenheden på sugepladen (6).

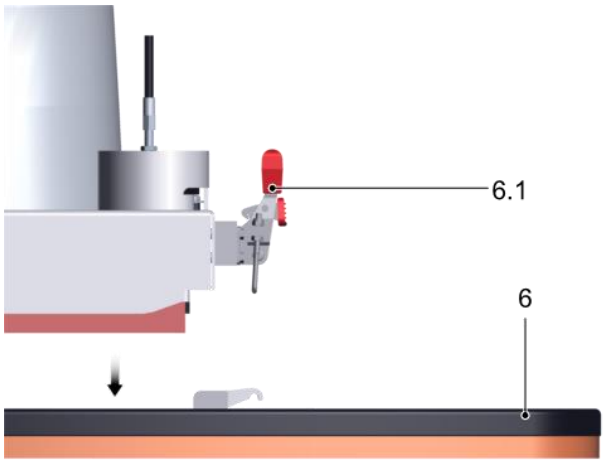

2. Luk begge rigler (6.1).

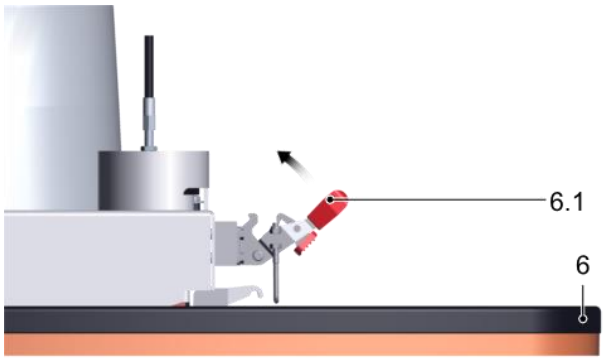

3. Tjek, at sugepladen sidder sikkert og stabilt (se billede).

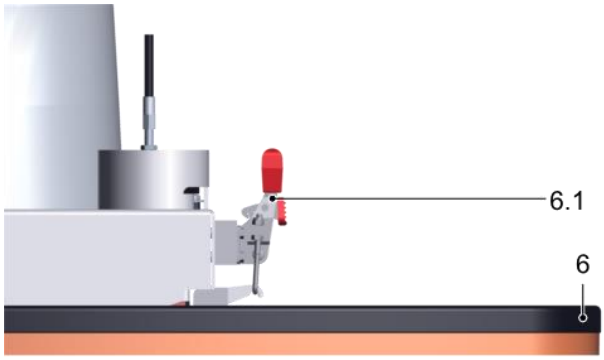

7.5 Flyt betjeningsbøjlen til arbejdspositionen

Bring betjeningsbøjlerne i arbejdsposition ved at flytte låsestifterne.

1. Træk begge låsestifterne (5.1) ud.

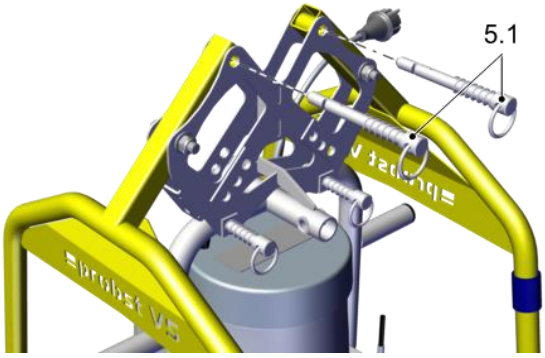

2. Fold betjeningsbøjlen (5) i arbejdsstilling.

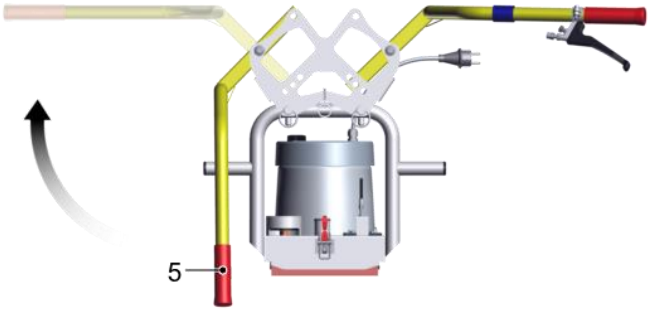

3. Sæt koblingsboltene i igen (5.1).

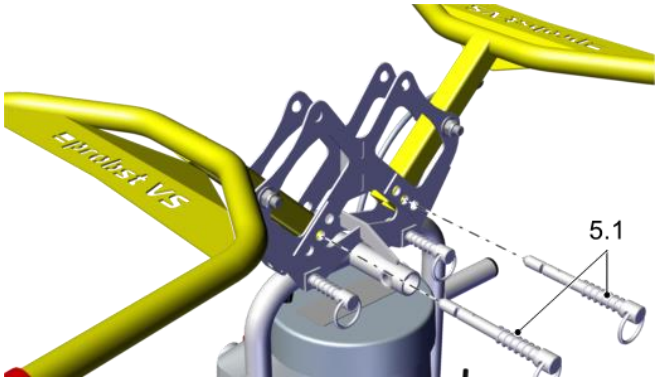

4. Sørg for, at låsestifterne (5.1) er korrekt låst.

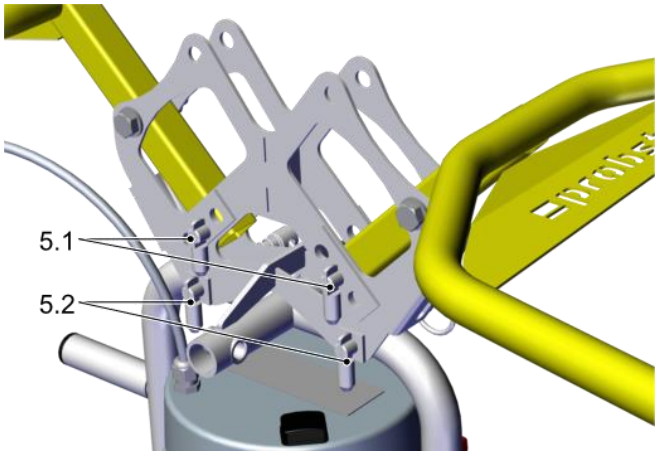

7.6 Drej betjeningsbøjlen 90 °

Betjeningsbøjlen kan om nødvendigt drejes 90 °.

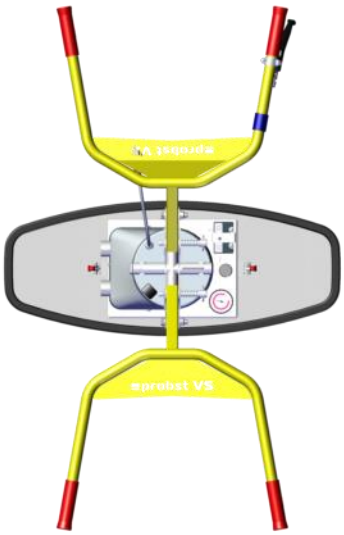

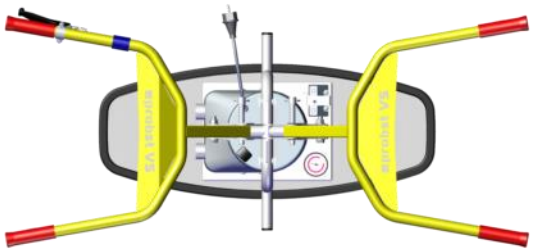

1. Sæt løfteenheden ned, så den ikke kan vippe eller glide.

2. Træk begge låsestifterne (5.2) ud.

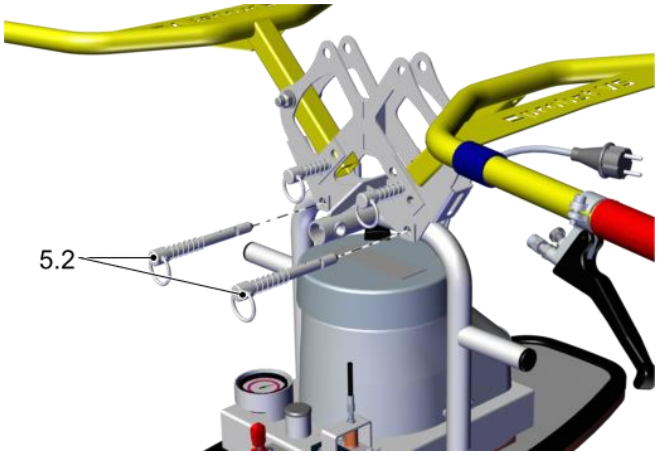

3. Løft betjeningsbøjlen (5), og drej den 90 °. Sørg for, at bowdenkablet (8.1) ikke er beskadiget, når det drejes.

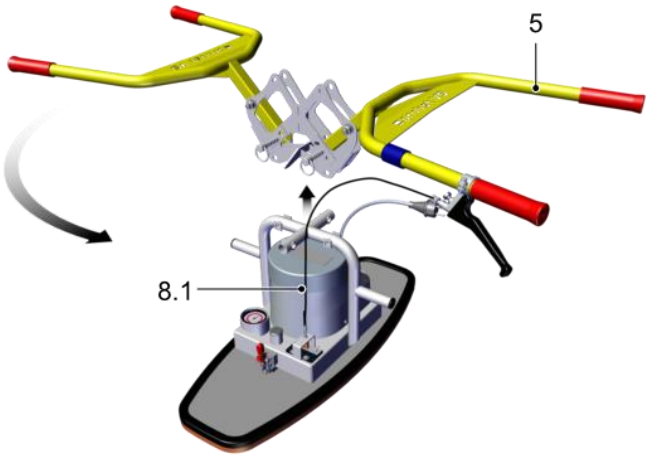

4. Placer betjeningsbøjlen på hoveddelen.

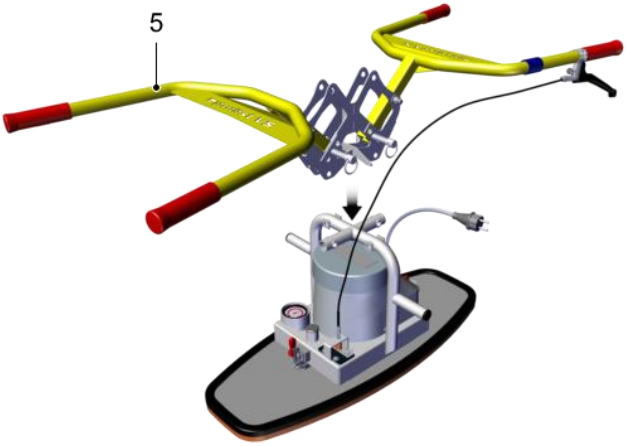

5. Sæt begge låsestifter (5.2) i.

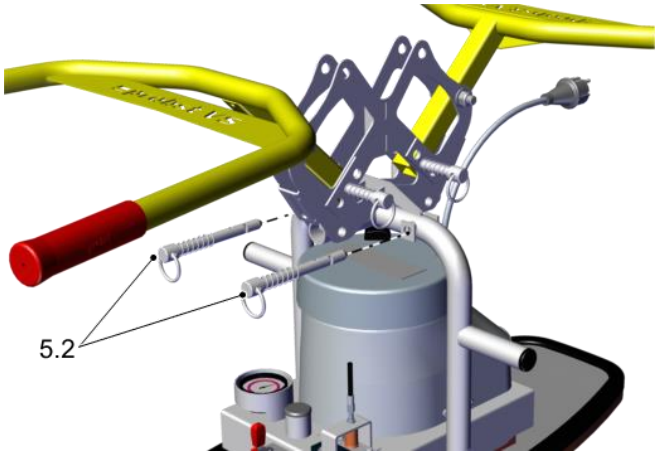

6. Sørg for, at låsestifterne (5.2) er korrekt låst.

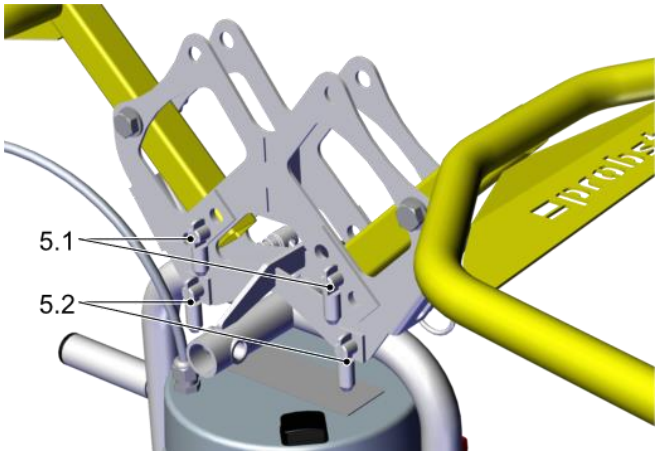

7.7 Tilkobling af løfteenheden

1. Tilslut stikket (13) til strømforsyningen ved hjælp af et passende kabel (medfølger ikke).

2. Fastgør kablet til betjeningsbøjlen (5) med velcro (13.1).

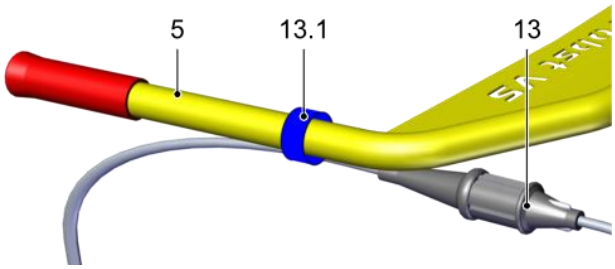

3. Sørg for, at stikket (13) ikke kan fjernes ved et uheld.

4. Sæt hovedafbryderen (2) på 1.

- Placer ikke løfteenheden på en lufttæt overflade, mens vakuumgeneratoren kører.
- Sluk vakuumgeneratoren, når der er en pause på mere end to minutter.

7.8 Fastgør kædekassen med isætningsøjer (ekstraudstyr)

1. Anbring kædekassen (11.1) med isætningsøjet på hoveddelen.

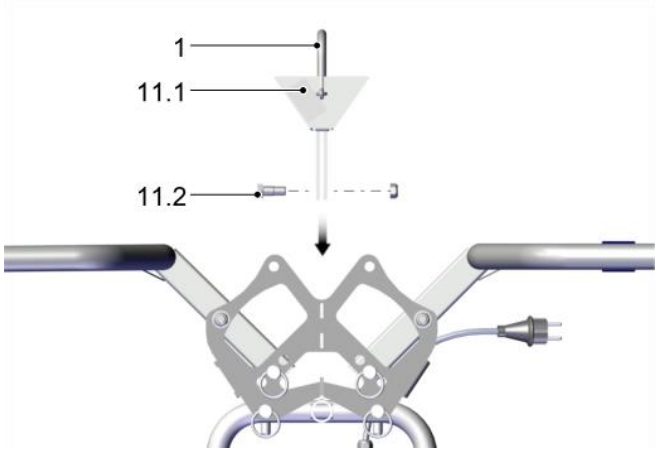

2. Spænd skruen (11.2).

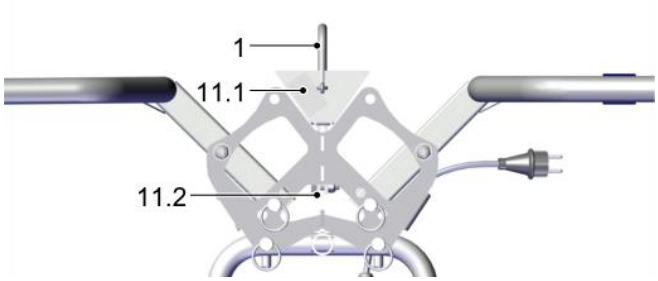

3. Fastgør løfteenheden til transportmidlet med isætningsøjet (1).

7.9 Løft lasten

⚠ ADVARSEL

Faldende genstande på grund af utilstrækkeligt vakuum

Alvorlige kvæstelser eller død!

- Før lasten løftes, skal du sikre dig, at arbejdsvakuummet på -0,2 bar er nået.

- Forholdet mellem løftetid og ventilationstiden (frigørelse) skal være ca. 2/3 til 1/3.
- Maksimal løftetid er 2 minutter; herefter 1 minut fri sugning.

7.9.1 Manuel håndtering

Løfteenheden skal løftes på begge betjeningsbøjler af to operatører.

⚠ FORSIGTIGT

Glat underlag eller forhindringer

Risiko for personskade ved at glide eller snuble

- Før håndteringen skal du sørge for, at operatørerne ikke kan glide eller snuble.

1. Placer løfteenheden over lastens tyngdepunkt.
2. Sæt løfteenheden forsigtigt på lasten. → Lasten suges fast
3. Sørg for, at hele sugepladens/-pladernes flade befinder sig på lasten.
4. Før løftet skal det sikres, at lasten ikke sidder eller sætter sig fast på noget.
5. Så snart manometeret viser det mindst nødvendige vakuum (-0,2 bar), løftes lasten forsigtigt.

7.9.2 Håndtering med transportmidler (ekstraudstyr isætningsøjer med kædekasse)

⚠ ADVARSEL

Lasten falder, når lastsikringskæde monteres

Klemningsfare!

- Undlad at række ind under lasten, når lastsikringskæden fastgøres.

⚠ ADVARSEL

Hurtig kørsel over ujævnt terræn

Alvorlige kvæstelser fra faldende belastninger!

- Kør kun i skridthastighed, mens lasten er løftet.
- Undgå rystelser og transport i ryk.

⚠ FORSIGTIGT

Risiko for kvæstelser på grund af kollision!

- Gå bag løfteenheden i bevægelsens retning, og overhold sikkerhedsafstandene.

1. Så snart manometeret viser det mindst nødvendige vakuum (-0,2 bar), løftes lasten forsigtigt (anvend den eventuelle løftehjælp til finjustering).

2. Kompenser alle pendulbevægelser med betjeningsbøjlen.

3. Umiddelbart efter optagelsen (fx fra en palle eller fra en lastbil) skal lasten sænkes til lige over gulvet (ca. 20 til 30 cm).

4. Fastgør lastsikringskæden (11) til kædekassen (11.1).

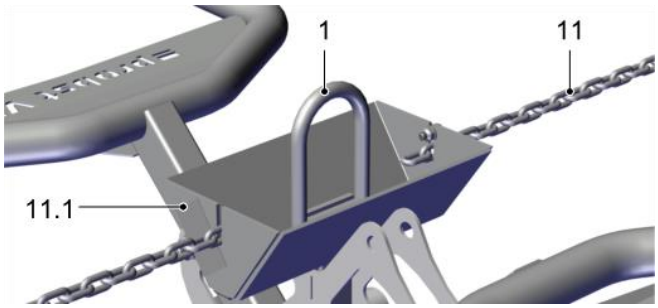

   ⇨ Lastsikringskæden skal ligge tæt mod lasten.

5. Opbevar kædeenden i kædekassen, så den ikke forstyrrer ved håndteringen.

⇨ Lasten kan nu transporteres tæt på jorden (ca. 50 cm over jorden).

- Før løfteenheden på betjeningsbøjlen.
- Løft aldrig laster hen over mennesker.
- Der må kun arbejdes ved god sigtbarhed over hele arbejdsområdet.
- Før løfteanordningen så tæt på gulvet som muligt.

7.10 Sæt lasten ned

⚠ FORSIGTIGT

Lasten glider eller vippes, når den sættes ned

Risiko for tilskadekomst!

- Sørg for, at lasten hverken kan skride eller tippe, når lasten frigøres.

7.10.1 Manuel håndtering

1. Sæt løfteenheden forsigtigt ned med lasten.

2. Sørg for, at lasten hverken kan skride eller tippe, når lasten frigøres.

3. Tryk på låsen (8.2), og træk forsigtigt i betjeningshåndtaget (8).

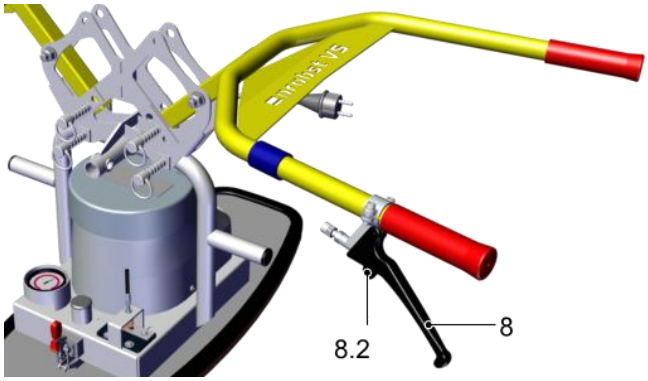

⇨ Lasten løsnes.

7.10.2 Håndtering med transportmidler (ekstraudstyr isætningsøjer med kædekasse)

⚠ ADVARSEL

Lasten falder, når lastsikringskæden fjernes

Klemningsfare!

- Undlad at række ind under lasten, når lastsikringskæden fjernes.

1. Sænk lasten forsigtigt til lige over gulvet (ca. 20-30 cm).
2. Fjern lastsikringskæden (11), og læg den i kædekassen (11.1).
3. Sæt lasten helt ned.
4. Sørg for, at lasten hverken kan skride eller tippe.

07.11 Flyt betjeningsbøjlen til parkeringspositionen

Bring betjeningsbøjlerne i parkeringsposition ved at flytte låsestifterne.

1. Træk begge låsestifterne (5.1) af.

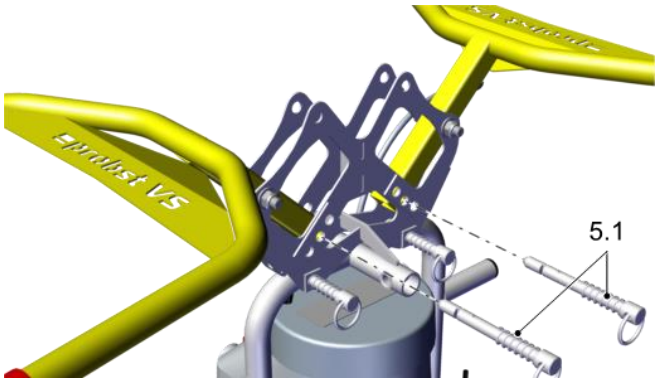

2. Fold betjeningsbøjlen (5) i parkeringsposition.

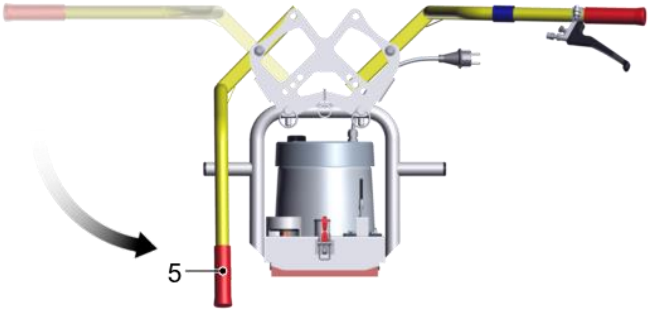

3. Sæt koblingsboltene i igen (5.1).

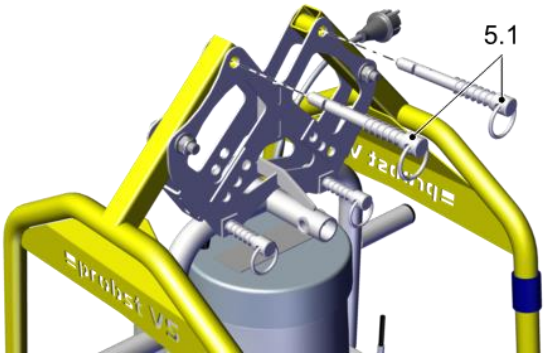

4. Sørg for, at låsestifterne er korrekt låst.

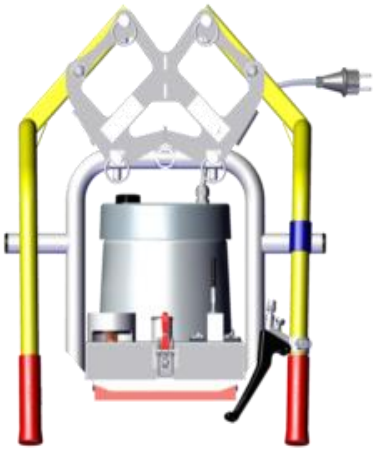

⇨ Løfteenheden kan nu opbevares uden at beskadige sugepladen.

8 Afhjælpning af fejl

8.1 Sikkerhed

8.1.1 Sikkerhedsinstruktioner til afhjælpning af fejl

Fejl på løfteenheden må kun afhjælpes af kvalificerede mekanikere og el-installatører.

Personalet skal have læst og forstået driftsvejledningen.

⚠ FARE

Elektrisk stød fra strømførende elektriske komponenter

Alvorlige kvæstelser eller død!

- Før du udfører installations- og vedligeholdelsesarbejde og inden fejlfinding, skal du sørge for, at de elektriske komponenter ikke er strømførende.
- Træk stikket ud.

⚠ ADVARSEL

Risiko for personskade på grund af undertryk!

- Sluk vakuumgeneratoren før fejlfinding eller vedligeholdelsesarbejde.
- Sørg for, at der ikke er noget resterende vakuum tilbage i vakuumkredsen.

⚠ ADVARSEL

Risiko for personskade på grund af forkert vedligeholdelse eller fejlfinding

- Efter al vedligeholdelse eller fejlfinding skal du kontrollere, at produktet fungerer korrekt, det gælder især sikkerhedsanordningerne.

8.1.2 Beskyttelsesudstyr

- Følgende beskyttelsesudstyr kræves til installation, fejlfinding og vedligeholdelsesarbejde:

- Sikkerhedssko
- Arbejdshandsker

8.2 Hjælp ved fejl

- Hvis lasten ikke kan løftes, gennemgås følgende liste for at finde fejlen og udbedre den:

Fejl	Årsag	Udbedring
Vakuumgenerator fungerer, men lasten suges ikke fast.	Sugepladen dækker ikke lasten helt. Lækageluft suges ind.	▸ Placer løfteenheden på lasten, så sugepladen dækker lasten helt.
	Filtersien er snavset.	▸ Rengør filtersi.
	Slange eller forskruninger lækker.	▸ Udskift/tætn komponenter.
Det mindste vakuum på -0,2 bar opnås ikke.	Sugepladens læbering er beskadiget.	▸ Udskift sugeplade.
	Lasten har revner, fordybninger eller er porøs.	Det er ikke muligt at håndtere lasten med denne løfteenhed.
	Manometer er defekt.	▸ Udskift manometer.
	Slange eller forskruninger lækker.	▸ Tætn eller udskift komponenter.
	Anvendelsessted over 1600 m over havets overflade.	▸ Bemærk anvendelsesstedets maksimale højde.
Vakuumgenereringen fungerer ikke.	Hovedafbryderen er i FRA-position.	▸ Tænd for hovedafbryderen.
	Den elektriske forbindelse er defekt.	1. Kontroller og reparer forbindelsen. 2. Kontroller netkablet.
	Temperaturovervågningen er udløst.	▸ Lad vakuumgeneratoren køle af.
	Strømforbruget er øget.	1. Rengør filtersiet. 2. Kontroller motoren for fejl.
	Vakuumgeneratoren er defekt.	▸ Kontroller vakuumgeneratoren, og kontakt eventuelt serviceafdelingen hos Probst.

9 Vedligeholdelse

9.1 Sikkerhed

9.1.1 Sikkerhedsinstruktioner til vedligeholdelse

Fejl på løfteenheden må kun afhjælpes af kvalificerede mekanikere og el-installatører.

Personalet skal have læst og forstået driftsvejledningen.

⚠ FARE

Elektrisk stød fra strømførende elektriske komponenter

Alvorlige kvæstelser eller død!

- Før du udfører installations- og vedligeholdelsesarbejde og inden fejlfinding, skal du sørge for, at de elektriske komponenter ikke er strømførende.
- Træk stikket ud.

⚠ ADVARSEL

Risiko for personskade på grund af undertryk!

- Sluk vakuumgeneratoren før fejlfinding eller vedligeholdelsesarbejde.
- Sørg for, at der ikke er noget resterende vakuum tilbage i vakuumkredsen.

⚠ ADVARSEL

Risiko for personskade på grund af forkert vedligeholdelse eller fejlfinding

- Efter al vedligeholdelse eller fejlfinding skal du kontrollere, at produktet fungerer korrekt, det gælder især sikkerhedsanordningerne.

9.1.2 Beskyttelsesudstyr

- Følgende beskyttelsesudstyr kræves til installation, fejlfinding og vedligeholdelsesarbejde:

- Sikkerhedssko
- Arbejdshandsker

9.2 Regelmæssige kontroller

- Overhold landespecifikke regler.
- Overhold de landespecifikke inspektionstidspunkter.
- Frigiv løfteenheden kun til brug efter officiel godkendelse.

Kontrolskilt med sidste og næste kontroldato

- Kontrolløren må kun anbringe kontrolskiltet, hvis kontrollen er udført med succes.

9.3 Vedligeholdelsesplan

Probst specificerer følgende kontroller og kontrolintervaller. Operatøren skal overholde de lovbestemmelser og sikkerhedsforskrifter, der finder anvendelse på anvendelsesstedet. Intervallerne gælder for enkeltskiftsdrift. Ved hyppig anvendelse, fx ved flerskiftsdrift, skal intervallerne forkortes tilsvarende.

Vedligeholdelsesaktivitet	Dagligt	Hver uge	Hver måned	Halvårligt	Årligt
Kontrollér tilstanden af lastsikringskæden og isætningskrogen.	X				X
Kontrollér sikkerhedsanordningerne: • Manometer • Låsning betjeningshåndtaget Frigørelse af lasten	X				X
Kontrollér og rengør tætningslæberne på sugepladerne, udskift dem, hvis de er slidte.		X			X
Rengør filtersien, udskift den om nødvendigt.		X			X
Kontrollér vakuumkredsløbets tæthed.			X		X
Kontrollér lastbærende dele, fx ophæng for deformation, slid eller andre skader.					X
Kontroller læsbarheden af type- og bæreevneskiltet. Rengøres efter behov.					X
Kontrollér læsbarheden af advarselsskilte. Rengøres efter behov.					X
Er kontrolskiltet opdateret?					X
Kontroller løfteenhedens generelle tilstand.					X
Driftsvejledningen forefindes og er læsbar og tilgængelig for personalet.					X
Kontrollér el-installation og kabelforskruninger.					X

9.4 Kontrol af løfteenhedens tæthed

Kontrollér løfteenhedens tæthed én gang om måneden.

1. Tænd for vakuumgeneratoren.
2. Løfteenheden sættes på en last med en tæt, glat overflade, fx en metalplade.
3. Sug lasten fast.

Hvis dette vakuum ikke nås, skal følgende punkter kontrolleres:

1. Kontroller tilstanden aftætningslæben og forskruningerne.
2. Rengør støvfilteret med en børste.

9.5 Rengøring af støvfilteret

⚠ FARE

Faldende last.

Alvorlige kvæstelser eller død!

- Afhængigt af støvniveauet skal støvfilteret rengøres mindst en gang om ugen.

1. Sluk vakuumgeneratoren.
2. Sæt løfteenheden forsigtigt på siden.
3. Rengør støvfilteret (10) med en børste.

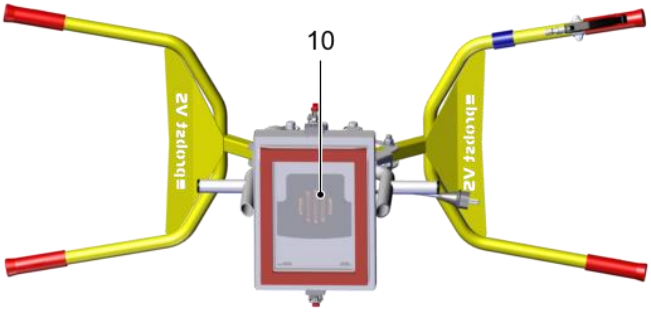

9.6 Rengøring af løfteenheden

Rengør løfteenheden udelukkende med et aktivt rengøringsmiddel, der indeholder et overfladeaktivt middel (pH-neutral).

BEMÆRK

Aggressivt rengøringsmiddel

Skader på sugeplader og vakuumslanger!

- Undlad at bruge aggressive rengøringsmidler som fx koldt rengøringsmiddel, tetraklorkulstof, kulbrinter eller eddikerens.
- Undlad at bruge genstande med skarpe kanter (stålbørster, sandpapir osv.).

- Rengør sugepladerne mindst en gang om ugen med en blød børste og et aktivt rengøringsmiddel, der indeholder et overfladeaktivt middel (pH-neutralt).
- Rengør mekanisk på samme tid (blød børste eller ultralyd).
- Lad dem tørre ved stuetemperatur.
- Udskift straks beskadigede eller slidte sugeplader (fx med revner, huller eller bølger).
- Udskift altid alle sugeplader, hvis der er flere sugekopper!

9.7 Udskiftning af tætningslæbe

1. Sæt løfteenheden forsigtigt på siden.

2. Fjern den eksisterende tætningslæbe (6.2) fra sugepladen (6).

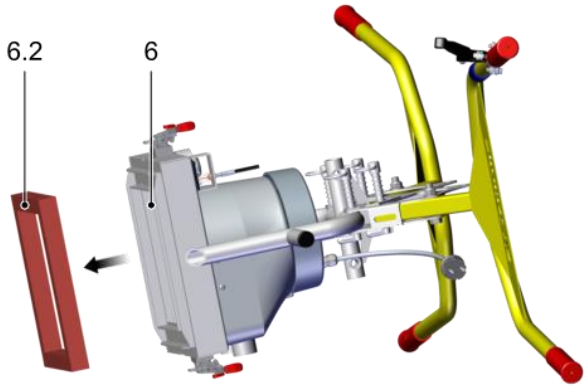

3. Fjern beskyttelsesfilmen fra den nye tætningslæbe.

4. Tryk den nye tætningslæbe (6.2) ind i sugepladen.

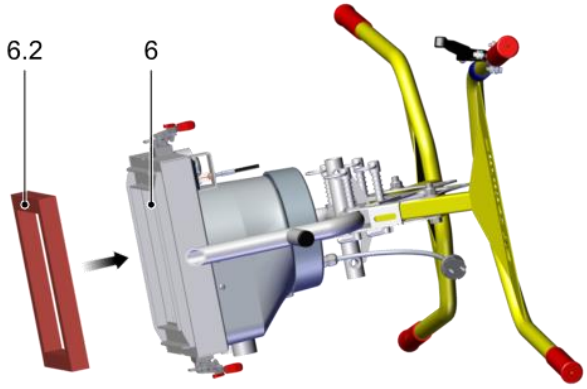

⇨ Løfteenheden er klar til drift.

10 Nedlæggelse og genanvendelse

10.1 Sikkerhed

Løftemaskinen må kun tages ud af drift og gøres klar til bortskaffelse af autoriseret fagpersonale.

10.2 Nedtagning af løfteenheden

1. Sæt hovedafbryderen på 0.
2. Sæt løfteenheden sikkert ned.
3. I tilfælde af en defekt skal du forsyne løfteenheden med en tydelig markering.
4. Demonter sugepladen.
5. Træk om nødvendigt et beskyttelsesovertræk over sugepladen.
6. Opbevar løfteenheden fri for skader og sikret mod uautoriseret brug.

10.3 Bortskaffelse af løfteenheden

1. Nedtagning af løfteenheden.
2. Sugepladen tages af og bortskaffes.
3. Demonter vakuumgeneratoren, og bortskaf den.
4. Afmonter hoveddelen, og bortskaf den.

Henvend dig til et renovationsselskab med speciale i elektronikaffald/elektronikskrot for korrekt bortskaffelse. Probst er gerne behjælpelig med at finde en passende renovationsvirksomhed.

EG- Overensstemmelseserklæring

Betegnelse:	SPEEDY VS-140/200 Manuel vakuum-læggemaskine
Typ:	SPEEDY VS-140/200 / SPEEDY VS-140/200-XL SPEEDY VS-140/200-110 / SPEEDY VS-140/200-XL-110
Ordre -Nr.:	5270.0015 / 5270.0016 5270.0017 / 5270.0018
Fabrikant:	Probst GmbH Gottlieb-Daimler-Straße 6 71729 Erdmannhausen, Germany info@probst-handling.de www.probst-handling.de

Maskinen beskrevet ovenfor overholder de relevante krav i følgende EU-direktiver:

2006/42/EG (Maskindirektiv)

Følgende standarder og tekniske specifikationer blev anvendt:

DIN EN ISO 12100

Maskinsikkerhed - Generelle principper for konstruktion - risikovurdering og risikonedsættelse (ISO 12100:2010)

DIN EN ISO 13857

Sikkerhed på maskiner - sikkerhedsafstande mod at nå farlige områder med øverste og nederste nedre lemmer (ISO 13857:2008).

EN ISO 2151

Akustiske kompressorer og vakuumpumper, bestemmelse af støjemissioner

DIN EN 60204-1 (IEC 60204-1)

Maskinsikkerhed, elektrisk udstyr til industrielle maskiner. Del 1: Generelle krav

Dokumentationsbefuldmægtiget:

Navn: J. Holderied
Postadresse: Probst GmbH; Gottlieb-Daimler-Straße 6; 71729 Erdmannhausen,

Underskrift, undertegnedes personoplysninger

Erdmannhausen, 15.07.2020
(E. Wilhelm, Geschäftsführer)

Dokumentation for vedligeholdelse

Garantien for denne maskine dækker kun, hvis følgende foreskrevne vedligeholdelsesarbejde er blevet udført (af et autoriseret specialværksted)! Efter hvert enkelt udført vedligeholdelsesinterval skal denne dokumentation for vedligeholdelsen (med underskrift og stempel) omgående sendes til os 1).

1) pr. mail til service@probst-handling.com / pr. fax eller post

Driftsleder: _____

Maskintype: _____ **Artikel-nr.:** _____

Maskin-nr.: _____ **Produktionsår:** ____

Vedligeholdelsesarbejde efter 25 driftstimer

Dato:	Vedligeholdelsestype:	Vedligeholdelsesarbejde udført af firma:
		Stempel
		…… *Navn* *Underskrift*

Vedligeholdelsesarbejde efter 50 driftstimer

Dato:	Vedligeholdelsestype:	Vedligeholdelsesarbejde udført af firma:
		Stempel
		…… *Navn* *Underskrift*
		Stempel
		…… *Navn* *Underskrift*
		Stempel
		…… *Navn* *Underskrift*

Vedligeholdelsesarbejde 1x årligt

Dato:	Vedligeholdelsestype:	Vedligeholdelsesarbejde udført af firma:
		Stempel
		…… *Navn* *Underskrift*
		Stempel
		…… *Navn* *Underskrift*

Probst GmbH
Gottlieb-Daimler-Straße 6
71729 Erdmannhausen, Germany

Telefon +49 7144 3309-0
Fax +49 7144 3309-50

www.probst-handling.com
info@probst-handling.com

A52700015 SPEEDY VS-140/200
A52700016 SPEEDY VS-140/200-XL
A52700017 SPEEDY VS-140/200-110
A52700018 SPEEDY VS-140/200-XL-110
A52700011 SPEEDY VS-140/200
A52700012 SPEEDY VS-140/200-XL
A52700013 SPEEDY VS-140/200-110
A52700014 SPEEDY VS-140/200-XL-110

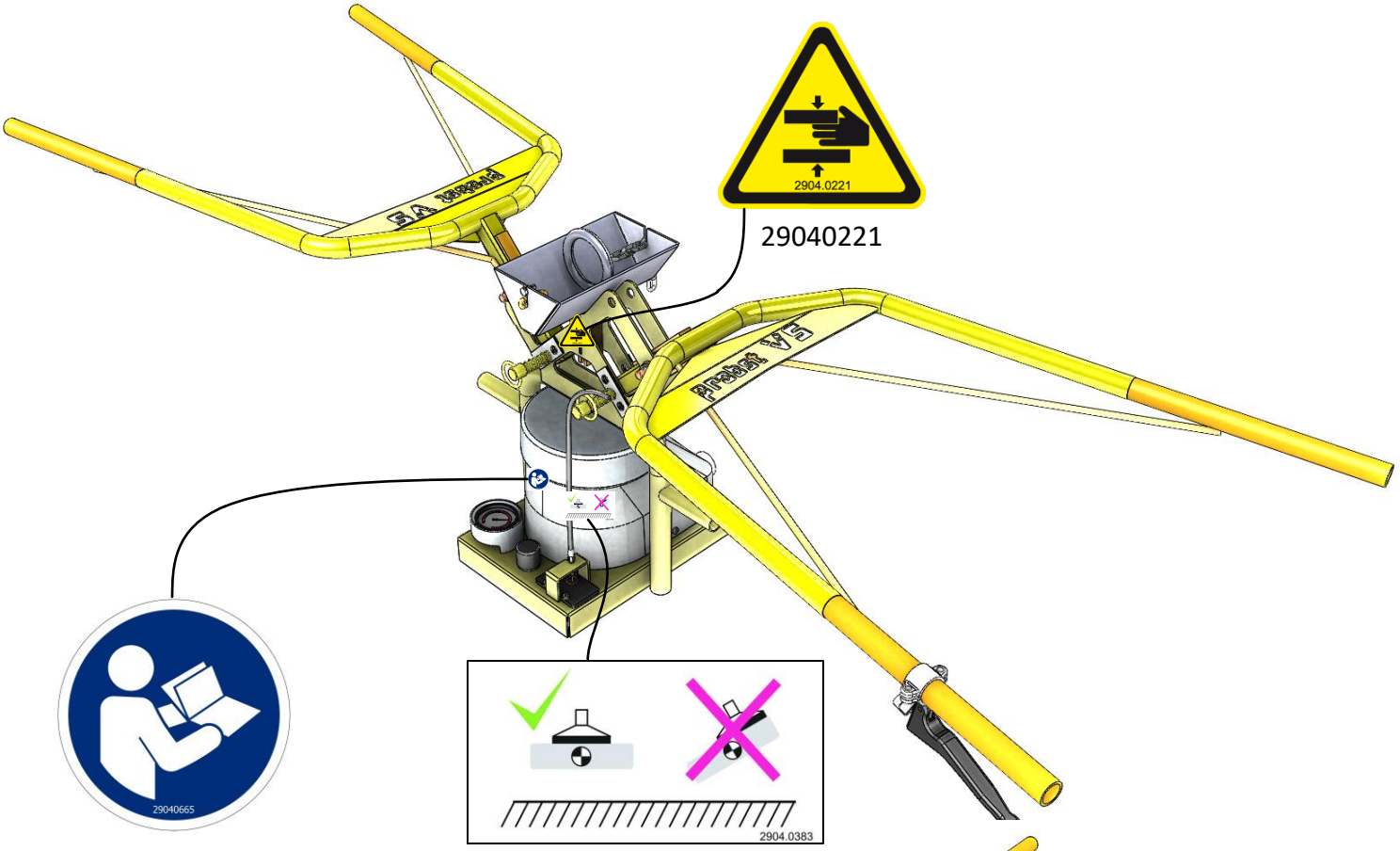

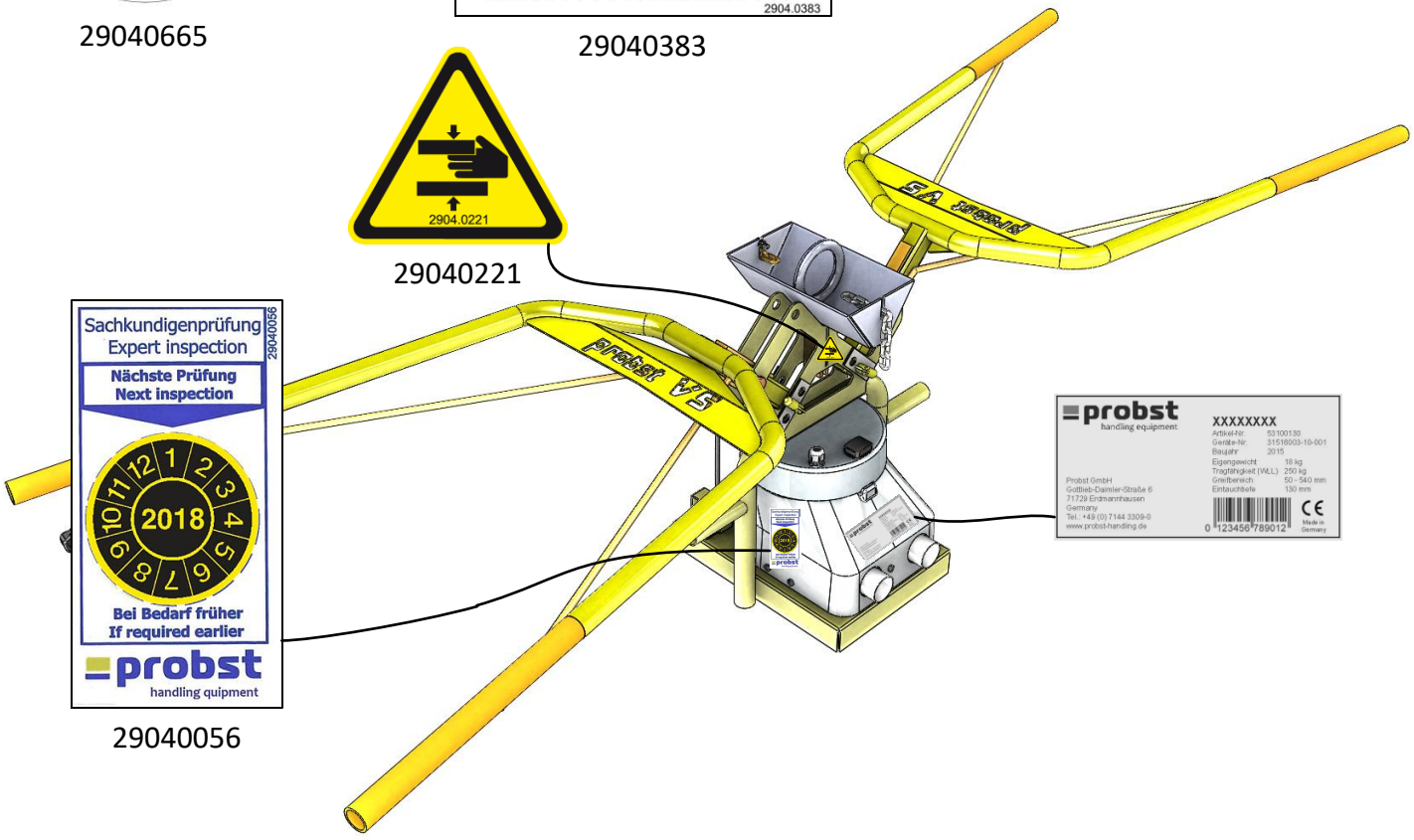

29040056

Einige der Abbildungen sind möglicherweise optionales Zubehör des Gerätes/Some of pictures may be optional equipment of the device.

Wenn Kettenfach vorhanden/
If chain storage is included

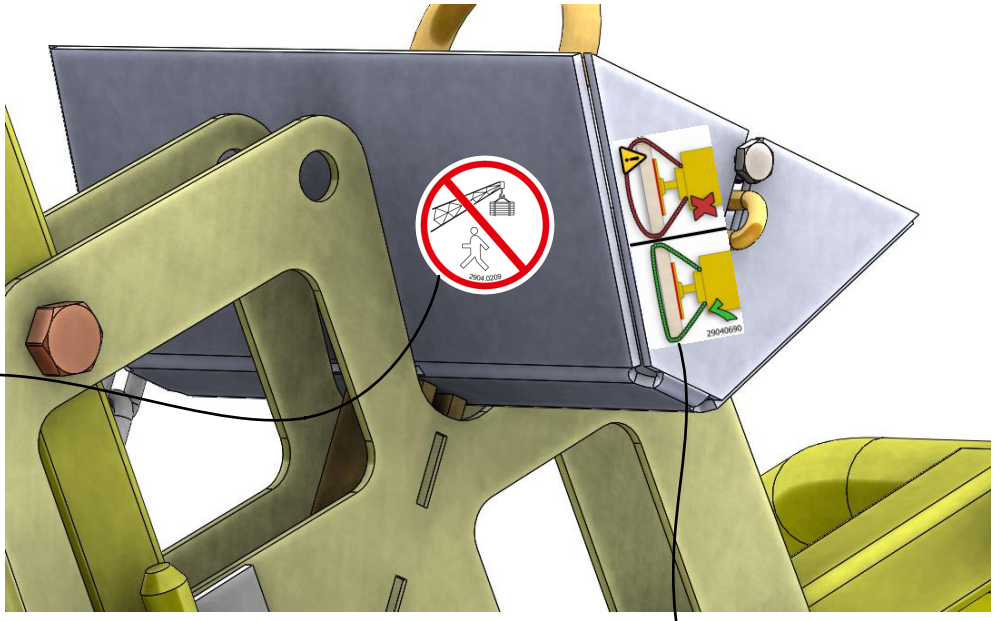

29040209

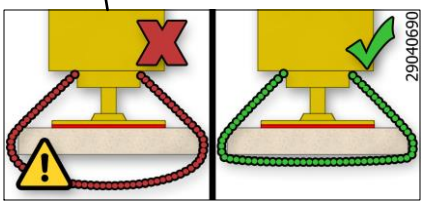

29040690

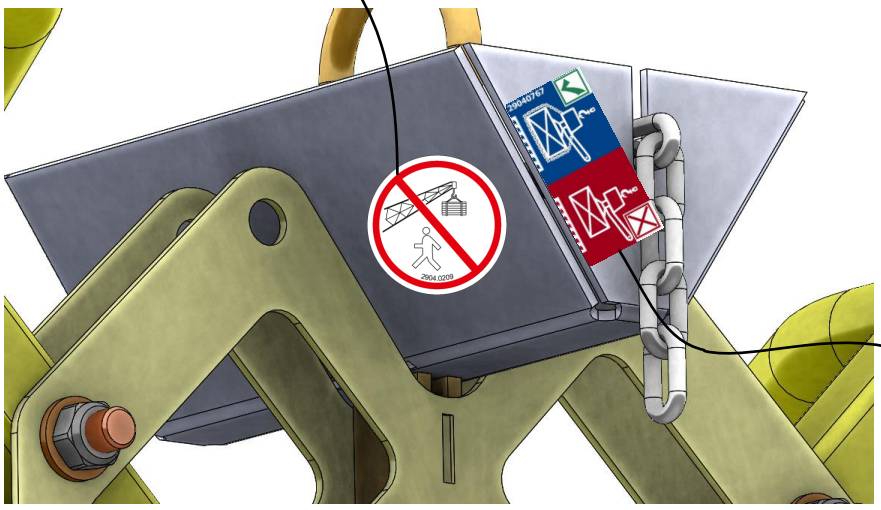

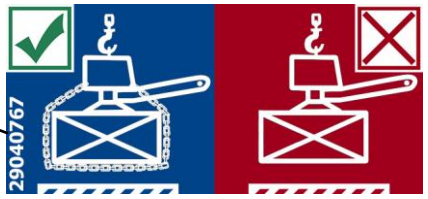

29040767

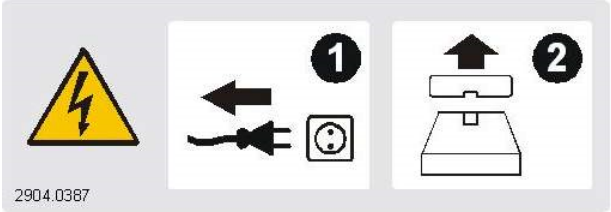

29040387

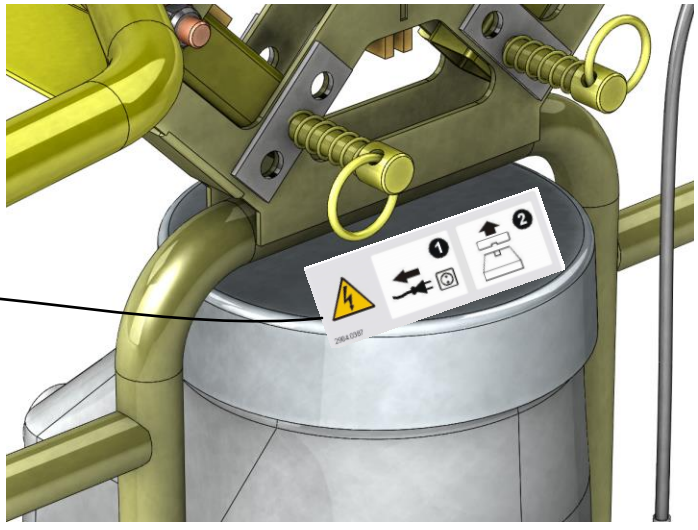

Einige der Abbildungen sind möglicherweise optionales Zubehör des Gerätes/Some of pictures may be optional equipment of the device.

Ersatz- und Verschleißteile / Spare and Wearing Parts

Speedy VS-140/200 (230V / 110V) 52700015 / 52700017

Speedy VS-140/200-XL (230V / 110V) 52700016 / 52700018

Vi påtager os en garanti for denne enhed i overensstemmelse med vores generelle salgs- og leveringsbetingelser.
Det samme gælder reservedele, forudsat at de originale dele leveres af os.
Eventuelle skader forårsaget af brug af ikke-originale reservedele eller tilbehør er udelukket
Ansvar fra vores side er udelukket.
Alle sliddele er ikke omfattet af garantien.

This equipment is guaranteed in accordance with our General Conditions of Business. This also applies to spare parts where these are original parts supplied by us. We will assume no liability for damage caused by the use of non-original spare parts and accessories.
Wear and consumable parts are not covered by the guarantee.

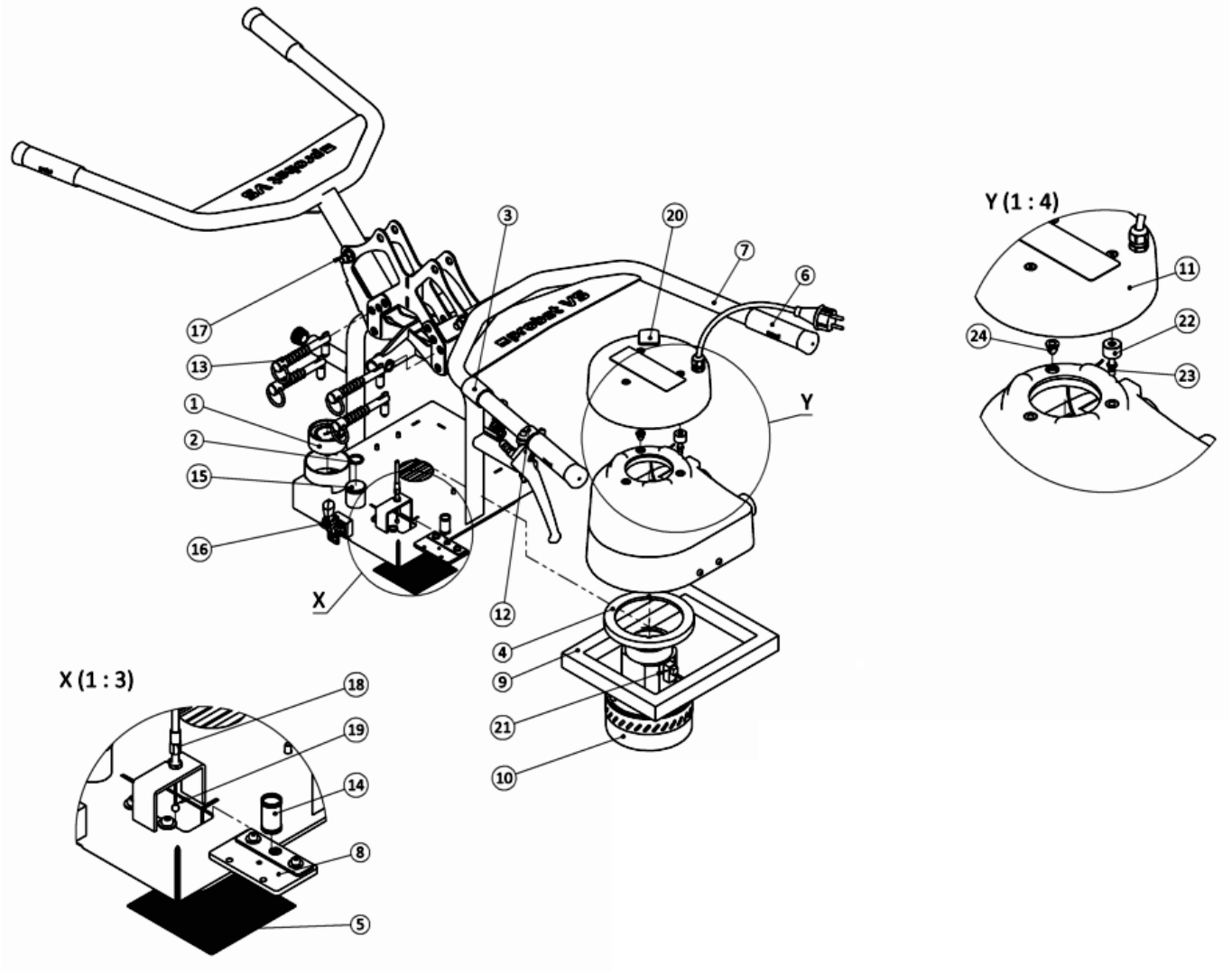

Udskiftning og reservedele / Spare and Wearing Parts

Speedy VS-140/200 (230V / 110V) 52700015 / 52700017

Speedy VS-140/200-XL (230V / 110V) 52700016 / 52700018

Pos.	Udpegning / Description	Art.-No.	Legende
1	Manometer VAM 63/1-175H / vacuum gauge	22130016	E
2	O-Ring 19x3.2 NBR-70	10.07.08.00123	V
3	Klett-/Velourband / belt	21060014	E
4	Dichtung für Gebläse / seal for fan	42710059	E
5	Siebeinsatz/ sieve	12.03.09.00086	E
6	Griffbezug / grip covering	21600016	V
7	Bedienbügel BB / operator handles	42710066	E
8	Dichtplatte/ sealing plate	42710147	V
9	Dichtrahmen (Schwammgummi)/ Sealing frame (sponge rubber)	42710165	V
10	Gebläse für Speedy VS2 230 V / fan for VacuMaster Speedy 230 V	42710034	V
	Gebläse für Speedy VS2 110 V / fan for VacuMaster Speedy 110 V	42710106	V
11	Deckel für Speedy VS2 / cover for VacuMaster SpeedyE	12.03.09.00275	E
12	Betätigungshebel mit Arretierung/ operating lever with lock	42710168	E
13	Federsteckbolzen verzinkt / spring bolt	42710052	E
14	Druckfeder-1.50 / pressure spring	42710058	V
15	Abdeckkappe/ Cap	21070118	E
16	Spannverschluss/ Toggle fastener	20.13.02.00033	E
17	Sechskantschraube M6X30/ Hexagon-head screw M6X30	20000004	E
18	Runddrahthülle / cover for bowden wire	21000157	V
19	Rundlitze mit Kugelpressnippel / round stranded wire with ball for bowden cable	21000157	V
20	Schalter-Schließer/ Switch closing contact	24120018	V
21	Kondensator/ Capacitor	42710062	V
22	Distanzstück/ distance	12.03.09.00259	E
23	Rastbolzen/ Locking pin	12.03.09.00268	V
24	Gummipuffer/ snap lock	12.03.09.00269	V

E = **E**rsatzteil / Spare part / Reservedele

V = **V**erschleißteil / Consumable part / Bær en del

VB = **V**erschleißteil**b**augruppe, enthält Verschleißteile / Consumable part-assembly, contains consumable parts / Sliddele, indeholder sliddele

GENERATOR

EU22i

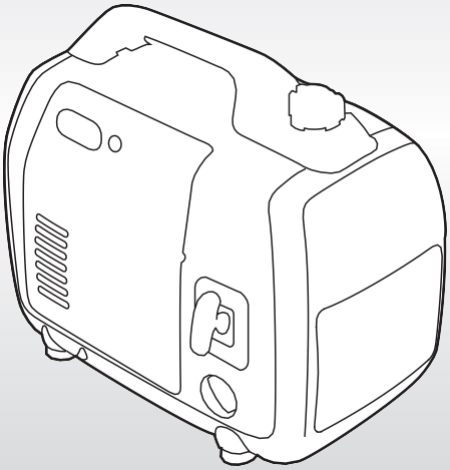

OWNER'S MANUAL
MANUEL DE L'UTILISATEUR
BEDIENUNGSANLEITUNG
MANUALE DELL'UTENTE

DRIFTSVEJLEDNING

Honda EU22i

DRIFTSVEJLEDNING

Oversættelse af den originale driftsvejledning

Tak, fordi du har købt en Honda-generator.

Denne vejledning forklarer drifts- og vedligeholdelsestrinnene for-generatormodellen EU22i.

Manualen indeholder alle de nyeste oplysninger, der var tilgængelige ved trykningen.

Honda Motor Co., Ltd. forbeholder sig retten til når som helst at foretage ændringer uden varsel og uden forpligtelser.

Ingen del af denne publikation må gengives uden skriftlig tilladelse.

Denne vejledning skal betragtes som en del af generatoren og videregives, når denne sælges.

Vær særlig opmærksom på de oplysninger og anvisninger, der er markeret som følger:

ADVARSEL **Fører ved manglende overholdelse til alvorlige personskader eller død.**

FORSIGTIGT: Fører ved manglende overholdelse til personskader eller skader på udstyret.

BEMÆRK: Indeholder nyttige oplysninger.

I tilfælde af en funktionsfejl, eller hvis du har spørgsmål til generatoren, skal du kontakte en autoriseret Honda-forhandler.

⚠ ADVARSEL

Honda-generatorer er designet til sikker og pålidelig drift, hvis de betjenes i henhold til anvisningerne. Læs driftsvejledningen omhyggeligt, før du tager generatoren i brug. Ellers kan det medføre personskader og/eller skader på enheden.

Illustrationen kan variere afhængigt af typen.

INDHOLD

1. SIKKERHEDSINSTRUKTIONER 3
2. PLACERING AF SIKKERHEDSSKILT 7
• Placering af CE-specifikationen og af Oplysningsskiltet for støjniveau 10
3. DELENES BETEGNELSE 11
4. KONTROL FØR IBRUGTAGNING 15
5. START AF MOTOREN 20
• Karburatortilpasning til drift i stor højde 23
6. BRUG AF GENERATOREN 24
7. STOP AF MOTOREN 39
8. VEDLIGEHOLDELSE 42
9. TRANSPORT/OPBEVARING 47
10. FEJLFINDING 50
11. TEKNISKE DATA 53
12. LEDNINGSDIAGRAM 56
STIKKONTAKT 57
ADRESSER AF HOVEDDISTRIBUTØRER FOR Honda .... på bagsiden
"EU-overensstemmelseserklæring"
INDHOLDSFORTEGNELSE ..... På bagsiden af omslaget

VIGTIGE SIKKERHEDSOPLYSNINGER
Honda-generatorer er designet til at drift af elektrisk udstyr med passende ydelseskrav. Andre anvendelser kan resultere i skader på operatør, generator og andre materielle skader.
De fleste personskader og materielle skader kan undgås, hvis alle anvisninger i denne manual og alle anvisninger, der er knyttet til generatoren, følges. De mest almindelige farer og passende beskyttelsesforanstaltninger er beskrevet nedenfor.

Generatoren må ikke ændres på nogen måde. Dette kan resultere i en ulykke og skader på generatoren og udstyret.
Hvis der er manipuleret med motoren, mister motorens EU-typegodkendelse sin gyldighed.
- Der må ikke tilsluttes nogen forlængelse til lydpotten.
- Der må ikke foretages ændringer på sugesystemet.
- Regulatoren må ikke indstilles.
- Kontrolpanelet må ikke fjernes, og ledningsføringen må ikke ændres.

Operatørens ansvar
Du skal være i stand til at stoppe generatoren hurtigt i en nødsituation.
Gør dig bekendt med alle betjeningselementer, udgangsstik og forbindelser på generatoren.
Sørg for, at alle, der betjener generatoren, har fået den korrekte oplæring. Sørg for, at børn uden opsyn ikke har adgang til generatoren.

Følg instruktionerne i denne vejledning vedrørende brug og vedligeholdelse af generatoren. Manglende overholdelse eller forkert udførelse af de givne instruktioner kan føre til ulykker, fx ved elektrisk stød, og føre til en forringelse af udstødningsgassens kvalitet.

Overhold alle forskrifter og love, der finder anvendelse på generatorens anvendelsesområde.

Benzin og olie er giftige. Læs og følg producentens instruktioner før brug.

Placer generatoren på en fast, plan overflade.

Brug ikke generatoren, når afdækningen er fjernet. Dette ville øge risikoen for ulykker, og du kan blive fanget i generatoren med en hånd eller en fod.

Kontakt din Honda-forhandler for adskillelse af generatorer og vedligeholdelsesprocedurer, der ikke er beskrevet i denne vejledning.

Risiko for kulilteforgiftning
Udstødningsgasser indeholder kulilte, en farveløs og lugtfri giftgas. Indånding af udstødningsgasser kan forårsage tab af bevidsthed og føre til døden.

Hvis du lader generatoren køre i et lukket eller delvist lukket rum, kan luften, du indånder, indeholde en farlig mængde udstødningsgas.

Generatoren må aldrig drives i en garage, et hus eller i nærheden af åbne vinduer eller døre.

Risiko for elektrisk stød
Generatoren genererer så meget elektrisk energi, at misbrug kan føre til elektriske stød, der kan være dødelige.
Brug af en generator eller et elektrisk udstyr under fugtige forhold, fx i regn eller sne, nær en swimmingpool eller et kunstvandingssystem eller med våde hænder, kan føre til dødelige elektriske stød.
Sørg altid for, at generatoren forbliver tør.

Hvis generatoren står udendørs, ubeskyttet mod vejrliget, skal alle elektriske komponenter på kontrolpanelet kontrolleres før hver brug. Fugt eller is kan forårsage funktionsfejl og kortslutninger i elektriske komponenter og dermed livsfarlige elektriske stød.

Hvis du er blevet ramt af et elektrisk stød, skal du straks søge læge.

Til parallel drift må der kun anvendes en tilslutningsboks, der er godkendt af Honda (ekstraudstyr), hvis de i det følgende viste generatorkombinationer tilsluttes.

EU22i og EU22i
EU22i og EU20i *

* En EU22i kan kun kombineres med EU20i-modeller med serienumre i de nedenfor viste områder.

Gældende rammeserienummer for EU20i	EAAJ-2032188 og senere
	EACT-1000001 og senere

Tilslut aldrig en EU22i-generator til en anden generatormodel end den, der er angivet ovenfor.

Risiko for brand og forbrændinger
Brug ikke generatoren i et miljø, hvor der er stor risiko for brand.

Udstødningssystemet bliver så varmt, at det kan antænde visse materialer.
- Hold generatoren mindst 1 meter væk fra bygninger og andre enheder under drift.
- Generatoren må ikke omsluttes på nogen måde.
- Hold brændbare materialer væk fra generatoren.

Visse dele af forbrændingsmotoren kan blive så varme, at du kan brænde dig på dem. Vær opmærksom på advarslerne, der er anbragt på generatoren.

Lydpotten bliver meget varm under drift og forbliver varm i nogen tid, efter at motoren er slukket. Pas på ikke at røre ved lydpotten, når den er varm. Lad motoren køle af, inden generatoren placeres i et lukket rum.

Hvis der udbryder en brand, må der ikke hældes vand direkte over generatoren. I dette tilfælde skal der anvendes en ildslukker, der er specielt udviklet til elektrisk brand eller oliebrand.

Ved indånding af røggasser i tilfælde af brand i generatoren, skal du omgående søge læge.

Vær forsigtig, når du tanker
Benzin er ekstremt brandfarlig, benzindamp kan eksplodere. Lad motoren køle af efter drift af generatoren.

Tank kun udendørs i et godt ventileret område, når motoren er standset.

Tankning er ikke tilladt under drift. Overfyld ikke

tanken.

Ryg ikke i nærheden af benzin. Alle flammer og gnister skal holdes væk.

Opbevar altid benzin i en godkendt beholder.

Al spildt benzin skal tørres helt væk, før motoren startes.

Eksplosionssikker
Denne generator opfylder ikke eksplosionssikkerhedskravene.

Bortskaffelse
Af miljømæssige årsager må generatoren, batteriet, motorolien osv. Ikke bortskaffes med almindeligt affald. Overhold alle lokale love og forskrifter vedrørende korrekt bortskaffelse af sådanne dele og stoffer. Din autoriserede Honda-generatorforhandler rådgiver med glæde.

Når du bortskaffer den brugte olie, skal du overholde de relevante miljøbeskyttelsesregler. Vi anbefaler, at du afleverer den brugte olie på den lokale tankstation. Den brugte motorolie må ikke bortskaffes med almindeligt affald eller hældes på gulvet.

Et ukorrekt bortskaffet batteri kan skade miljøet. Overhold altid de lokale regler ved bortskaffelse af batterier. Mht. udskiftning bedes du kontakte dit kundeserviceværksted.

2. PLACERING AF SIKKERHEDSSKILT

Disse skilte oplyser om potentielle farekilder, der kan forårsage alvorlige kvæstelser. Læs de skilte og sikkerhedsanvisninger, der er nævnt i denne vejledning, omhyggeligt.

Hvis et skilt har løsnet sig eller er vanskeligt at læse, skal du kontakte Honda-serviceforhandleren for at få et nyt.

[For europæiske modeller: typerne B, B1, E, F, G, W]

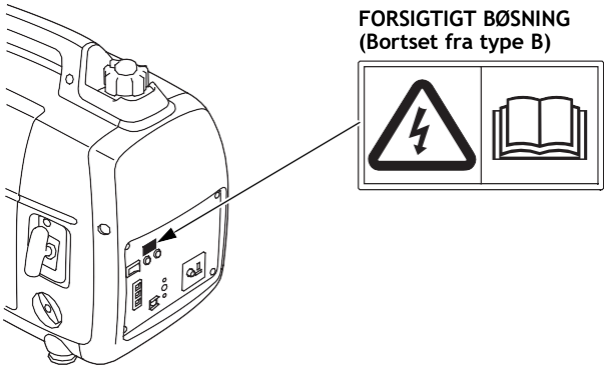

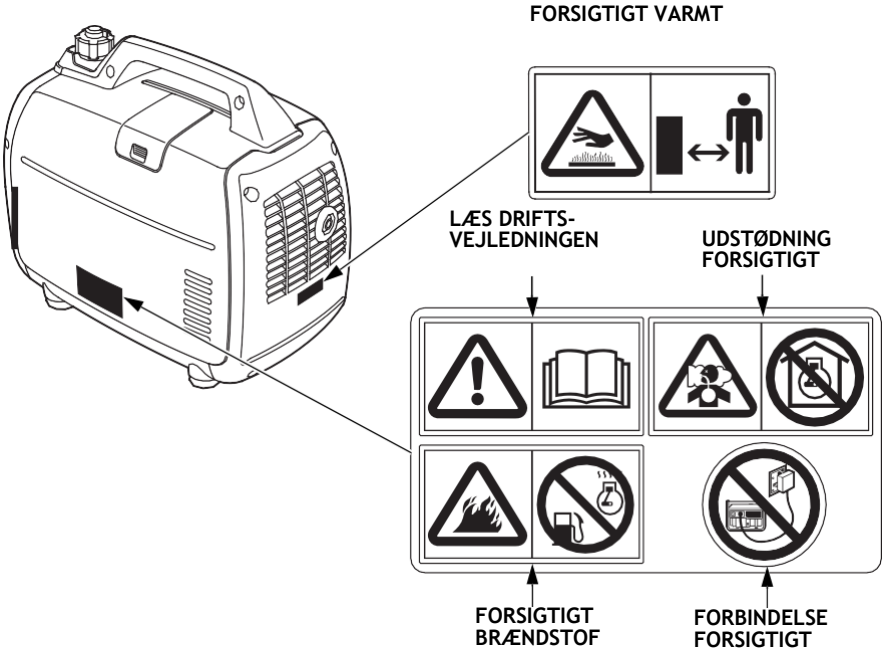

- Honda-generatoren er designet til sikker og pålidelig drift, når den betjenes i henhold til driftsvejledningen. Læs driftsvejledningen omhyggeligt for at forstå den, før du tager generatoren i brug. Ellers kan det medføre personskader og/eller skader på enheden.

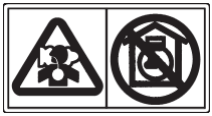

- Udstødningsgasser indeholder kulilte, en farveløs og lugtfri giftgas. Indånding af kulilte kan forårsage tab af bevidsthed og føre til døden.
- Hvis du lader generatoren køre i et lukket eller delvist lukket rum, kan luften, du indånder, indeholde en farlig mængde udstødningsgas.
- Generatoren må aldrig drives i en garage, et hus eller i nærheden af åbne vinduer eller døre.

- Forkerte forbindelser til det elektriske ledningsnet i en bygning kan føre til, at generatoren tilfører elektricitet ind i nettet. Denne proces kan resultere i livstruende elektriske stød for ansatte i el-forsyningsfirmaet eller andre mennesker, der rører netkabler under strømafbrydelse. Derudover kan generatoren eksplodere, antændes eller forårsage brand, når netspændingen tilkobles igen. Inden du foretager sådanne elektriske forbindelser, skal du kontakte el-selskabet eller en el-installatør.

- **Benzin er ekstremt brandfarlig og eksplosiv. Før tanken fyldes, skal du slukke for motoren og lade den køle af.**

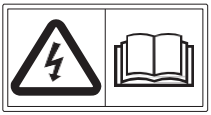

- **Tilslut og afbryd tilslutningsboksen til parallel drift med motoren stoppet.**
- **Ved enkelt drift skal tilslutningsboksen til parallel drift fjernes.**

- **Man kan brænde sig alvorligt på et varmt udstødningssystem. Undgå kontakt, når motoren har kørt.**

• **Placering af CE-specifikationen og støjniveauskiltet [for europæiske modeller: typerne B, B1, E, F, G, W]**

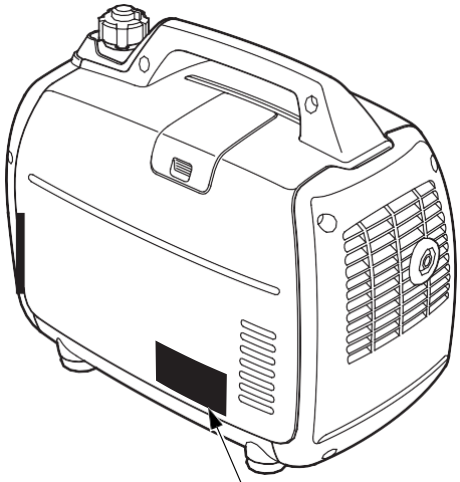

CE-SPECIFIKATION OG STØJNIVEAUSKILT
[Eksempel: typerne B1, E, F, G und W]

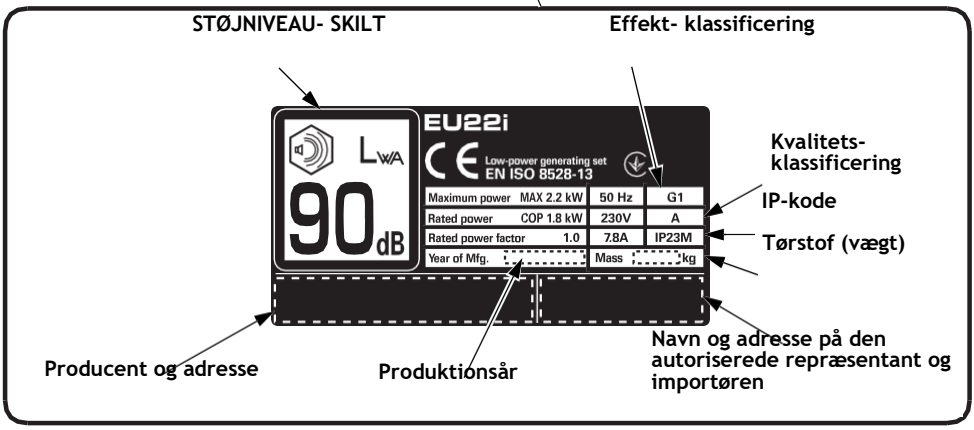

Navn og adresse på fabrikanten, den autoriserede repræsentant og importøren er anført i driftsvejledningen under "EF-overensstemmelseserklæring" INDHOLDSFORTEGNELSE.

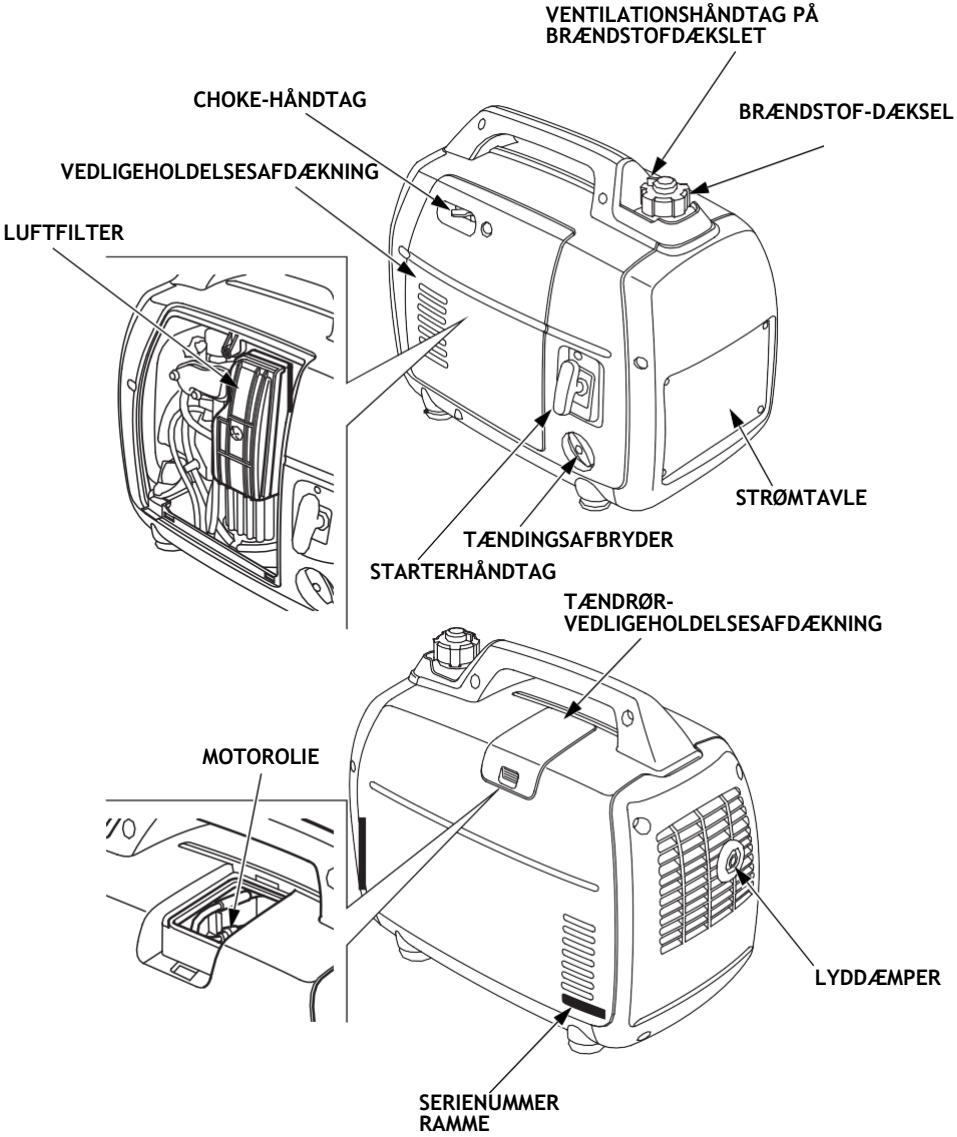

Skriv rammens serienummer i det efterfølgende felt. Dette nummer kræves, når du bestiller komponenter.

Rammens serienummer:_____

STRØMTAVLE

Typer B1, E, W

typer F, G

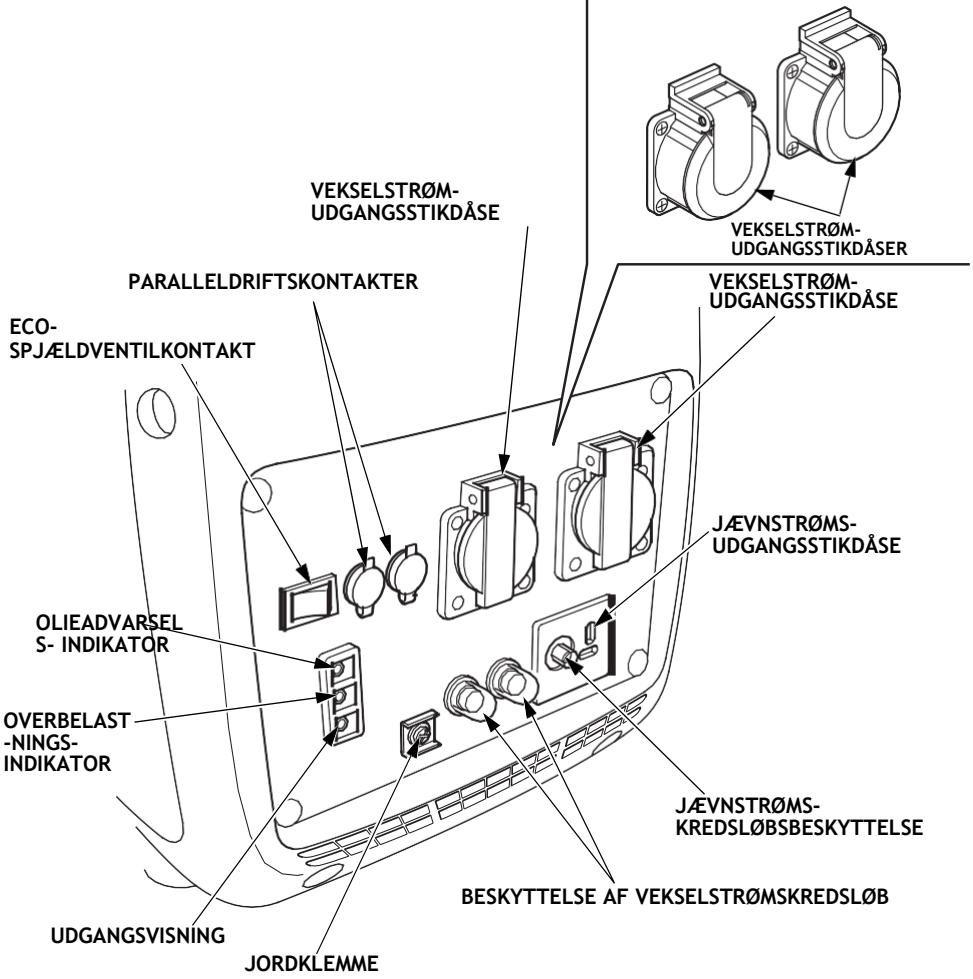

Type B

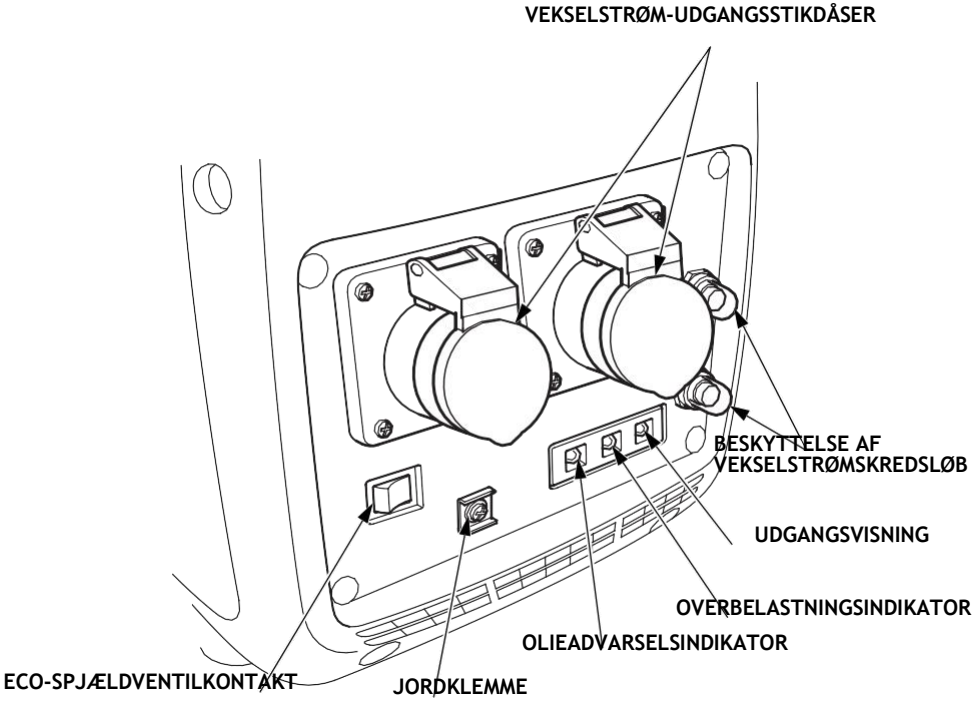
VEKSELSTRØM-UDGANGSSTIKDÅSER
BESKYTTELSE AF VEKSELSTRØMSKREDSLØB
UDGANGSVISNING
OVERBELASTNINGSINDIKATOR
OLIEADVARSELSINDIKATOR
ECO-SPJÆLDVENTILKONTAKT
JORDKLEMME

Eco-spjældventil

ECO:
Derved indstilles motorhastigheden automatisk til tomgangshastighed, når den elektriske strømforbruger frakobles. Når den elektriske strømforbruger tilsluttes igen, returneres til hastigheden, der svarer til belastningen. Det anbefales at vælge denne position for at minimere brændstofforbruget under drift.

BEMÆRK:
- Eco-spjældventilsystemet kan ikke bruges effektivt, hvis den elektriske forbruger kræver momentstrøm.
- Hvis enheder med højt strømforbrug er tilsluttet på samme tid, skal Eco-spjældventilkontakten være sat til FRA for at reducere spændingsudsving.
- Ved jævnstrømsdrift skal Eco-spjældventilkontakten sættes på FRA.

FRA:
Eco-spjældventilssystemet fungerer ikke. Motorhastigheden holdes i motorhastighedsintervallet (ved deaktiveret Eco-spjældventilsystemet) på siden ”TEKNISKE DATA”.

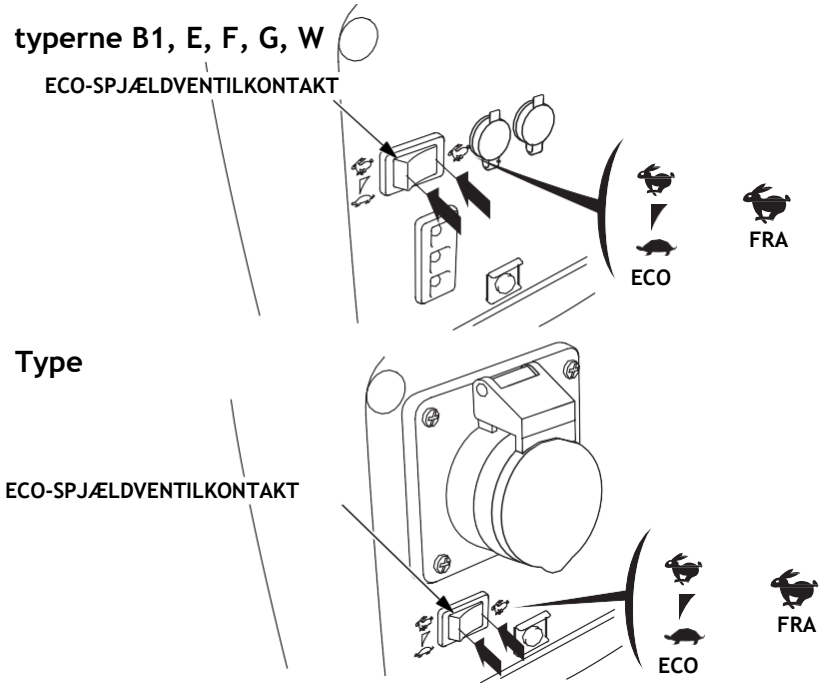

4. KONTROL FØR IBRUGTAGNING

FORSIGTIGT:
Kontroller altid generatoren på et plant underlag med motoren slukket.

Før hver brug skal du kontrollere området omkring og under motoren for tegn på lækkende olie- eller benzinledninger.

1. Kontroller motorolieniveauet.

FORSIGTIGT:
Ved at bruge olie eller totaktsolie, der ikke kan forsæbes, kan motorens levetid forkortes. Anbefalet olie

Brug motorolie til firetakters motorer, der opfylder eller overstiger kravene til API-serviceklasse SE eller højere (eller tilsvarende). Kontroller altid API-serviceetiketten på oliebeholderen for at sikre dig, at den indeholder bogstaverne SE eller en højere klasse (eller tilsvarende).
Smøroliespecifikationer, der kræves for at bevare udstødningsstyringssystemets effekt: Original olie fra Honda.

Læs brugsanvisningen på oliebeholderen inden brug.

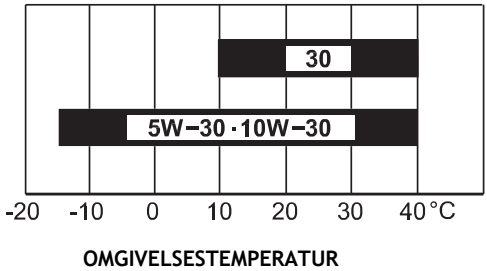

SAE 10W-30 anbefales til generel brug. Andre viskositeter vist i tabellen kan bruges, hvis gennemsnitstemperaturen i dit område ligger inden for det anbefalede interval.

1. Løsn skruen på vedligeholdelsesafdækningen, og fjern vedligeholdelsesafdækningen (se side 43).

2. Fjern oliepåfyldningsdækslet, og aftør målepinden med en ren klud.

3. For at kontrollere olieniveauet skal du føre målepinden ind i oliepåfyldningshullet uden at skrue den i.

4. Hvis oliestanden er faldet til under enden af målepinden, skal du fylde den anbefalede olie på, indtil den øvre kant af påfyldningsstudsen er nået (se side 15).

5. Sæt oliepåfyldningsdækslet korrekt på igen.

FORSIGTIGT:
Betjening af motoren med utilstrækkelig olie kan føre til alvorlige skader på motoren.

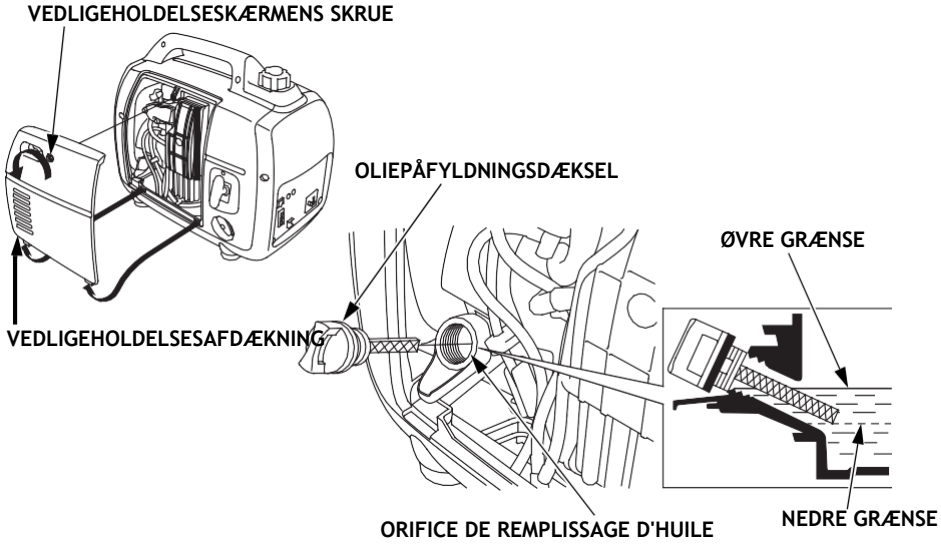

BEMÆRK:
Olieadvarselssystemet stopper motoren automatisk, før olieniveauet kan falde under det sikre minimumsniveau. For imidlertid at undgå en uventet nedlukning og den dertil knyttede ulempe anbefales det alligevel at kontrollere olieniveauet regelmæssigt.

2. Kontroller brændstofniveauet.

Hvis brændstofniveauet er for lavt, skal du tanke op til det specificerede niveau. Efter påfyldning skal du stramme brændstofpåfyldningsdækslet igen.

Brug blyfri bilbenzin med et forskningsoktantal på 91 eller højere (et pumpe-oktantal på 86 eller højere).
Brændstofspecifikationer, der kræves for at bevare udstødningsstyringssystemets effekt: E10-brændstof i henhold til EU-direktiv.

Benzin må ikke være gammel eller forurenet, og der må ikke anvendes olie-/benzinblandinger. Sørg for, at der kommer hverken snavs eller vand ind i brændstoftanken.

ADVARSEL

- **Benzin er yderst brandfarlig og under visse omstændigheder eksplosiv.**
- **Tank kun på et godt ventileret område, og mens motoren er slukket. Ved tankning og på steder, hvor brændstof opbevares, er rygning forbudt. Åben ild eller gnister skal holdes på afstand.**
- **Overfyld ikke tanken (brændstof må ikke overskride markeringen af den øvre grænse). Efter brændstofpåfyldning skal du sørge for, at brændstofpåfyldningsdækslet er sat på korrekt og spændt ordentligt.**
- **Sørg for, at der ikke spildes noget brændstof ved optankningen. Benzindampe eller spildt brændstof kan antændes. Hvis der alligevel spildes brændstof, skal det tørres op, før du starter motoren.**
- **Undgå gentagen eller langvarig kontakt med huden samt indånding af dampe.**
  OPBEVARES UTILGÆNGELIGT FOR BØRN.

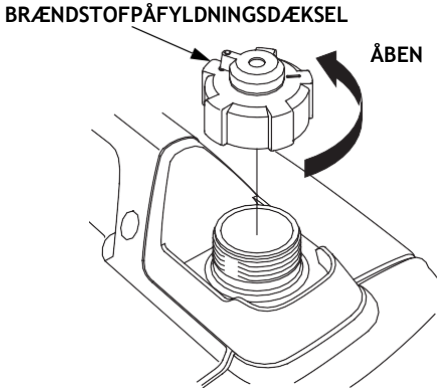

BEMÆRK:
Påvirkende faktorer som lys, omgivelsestemperatur og opbevaringstid kan hurtigt ændre benzinens beskaffenhed. I værste fald kan benzin blive ubrugelig allerede inden for 30 dage.
Brug af benzin af lav kvalitet kan forårsage alvorlig motorskade (tilstopning af karburator, ventilklemmer osv.).
Skader, der kan tilskrives brugen af ringere benzin, dækkes ikke af garantien.
For at undgå den slags skader skal du følge nedenstående anbefalinger:

- Brug kun den specificerede benzin (se side 17).
- Brug frisk og ren benzin.
- Benzin skal opbevares i en godkendt brændstofbeholder for at forsinke forringelsen af kvaliteten.
- Hvis der er planlagt en længere nedlukning (længere end 30 dage), skal brændstoftanken og karburatoren tømmes (se side 48).

Benzin indeholdende alkohol
Hvis du vælger at bruge benzin, der indeholder alkohol (gasohol), skal du sørge for, at dens oktantal er mindst lige så høj som den, der anbefales af Honda ved blyfri benzin.
Der er to typer ‘‘gasohol’’: Den ene indeholder ethanol og den anden methanol.
Brug ikke gasohol, der indeholder mere end 10 % ethanol. Brug ikke benzin, der indeholder mere end 5 % methanol (metyl- eller træalkohol) eller benzin med et methanolindhold, der ikke omfatter kosolventer og korrosionsinhibitorer for methanol.

BEMÆRK:

- Garantien dækker ikke skader på brændstofsystemet og motorens funktionsfejl, der skyldes brug af benzin med et højere alkoholindhold end anbefalet.
- Før du køber benzin på en tankstation, du ikke kender, skal du først undersøge, om benzinen indeholder alkohol, og i bekræftende fald, hvilken type og med hvilken procentdel.
  Hvis der opstår fejl under brug af en bestemt benzin, skal du skifte til en benzin, der med sikkerhed indeholder mindre end den anbefalede mængde alkohol.

3. Kontroller luftfilteret.

Kontroller luftfilterpatronerne for at sikre, at de er rene og i god stand.
Løsn skruen på vedligeholdelsesafdækningen, og tag vedligeholdelsesafdækningen af. Løsn luftfilterdækselskruen, fjern luftfilterdækslet, og kontroller patronerne.
Rengør eller udskift patronerne om nødvendigt (se side 44).

FORSIGTIGT:
Kør aldrig motoren uden luftfilterpatronerne. Støv- og snavspartiklerne, der suges ind i motoren af karburatoren, forårsager hurtig motorslitage.

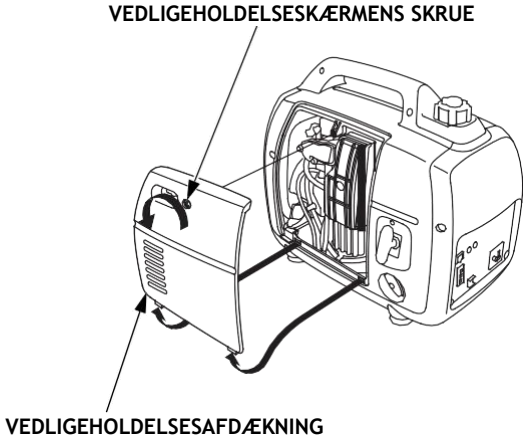

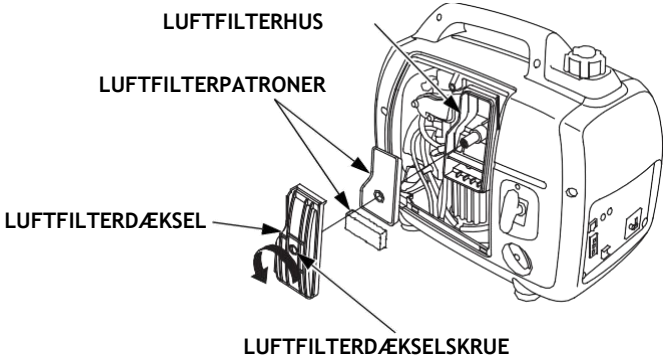

5. START AF MOTOREN

Før motoren startes, skal de tilsluttede strømforbrugere kobles fra vekselstrømsstikdåsen.

1. Drej ventilationshåndtaget på brændstofdækslet med uret til TIL.

   BEMÆRK:
   For at transportere generatoren skal du dreje ventilationshåndtaget på brændstofdækslet til FRA.

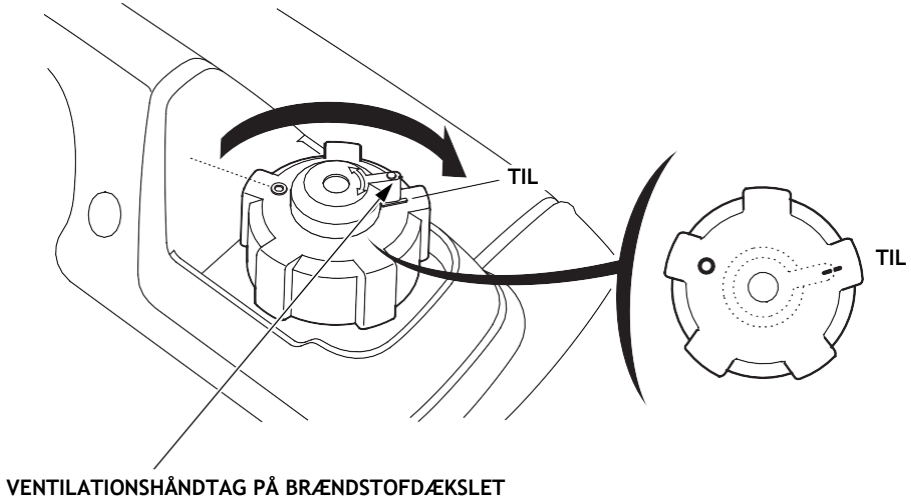

2. Sæt tændingsafbryderen på ON.

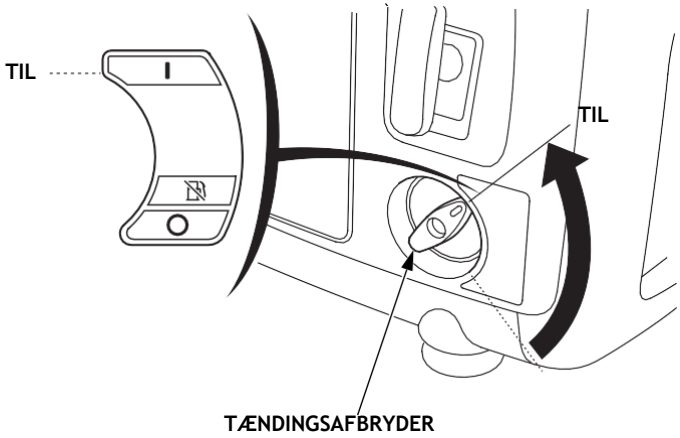

3. Skub chokeren til LUKKET position.

BEMÆRK:
Brug ikke chokeren, når motoren er varm, eller udetemperaturen er høj.

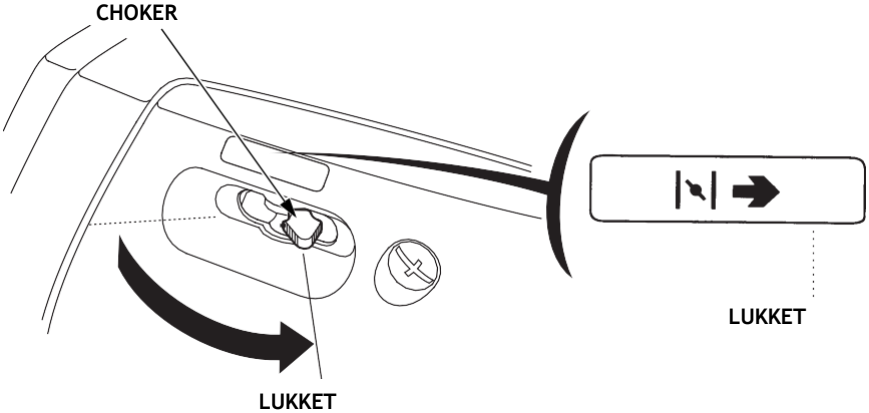

4. Træk starthåndtaget let ud, indtil der føles modstand, og træk derefter håndtaget kraftigt i pilens retning som vist nedenfor.

FORSIGTIGT:

- **Starthåndtaget kan trækkes meget hurtigt tilbage, inden det slippes. Dette kan trække din hånd så kraftigt mod motoren, at du kan skade dig selv.**
- **Lad ikke starthåndtaget slå tilbage. Før det forsigtigt tilbage med hånden.**

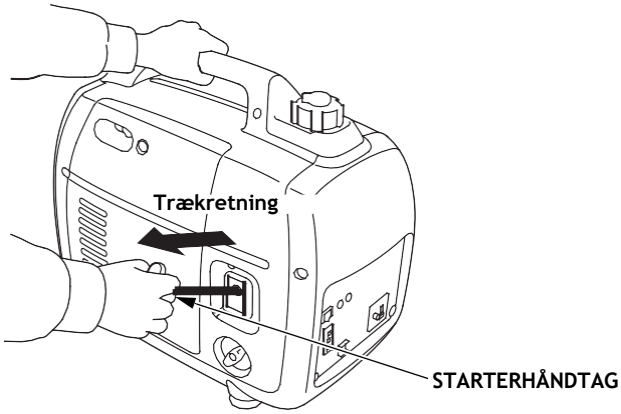

5. Når motoren varmer op, skal du flytte chokeren til ÅBEN-position.

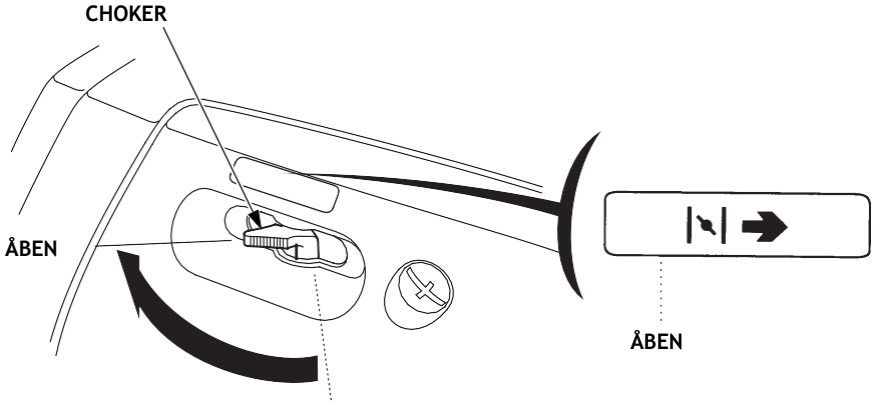

BEMÆRK:
Hvis motoren stopper og ikke længere kan startes, skal du kontrollere olieniveauet (se side 16), før du søger fejlen på andre områder.

- **Karburatortilpasning til drift i stor højde**

I store højder er standard blandingen af brændstof/luft for karburatoren for fed. Ydeevnen falder, mens brændstofforbruget stiger. En meget fed blanding fører også til kontaminering af tændrøret og startproblemer. Længerevarende drift i højder, der ikke falder inden for det område, som denne motor egner sig til, kan resultere i øgede emissioner.

Ved drift i stor højde kan motorens ydelse forbedres ved tilsvarende ændringer på karburatoren. Hvis generatoren altid drives i højder på over 1500 meter, skal disse karburatorændringer udføres af kundeserviceværkstedet. Hvis motoren drives i store højder med de tilsvarende karburatorændringer, vil den opfylde alle udledningsstandarder i hele sin levetid.

Selv med ændringer på karburatoren falder motoreffekten pr. 300 m stigning i højden med ca. 3,5 %. Uden ændringer på karburatoren er højdens effekt på motorens ydelse endnu større.

FORSIGTIGT:
Hvis generatoren drives ved en lavere havoverflade end den, der er beregnet til karburatorens kalibrering, kan tab af effekt, overophedning og endda alvorlig motorskade være resultatet af en for mager blanding af brændstof og luft.

6. BRUG AF GENERATOREN

Generatoren genererer så meget elektrisk energi, at misbrug kan føre til elektriske stød, der kan være dødelige.
Hvis den tilsluttede enhed er jordet, skal generatoren også være jordet.

Til jording af generatorens klamme skal der bruges en kobbertråd med samme eller
større diameter end kablet på den tilsluttede enhed.

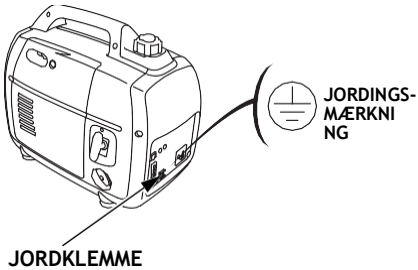

Brug et forlængerkabelsæt med jordledning til at forbinde en enhed med jordledning.

Se STIKDÅSE, side 57 for at finde jordtilslutningsstedet i stikket.

Når du bruger to eller flere enheder, skal du tilslutte en reststrømsafbryder med overbelastningsbeskyttelse (RCBO), som har en jordfejlstrømregistrering på 30 mA og en strømafbrydelseshastighed på mindre end 0,4 sekunder ved en udgangsstrøm på mere end 30 A.
Før brug bør du læse og følge den pågældende RCBO-producents anvisninger.

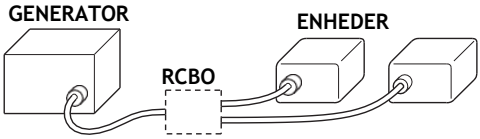

Tilslutning til en RCBO

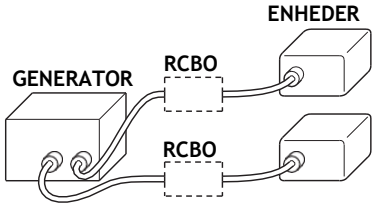

Tilslutning til to RCBO'er

⚠ ADVARSEL

Forkerte forbindelser til det elektriske ledningsnet i en bygning kan føre til, at generatoren tilfører elektricitet ind i nettet. Denne proces kan resultere i livstruende elektriske stød for ansatte i el-forsyningsfirmaet eller andre mennesker, der rører netkabler under strømafbrydelse.
Derudover kan generatoren eksplodere, antændes eller forårsage brand, når netspændingen tilkobles igen. Inden du foretager sådanne elektriske forbindelser, skal du kontakte el-selskabet eller en el-installatør.

FORSIGTIGT:

- **Det angivne maksimale strømforbrug må ikke overskrides på nogen af tilslutningsstikene.**
- **Generatoren må ikke modificeres til formål, generatoren ikke er beregnet til. Følgende instruktioner er især vigtige ved brugen af generatoren.**
- **Tilslut ikke nogen forlængelse til udstødningsrøret.**
- **Hvis der er behov for en forlængerledning, skal der bruges et modstandsdygtigt, fleksibelt kabel med en gummihylster (IEC 245 eller tilsvarende kvalitet).**
  Når der bruges en forlængerledning, må modstandsværdien ikke overstige 1,5 Ω.
- **Maksimale længder for forlængerledninger: 60 m med et kabeltværsnit på 1,5 mm^2 og 100 m med et kabeltværsnit på 2,5 mm^2. Lange forlængelsesledninger reducerer den brugbare effekt på grund af kabelmodstanden.**
- **Hold altid generatoren væk fra andre elektriske kabler og forsyningsledninger.**

ADVARSEL

Type G
Når du tilslutter et vinklet stik, skal du kun bruge et IPX4-stik.

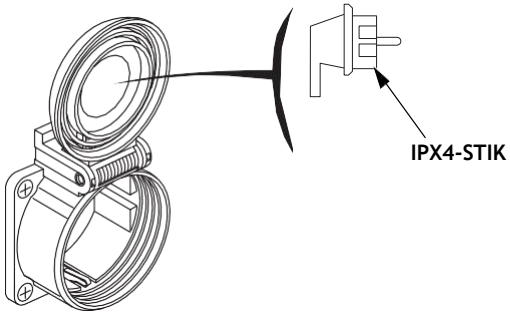

BEMÆRK:

- De fleste enhedsmotorer bruger mere end deres specificerede nominelle strømforbrug til start. Sørg for, at det elektriske design af værktøjet eller enheden ikke overskrider generatorens maksimale effekt.
  Den maksimale effekt er: 2,2 kVA
- Under kontinuerlig drift må den nominelle effekt ikke overskrides.
  Den nominelle effekt er: 1,8 kVA
- Under alle omstændigheder skal der tages højde for det samlede strømbehov (VA) for alle tilsluttede enheder.
- I tilfælde af større overbelastning aktiveres vekselstrøms-kredsløbsbeskyttelsen. Let overbelastning udløser muligvis ikke vekselstrøms-kredsløbsbeskyttelsen, men vil forkorte generatorens levetid (bortset fra type B).
- Jævnstrømsstikdåsen kan bruges under drift med vekselstrøm.
  Hvis begge bruges på samme tid, må den maksimale vekselstrømseffekt: ikke overskrides.
  Maksimal vekselstrømseffekt: 1,7 kVA

Drift med vekselstrøm

1. Start motoren, og sørg for, at udgangsvisningen (grøn) lyser.
2. Sørg for, at den enhed, der skal bruges, er slukket, og sæt derefter enhedens stik i.

Typerne B1, E, F, G, W

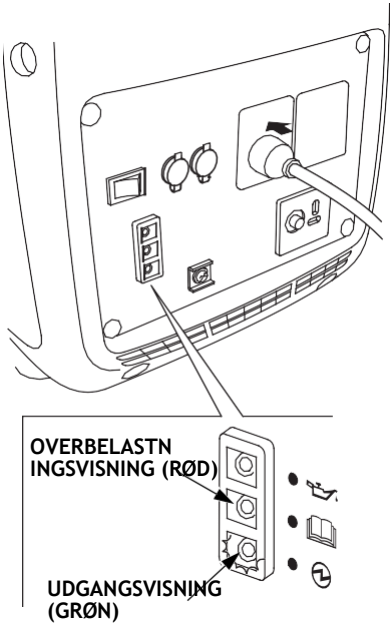

type B

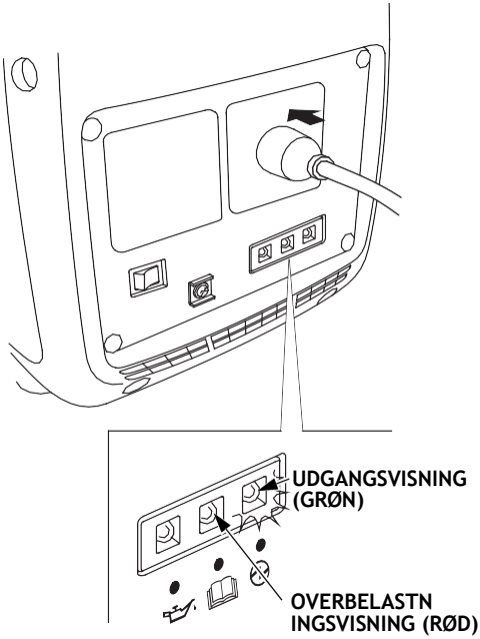

FORSIGTIGT:

- **En høj overbelastning, der konstant får overbelastningsvisningen (rød) til at lyse, kan beskadige generatoren. En mindre overbelastning, som får overbelastningsindikatoren (rød) til at lyse midlertidigt, kan forkorte generatorens levetid.**
- **Sørg for, at alle enheder er i perfekt stand, før de tilsluttes generatoren. Det elektriske udstyr (inklusive kabel- og stikforbindelser) må ikke være defekt. Hvis en enhed begynder at fungere unormalt, bliver langsom eller stopper pludseligt, skal generatorens tændingsafbryder straks slukkes. Frakobl derefter enheden, og find årsagen til fejlfunktionen.**

Vekselstrøms-kredsløbsbeskyttelse

Vekselstrøms-kredsløbsbeskyttelsesanordninger slukkes automatisk (FRA, trykknappen springer ud), hvis der generatoren kommer ud for en kortslutning eller en betydelig overbelastning fra en stikdåse.
Hvis en vekselstrøms-kredsløbsbeskyttelse automatisk slukker (FRA), skal du kontrollere, at enheden fungerer korrekt og ikke overskrider kredsløbets nominelle belastningskapacitet. Først da må du tænde vekselstrøms-kredsløbsbeskyttelsen igen ved at trykke på trykknappen (ON).

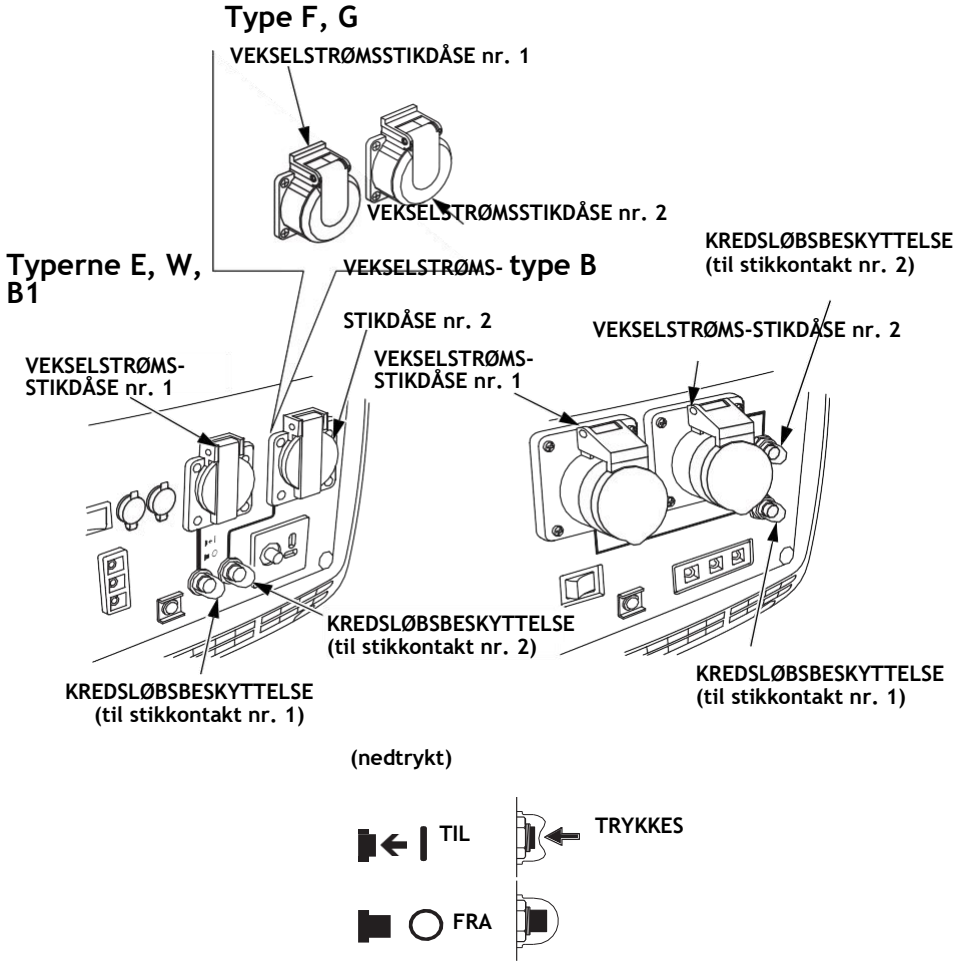

Udgangseffekt- og overbelastningsvisninger

Under normale driftsforhold lyser udgangsvisninger (grøn) kontinuerligt.
Desuden er udgangsvisningen også udstyret med en forenklet timetællerfunktion. Når motoren startes, blinker visningen som følger, afhængigt af det akkumulerede antal driftstimer på generatoren:

- Ingen blink: 0 – 100 timer
- 1 blink: 100 – 200 timer
- 2 blink: 200 – 300 timer
- 3 blink: 300 – 400 timer
- 4 blink: 400 – 500 timer
- 5 blink: 500 timer og derover

Hvis generatoren er overbelastet (se side 26), eller hvis der opstår en kortslutning i den tilsluttede strømforbruger, slukkes udgangsvisningen (grøn), overbelastningsvisningen (rød) tændes, og den tilsluttede enheds strømforsyning afbrydes.

Hvis overbelastningsvisningen (rød) tændes, skal motoren stoppes, og årsagen til overbelastningen konstateres.

- Før du tilslutter en strømforbruger til generatoren, skal du sørge for, at enheden er i perfekt stand, og at den nominelle effekt ikke er højere end generatorens nominelle effekt. Tilslut derefter strømkablet til strømforbrugeren, og start motoren.

Hvis overbelastningsvisningen blinker kontinuerligt, indikerer dette en unormal omformer (se side 51).

Typerne B1, E, F, G, W

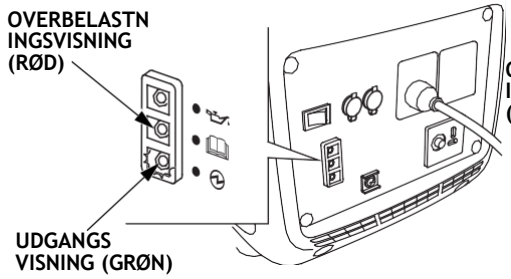

type B

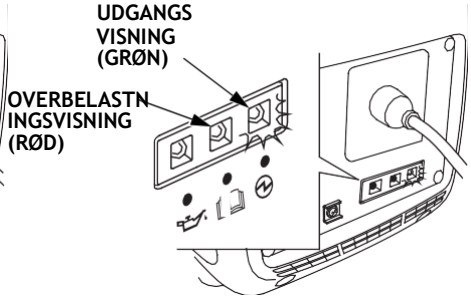

BEMÆRK:
Når en elektrisk motor startes, kan overbelastningsvisningen (rød) og udgangsvisningen (grøn) lyse på samme tid. Dette er normalt, når overbelastningsvisningen (rød) slukkes inden for ca.
4 sekunder. Hvis overbelastningsvisningen (rød) forbliver tændt, skal du kontakte din generatorforhandler.

Paralleldrift (bortset fra type B)

Inden en anden enhed tilsluttes generatoren, skal afsnittet "BRUG AF GENERATOREN" læses.

For at tilslutte to EU22i-generatorer til parallel drift skal du kun bruge en tilslutningsboks til parallel drift (ekstraudstyr), der er godkendt af Honda.

De fleste enhedsmotorer bruger mere end deres specificerede nominelle strømforbrug til start. Sørg for, at det elektriske design af værktøjet eller enheden ikke overskrider generatorens maksimale effekt.

Maksimal effekt ved parallel drift:

EU22i og EU22i	4,4 kVA
EU22i og EU20i	4,2 kVA

Under kontinuerlig drift må den nominelle effekt ikke overskrides.
Nominel effekt ved parallel drift:

EU22i og EU22i	3,6 kVA
EU22i og EU20i	3,4 kVA

Under alle omstændigheder skal der tages højde for det samlede strømbehov (VA) for alle tilsluttede enheder.

FORSIGTIGT:
En høj overbelastning, der konstant får overbelastningsvisningen (rød) til at lyse, kan beskadige generatoren. En mindre overbelastning, som får overbelastningsindikatoren (rød) til at lyse midlertidigt, kan forkorte generatorens levetid.

ADVARSEL

- **Tilslut aldrig en anden generatormodel end den specificerede (se side 4).**
- **Tilslut aldrig et andet kabel end tilslutningsboksen til parallel drift.**
- **Tilslut og afbryd tilslutningsboksen til parallel drift med motoren stoppet.**
- **Ved enkelt drift skal tilslutningsboksen til parallel drift fjernes.**

1. Tilslut tilslutningsboksen til parallel drift til en strømgenerator, og fastgør den med holderemmen som vist.
   - Sæt remmen fast foran på håndtaget.
   - Fastgør den smalle rem med burrelåsen på håndtaget.
   - Før den øvre brede rem gennem den nedre remkrog, og fastgør den med burrelåsen.
   - Før tilslutningsboksens kabler under tændingsafbryderen.
   - Fastgør remmene, så de ikke hænger løst.

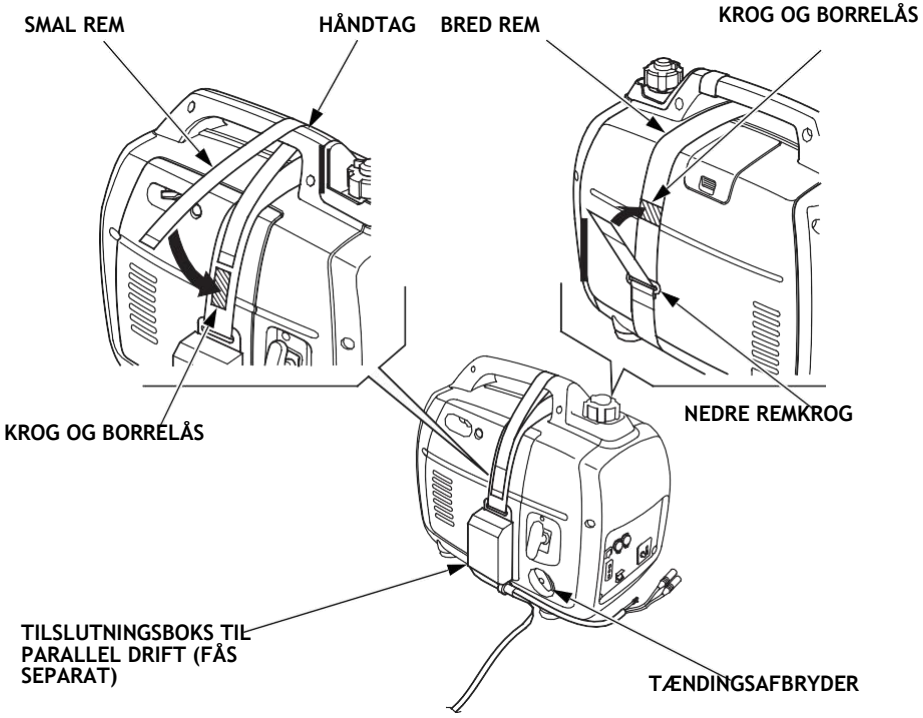

2. Tilslut forbindelsesboksens kabelstik og jordklemmer til parallel drift til generatoren, og fastgør kabelklemmen på håndtaget.
   - Der skal opretholdes en afstand på mindst 1 m mellem de to generatorer under parallel drift.
   - Før kablet gennem håndtaget, og klem det fast ved hjælp af båndet.
   - Sørg for, at kablet ikke hænger igennem mod starthåndtagssiden.
   - Tilslut det længere kabel til generatoren, hvor tilslutningsboksen til parallel drift ikke er installeret.
   - Sæt ikke generatorerne op med deres udgangssider mod hinanden.

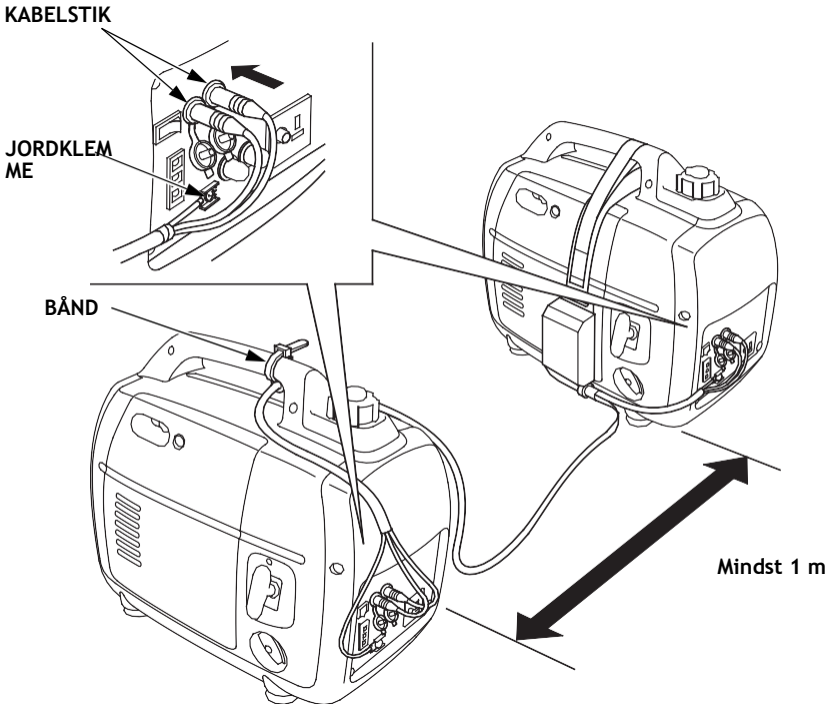

3. Opret jordforbindelsen for generatorens jordklemme.
   - Hvis en enhed er jordet, skal du også jorde strømgeneratoren.

4. Start motorerne, og sørg for, at udgangsvisningerne (grøn) lyser.
5. Sørg for, at den enhed, der skal bruges, er slukket, og sæt derefter enhedens stik i.
6. Tænd for det udstyr, der skal bruges.

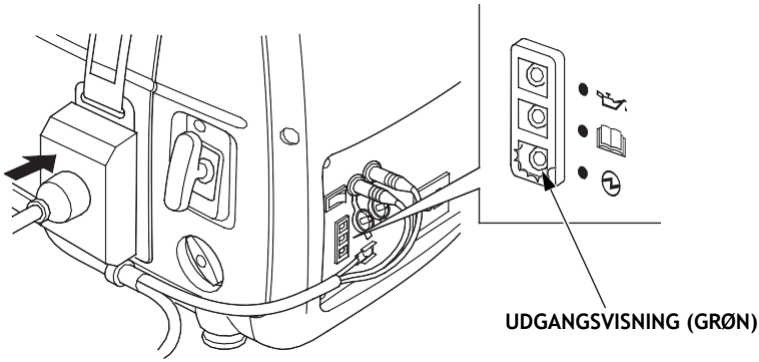

Parallel drift med EU20i

Bemærkninger om tilslutning af kablet til parallel drift findes på side 30 til 33.

En EU22i-generator må kun tilsluttes en EU20i-generator med et specifikt rammeserienummer. Se tabellen herunder for at kontrollere, at din EU20i-generator er kompatibel med en EU22i-generator.

Model	Rammens serienummerinterval
EU20i	EAAJ-2032188 og senere
	EACT-1000001 og senere

Vekselstrøms-kredsløbsbeskyttelse (bortset fra type B)

Vekselstrøms-kredsløbsbeskyttelsesanordningen på tilslutningsboksen til parallel drift tændes automatisk (FRA, trykknappen springer ud), hvis der foreligger en kortslutning eller en betydelig overbelastning af en stikdåse.
Hvis en vekselstrøms-kredsløbsbeskyttelse automatisk slukker (FRA), skal du kontrollere, at enheden fungerer korrekt og ikke overskrider kredsløbets nominelle belastningskapacitet (16 A). Først da må du tænde vekselstrøms-kredsløbsbeskyttelsen igen ved at trykke på trykknappen (ON).

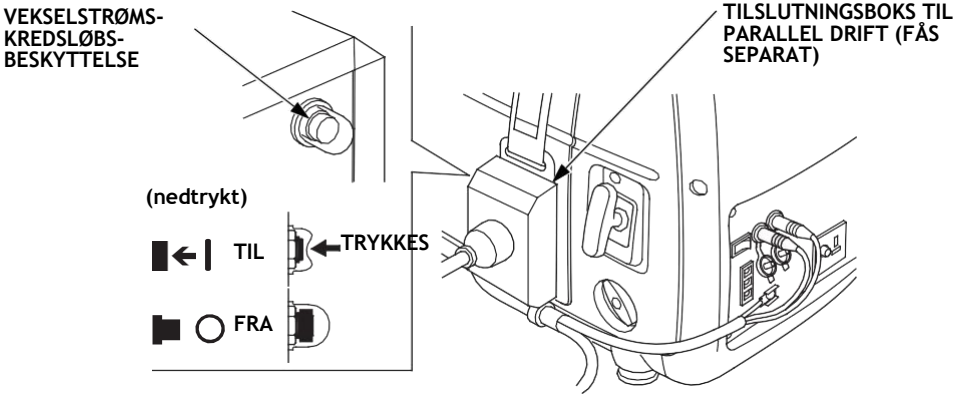

Anvendelse ved jævnstrøm (bortset fra type B)

Denne jævnstrømsstikdåse kan kun bruges til at oplade et 12 V køretøjsbatteri.

BEMÆRK:
Ved jævnstrømsdrift skal Eco-spjældventilkontakten sættes på FRA.

1. Tilslut ladekablet til generatorens jævnstrømsstik og batteriklemmerne.

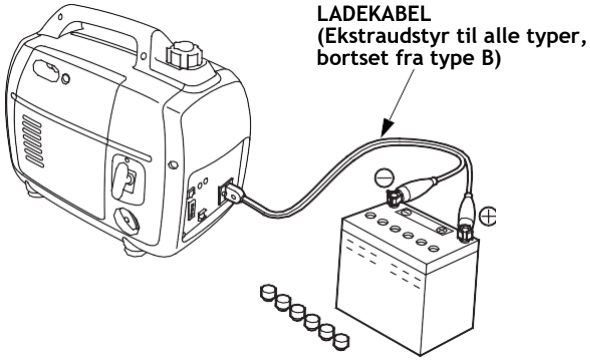

⚠ ADVARSEL

- **For at forhindre, at der dannes gnister i nærheden af batteriet, skal ladekablerne først tilsluttes generatoren og derefter til batteriet. Når du kobler fra, skal du først afbryde kablerne på batteriet.**
- **Frakobl køretøjets batterikabel, før ladekablet tilsluttes et batteri i et køretøj. Efter afbrydelse af ladekablet skal du tilslutte køretøjets batterikabel igen. Denne procedure eliminerer risikoen for en kortslutning og de gnister, den medfører (i tilfælde af utilsigtet kontakt med en batteriklemme og køretøjets chassis eller karosseri).**

FORSIGTIGT:

- **Forsøg ikke at starte en bilmotor, mens generatoren er tilsluttet batteriet. Dette kan beskadige generatoren.**
- **Tilslut den positive batteripol til den positive generatorklemme. Tilslut ikke ladekablerne med forkert polaritet, da dette kan føre til alvorlige skader på generatoren og/eller batteriet.**

ADVARSEL

- **Batterier genererer eksplosive gasser: Ved antændelse kan en eksplosion forårsage alvorlige kvæstelser, inklusive blindhed. Sørg for tilstrækkelig ventilation under opladning.**
- **FARE PÅ GRUND AF KEMISKE STOFFER: Batterielektrolyt indeholder svovlsyre. Kontakt med øjne eller hud, selv gennem tøj, kan forårsage alvorlige ætsninger. Det anbefales at bære ansigtsbeskyttelse og beskyttelsesdragt.**
- **Hold åben ild og gnister væk, og undlad at ryge i nærheden af batteriet. MODGIFT: Hvis batterisyre kommer i øjnene, skylles de i varmt vand i mindst 15 minutter. Konsulter derefter straks en læge.**
- **GIFT: Batterisyre er giftig.**
  MODGIFT
  - **Udvendigt: Skyl grundigt med vand.**
  - **Indvendigt: Drik store mængder vand eller mælk. Drik så magnesiummælk eller vegetabilsk olie, og søg straks læge.**
- **OPBEVARES UTILGÆNGELIGT FOR BØRN.**

2. Start motoren.

BEMÆRK:
- Jævnstrømsstikdåsen kan bruges under drift med vekselstrøm.
- Hvis jævnstrøms-kredsløbet er overbelastet, aktiveres jævnstrøms-kredsløbsbeskyttelsen (trykknappen springer op).
  I dette tilfælde skal du vente et par minutter, før der trykkes på afbryderen for at fortsætte driften.

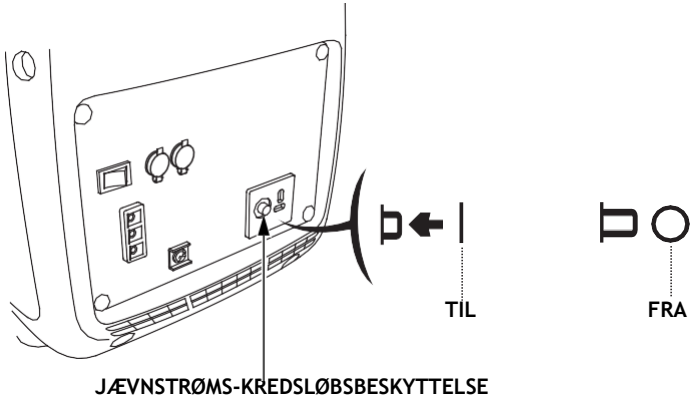

Olieadvarselssystem

Olieadvarselssystemet forhindrer motorskader, der kan være resultatet af en utilstrækkelige mængder olie i krumtaphuset. Inden olieniveauet i krumtaphuset kan falde under sikkerhedsgrænsen, stopper olieadvarselssystemet motoren automatisk (tændingskontakten forbliver i positionen TIL).

Hvis motoren stoppes af olieadvarselssystemet, tændes olieadvarselsindikatoren (rød), når starteren aktiveres, og motoren starter ikke. I dette tilfælde skal motorolieniveauet kontrolleres (se side 16).

Typerne B1, E, F, G, W

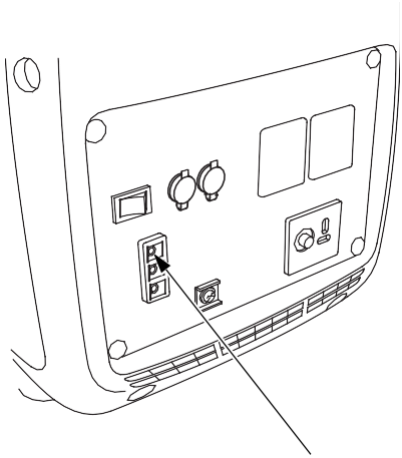

OILADVARSELSINDIKATOR (RØD)

type B

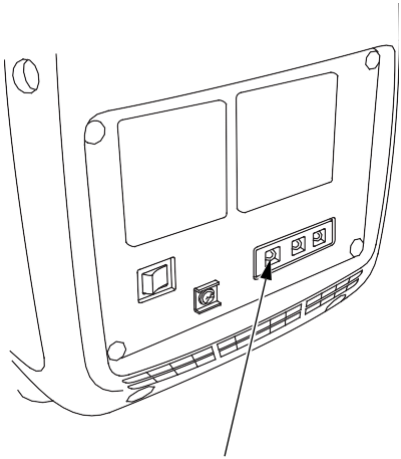

OLIEADVARSELSINDIKATOR (RØD)

LED-lysmønster

Typerne B1, E, F, G, W

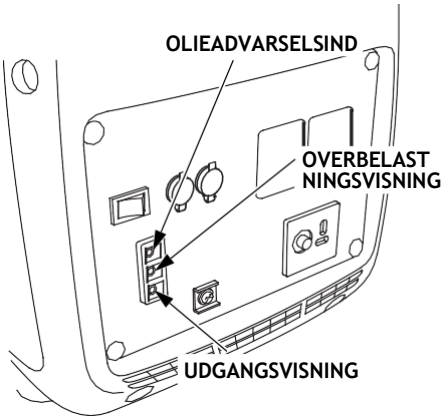

type B

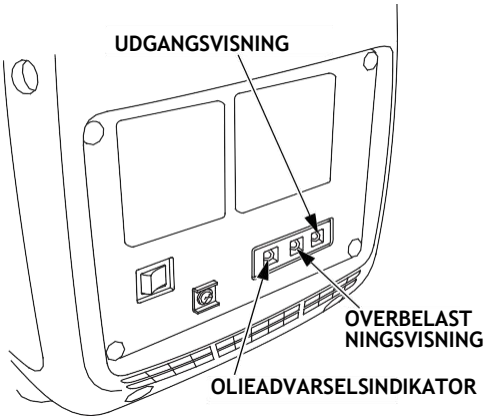

Status	Mulig årsag	Udgangsvisning	Overbelastningsvisning	Olieadvarselsindikator
Normal	Fungerer korrekt	○	●	●
Fejl	Fejl af omformer	●	☼	●
Unormal	Overstrøm i udgangen	●	○	●
	Overophedning af omformer	●	○	●
Advarsel	Motorolieniveau lavt	●	●	○

○ : TIL
●: FRA
☼ : Blinker

Se *FEJLFINDING* på side 51 for fejldiagnosen.

For at slukke for motoren i en nødsituation skal du sætte tændingskontakten på FRA.

VED NORMAL DRIFT:

1. Sluk for den tilsluttede enhed, og træk stikket ud.

Typerne B1, E, F, G, W

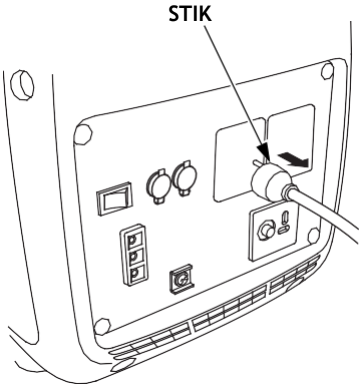

type B

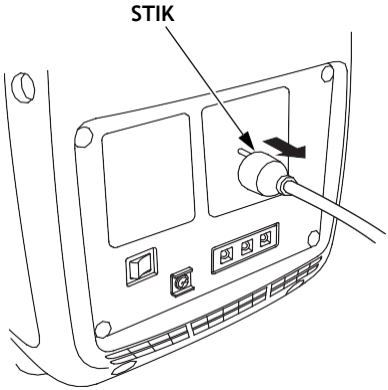

2. Sæt tændingskontakten sikkert på FRA.

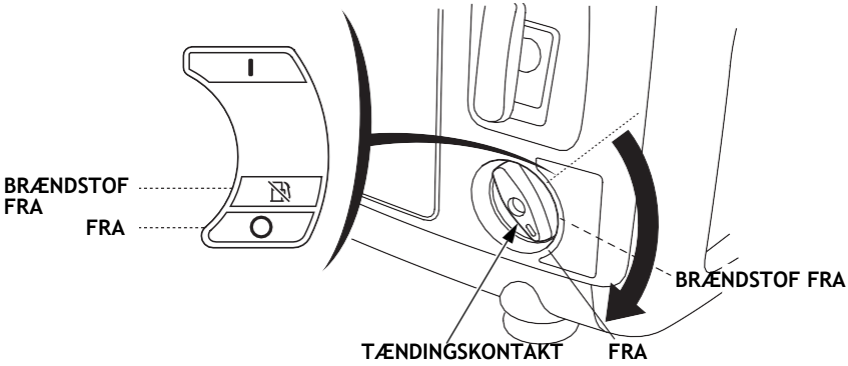

BEMÆRK:
Hvis generatoren betjenes i positionen BRÆNDSTOF FRA, inden tændingskontakten sættes på FRA, kan mængden afbrændstof i karburatoren falde.

- I positionen BRÆNDSTOF FRA fortsætter generatoren med at køre i et par minutter, indtil brændstoffet i karburatoren er opbrugt. Så stopper motoren.
- Efter stop af motoren skal du sætte tændingskontakten på FRA.
- Efter at motoren er slukket via positionen BRÆNDSTOF FRA, kræves der ekstra træk i kabelstarteren, når motoren genstartes.

3. Drej ventilationshåndtaget på brændstofdækslet mod uret til FRA.

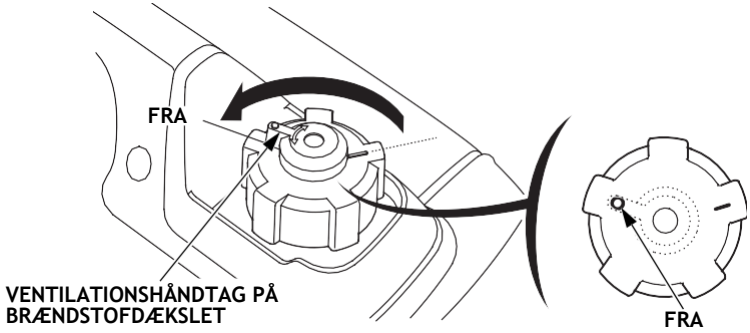

FORSIGTIGT:
Sørg for, at ventilationshåndtaget på brændstofdækslet og tændingsomskifteren er sat på FRA,når generatoren standses, transporteres og/eller opbevares.

4. Hvis der er tilsluttet to generatorer til parallel drift, skal kablet til parallel drift fjernes efter slukning af motorerne (bortset fra type B).

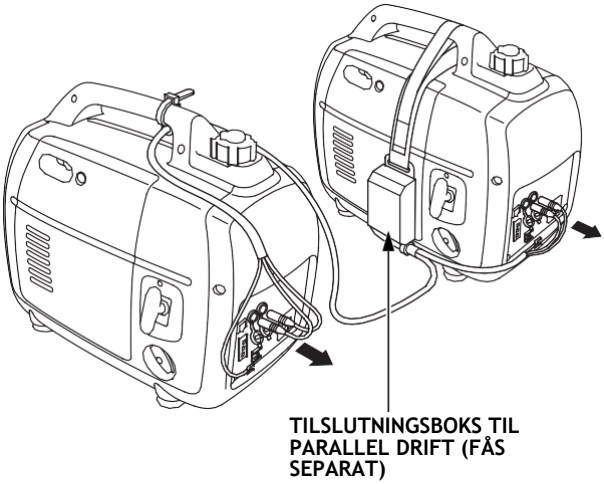

BEMÆRK:
Hvis generatoren ikke skal bruges i lang tid, se side 48 for information om *Før langvarig opbevaring*.

8. VEDLIGEHOLDELSE

Den regelmæssige udførelse af vedligeholdelses- og justeringsarbejde sikrer, at generatoren altid er i optimal driftstilstand.
Kontroller eller vedligeholdelsesarbejde skal udføres i henhold til nedenstående tabel.

ADVARSEL

Motoren skal slukkes, inden vedligeholdelses- eller reparationsarbejde påbegyndes. Dette betyder, at mulige farer kan elimineres:

- **Kulilteforgiftning fra motorens udstødning. Sørg altid for tilstrækkelig ventilation, når motoren kører.**
- **Forbrændinger ved berøring af varme dele. Lad motoren og udstødningssystemet køle af, inden der røres ved tilsvarende dele.**
- **Skader på grund af kontakt med bevægelige dele. Lad kun motoren køre efter anvisning.**

Lydpotten bliver meget varm under drift og forbliver varm i nogen tid, efter at motoren er slukket. Pas på ikke at røre ved lydpotten, når den er varm. Lad motoren køle af før vedligeholdelse.

FORSIGTIGT:
Brug originale Honda-reservedele eller dele af tilsvarende kvalitet. Generatoren kan beskadiges, hvis der bruges dele af dårlig kvalitet.

Serviceplan

PERIODISK VEDLIGEHOLDELSEINTERVAL (1) Vedligeholdelse i den angivne måned eller efter antal timer, alt efter hvad der kommer først. / KOMPONENT		Ved enhver brug	Første måne d eller 20 timer	Efter hver 3 måneder eller 50 timer	Efter hver 6 måneder eller 100 timer	Hvert år eller 200 timer	Side
Motorolie	Kontrollér tilstand	o					15
	Udskift		o		o		43
Luftfilter	Kontrollér	o					19
	Rengøring			o (2)			44
Tændrør	Kontrol - indstilling				o		45
	Udskift					o	
Ventilslør	Kontrol - indstilling					o (3)	-
Forbrændings-g kammer	rengørin	Altid efter 300 t. (3)					-
Brændstoftank og -filter	rengøring				o (3)		-
Brændstofledning	kontrol	Hvert andet år (udskift om nødvendigt) (3)					-

BEMÆRK: (1) Når pumpen bruges kommercielt, skal driftstimerne noteres for at opretholde de korrekte vedligeholdelsesintervaller.
(2) Vedligeholdelse skal udføres oftere under støvede forhold.
(3) Denne vedligeholdelse skal udføres af vedligeholdelsesforhandleren, medmindre du har de rigtige værktøjer og er teknisk kyndig. Beskrivelser af de individuelle vedligeholdelsesprocedurer findes i Honda-værkstedshåndbogen.

1. OLIESKIFT

Tøm motorolien, mens motoren stadig er varm for at sikre, at motoren tømmes hurtigt og fuldstændigt.

FORSIGTIGT:
Før tømningen skal du sørge for at sætte tændingskontakten og ventilationshåndtaget på brændstofdækslet på FRA.

1. Løsn skruen på vedligeholdelsesafdækningen, og tag vedligeholdelsesafdækningen af.
2. Fjern oliepåfyldningsdækslet.
3. Lad forurenet olie dræne helt ned i en egnet beholder.
4. Hæld den anbefalede motorolie (se side 15), og kontroller derefter motorolieniveauet.
5. Tør al spildt olie fra generatoren.
6. Genmonter oliepåfyldningsdækslet.
7. Geninstaller vedligeholdelsesskærmen, og spænd vedligeholdelsesskærmens skrue.

MÆNGDE MOTOROLIE: 0,44 l

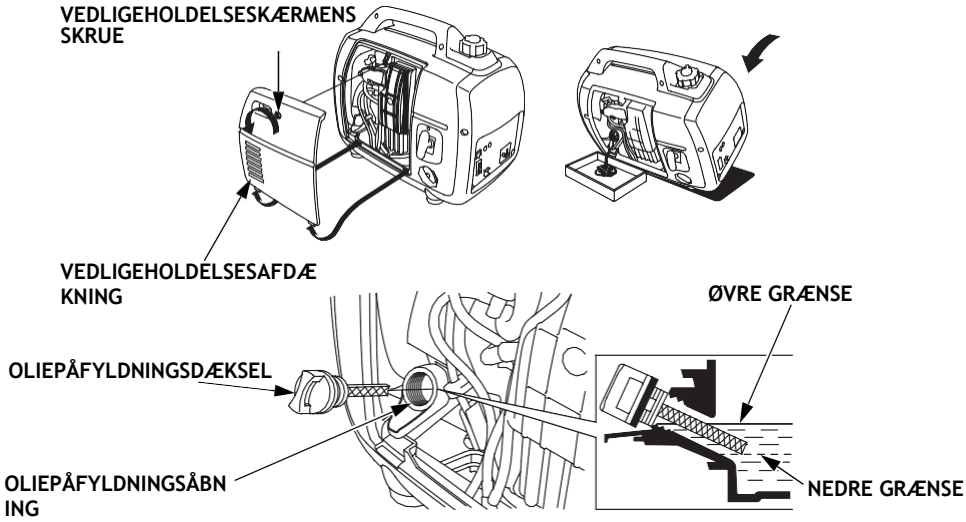

Vask hænderne grundigt med sæbe og vand efter kontakt med affaldsolie.

BEMÆRK:
Når du bortskaffer den brugte olie, skal du overholde de relevante miljøbeskyttelsesregler. Vi anbefaler, at du afleverer den brugte olie på den lokale tankstation. Den brugte motorolie må ikke bortskaffes med almindeligt affald eller hældes på gulvet.

2. LUFTFILTERVEDLIGEHOLDELSE

Et snavset luftfilter forhindrer, at luften strømmer ind i karburatoren. Luftfilteret skal serviceres regelmæssigt for at forhindre en driftsafbrydelse af karburatoren. Servicer filteret oftere ved drift i meget støvede omgivelser.

ADVARSEL

Brug aldrig benzin eller rengøringsopløsninger med et lavt antændelsespunkt til at rengøre luftfilterpatronen. Det kan have brand eller eksplosion som følge.

FORSIGTIGT:
Brug aldrig generatoren uden et luftfilter. Dette fører til hurtigt slid på motoren.

1. Løsn skruen på vedligeholdelsesafdækningen, og tag vedligeholdelsesafdækningen af.
2. Løsn skruen til luftfilterdækslet, og fjern luftfilterdækslet.

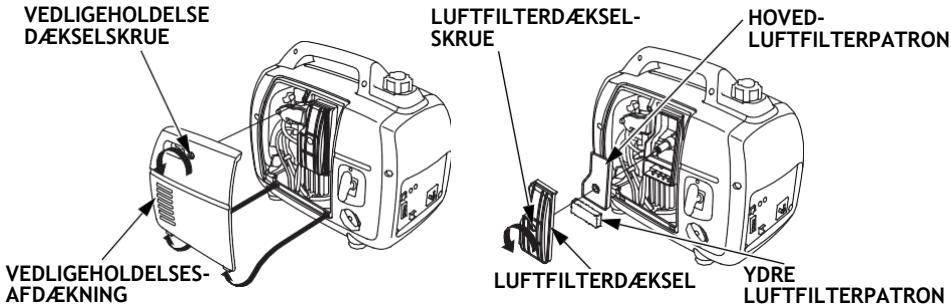

3. Rengør i varmt sæbevand, skyl, og lad det tørre godt eller rengør i opløsningsmiddel med et højt flammepunkt, og lad den tørre. Sænk hovedpatronen og den ydre patron i ren motorolie, og pres overskydende olie ud. Hvis der er for meget olie i skumplastindsatsen, er der øget røgdannelse, når motoren starter.

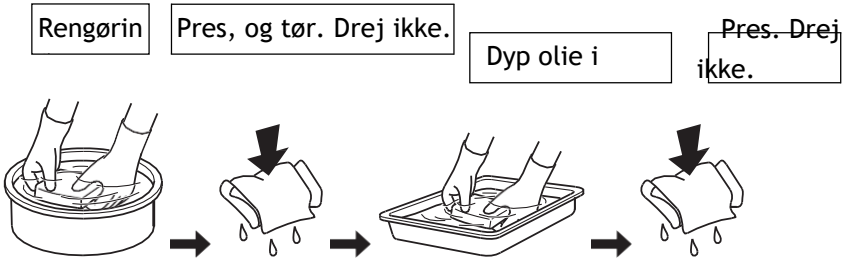

4. Geninstaller hoved- og ydre luftfilterdæksel samt luftfilterdæksel. Spænd luftfilterdækslets skrue.
5. Geninstaller vedligeholdelsesskærmen, og spænd vedligeholdelsesskærmens skrue.

3. VEDLIGEHOLDELSE AF TÆNDRØR

ANBEFALEDE TÆNDRØR: CR5HSB (NGK)

For at sikre korrekt drift af motoren skal tændrøret have den rigtige elektrodeafstand og være fri for forbrændingsrester.

1. Fjern tændrørets vedligeholdelsesafdækning.

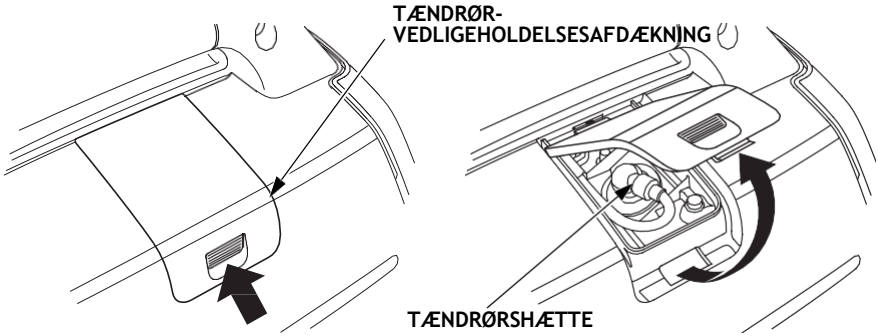

2. Fjern tændrørshætten.
3. Fjern snavs fra tændrørets bund.
4. Skru tændrøret ud med en tændrørsnøgle.

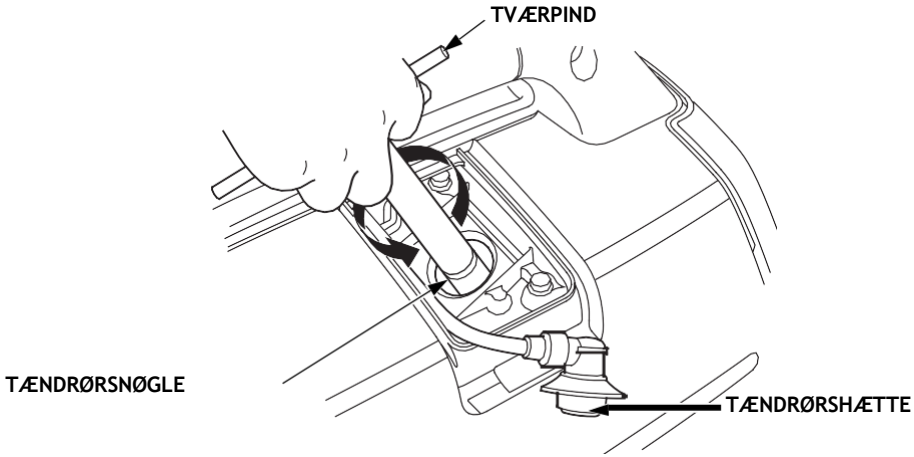

5. Kontrollér tændrøret visuelt. Bortskaffes, hvis isolatoren viser revner eller afskalninger eller på anden måde er beskadiget. Hvis tændrøret skal bruges igen, skal du rense det med en trådbørste.
6. Mål elektrodeafstanden med et søgeblad.
   Den rigtige afstand opnås ved at bøje sideelektroden. Nødvendig elektrodeafstand:
   0,6 – 0,7 mm

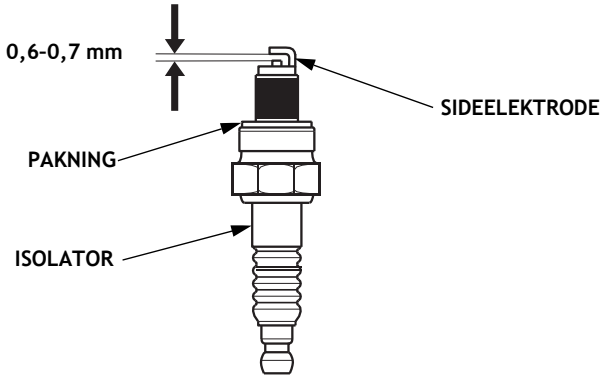

7. Skru tændrøret i med hånden for at undgå at skrue det skævt i.
8. Efter at et nyt tændrør er skruet i med hånden, indtil det sidder fast, skal det spændes yderligere 1/2 omgang med en nøgle for at trykke pakningen sammen.
   Hvis der bruges et brugt tændrør, skal det kun spændes med en yderligere 1/8 til 1/4 omgang for at tætne pakningen.
9. Skub tændrørshætten igen fast på tændrøret.
10. Geninstaller tændrørets vedligeholdelsesafdækning.

FORSIGTIGT:

- **Tændrøret skal spændes korrekt. Et tændrør, der ikke er spændt korrekt, kan blive meget varmt og muligvis beskadige generatoren.**
- **Brug aldrig et tændrør med forkert glødetal.**

For at undgå spild af brændstof, når generatoren transporteres eller opbevares midlertidigt, skal denne opbevares stående tændingsafbryderen på FRA. Ventilationshåndtaget på brændstofdækslet er blevet drejet helt mod uret til FRA.
Lad motoren køle godt af, inden du sætter ventilationshåndtaget på brændstofdækslet på FRA.

ADVARSEL

Bemærkninger om transport af generatoren:

- **Sørg for, at brændstoftanken ikke overfyldes (der må ikke være brændstof i påfyldningshullet).**
- **Generatoren må ikke anvendes, når den befinder sig på et køretøj. Til brug skal generatoren læsses af og placeres på et sted med god ventilation.**
- **Hvis generatoren placeres i et køretøj, må det ikke efterlades i direkte sollys. Hvis generatoren står i et lukket køretøj i længere tid, kan temperaturen blive så høj, at brændstoffet fordamper og forårsager en eksplosion.**
- **Transporter ikke generatoren i længere tid på ujævne veje. Hvis transport på ujævne veje ikke kan undgås, skal brændstoffet aftappes på forhånd.**

BEMÆRK:
Bær altid generatoren i bærehåndtaget til transport (de skraverede områder på billedet nedenfor).

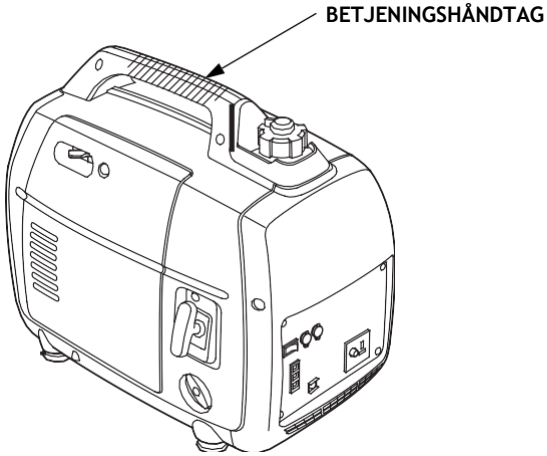

Inden opbevaring i en længere periode:

1. Kontrollér, at opbevaringsstedet er tørt og støvfrit.
2. Aftap brændstoffet.

ADVARSEL

Benzin er yderst brandfarlig og under visse omstændigheder eksplosiv. Dette arbejde skal udføres i et godt ventileret rum og med motoren slukket. Der må ikke ryges under dette arbejde. Undgå åben ild og gnister i nærheden af brændstoffet.

a. Skru brændstofpåfyldningslåget af (se side 17), fjern brændstoffilteret, og tøm indholdet af brændstoftanken i en godkendt benzindunk. Vi anbefaler, at du bruger en kommercielt tilgængelig benzinhåndpumpe til at tømme tanken. Brug af en elektrisk pumpe anbefales ikke. Geninstaller brændstoffilter og brændstofpåfyldningslåg.

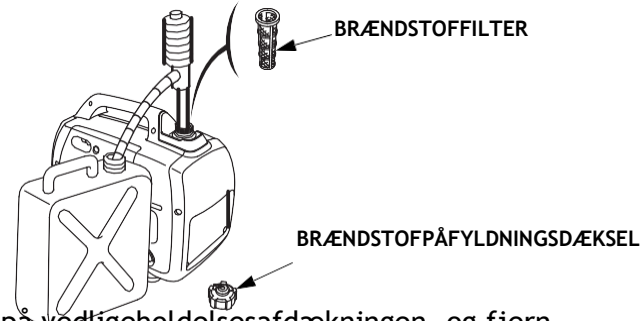

b. Løsn skruen på vedligeholdelsesafdækningen, og fjern vedligeholdelsesafdækningen (se side 43).

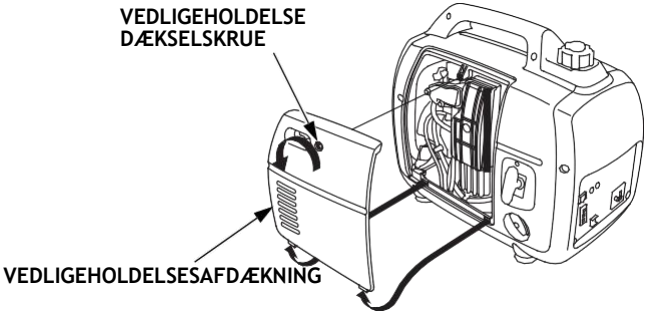

c. Løsn karburatoraftapningsskruen, og lad benzin løbe ud af karburatoren i en egnet beholder.

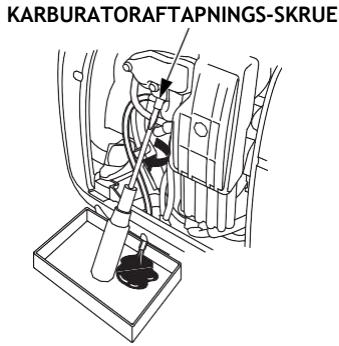

d. Fjern vedligeholdelsesdækslet for tændrøret og tændrørshætten (se side 45).
e. Sæt tændingsafbryderen på TIL (se side 20).
f. Træk 3 eller 4 gange i starterhåndtaget (se side 21), og aftap benzin fra brændstofpumpen i en egnet beholder.
g. Sæt tændingskontakten sikkert på FRA.

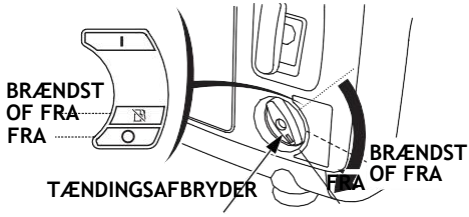

h. Spænd karburatoraftapningsskruen.

3. Udskift motorolien (se side 43).
4. Skru tændrøret ud, og hæld omkring en spiseskefuld ren motorolie i cylinderen. Vend motoren flere gange for at fordele olien, og skru tændrøret i igen (se side 45).
5. Træk i starthåndtaget, indtil der føles modstand. I denne tilstand kommer stemplet op i kompressionsslaghøjden, og indsugnings- og udstødningsventilen er lukket. Opbevaring af motoren i denne position betyder, at motoren indvendigt er bedre beskyttet mod korrosion.

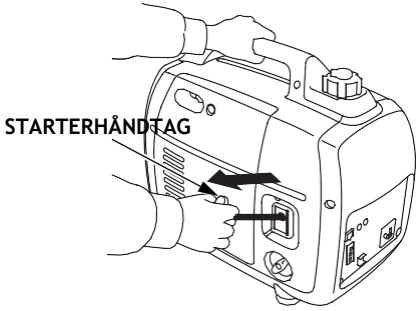

Hvis motoren ikke starter:

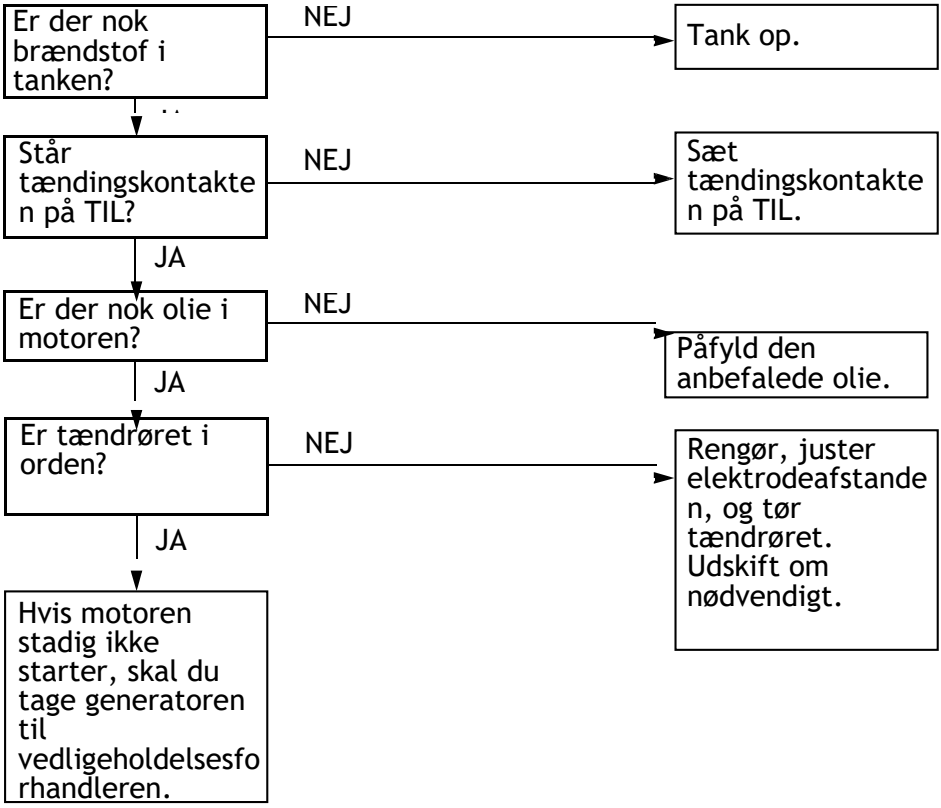

Enheden fungerer ikke:

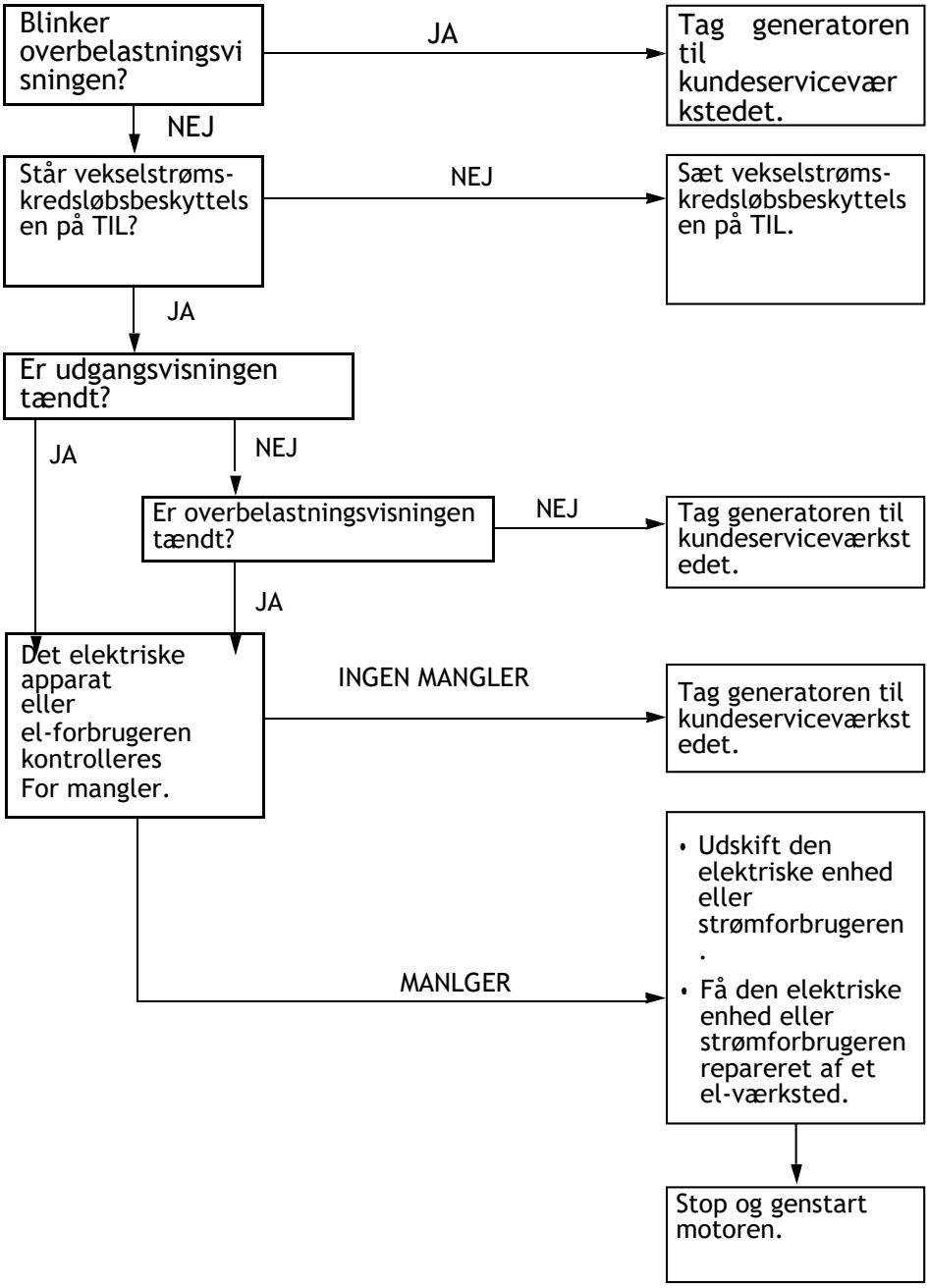

Ingen spænding i jævnstrømsstikdåsen (bortset fra type B):

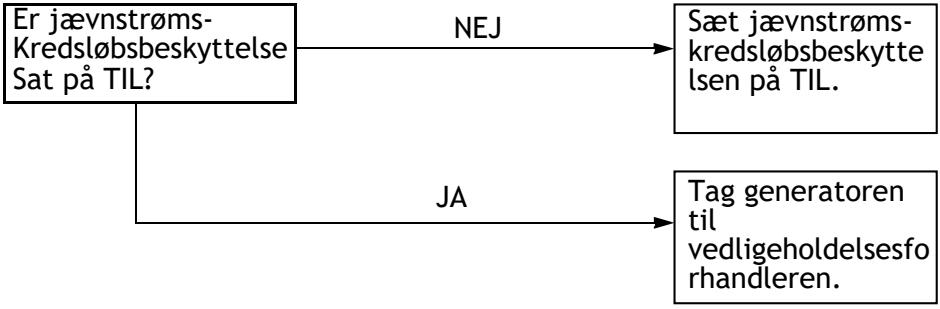

Mål og vægt

Model	EU22iT		
Type	E, W, B1, F	G	B
Beskrivelseskode	EAMT		
Længde	509 mm	519 mm	541 mm
Bredde	290 mm		
højde	425 mm		
Tørstof	21,1 kg		

Motor

Model	GXR120T
Motor	4-takts, overliggende knastaksel, enkelt cylinder
Cylindervolumen	121 cm^3
Boring × slaglængde	60,0×43,0 mm
Kompressionsforhold	8,5:1
Motorhastighed	2 800–4 500 o./min. 4.000–4.500 o./min. (med Eco-spjældventil slukket)
Kølesystem	luftkølet
Tænding	Fuld transistor
Mængde motorolie	0,44 l
Brændstoftankindhold	3,6 l
Tændrør	CR5HSB (NGK)
Kuldioxidudledning (CO_2)*	931 g/kW·t.

*Disse CO_2-måleresultater er baseret på en fast testcyklus under laboratorieforhold for en repræsentativ motor (forælder) af motortypen (motorfamilien) og garanterer ikke en bestemt motors ydelse.

Generator

Model		EU22iT	
Type		E, W, B1, F, G	B
AC Udgang	Nominel spænding	230 V	110 V
	Nominel frekvens	50 Hz	
	Nominel styrke	7,8 A	16,4 A
	Nominel ydelse	1,8 kVA	
	Maksimal ydelse	2,2 kVA	
Nominel effekt jævnstrøm		Kun til 12 V-bilbatterier. 12 V, 8,3 A	-

Støj

Model	EU22iT
Type	E, W, B1, F, G, B
Lydtryksniveau ved generatoren (2006/42/EF) 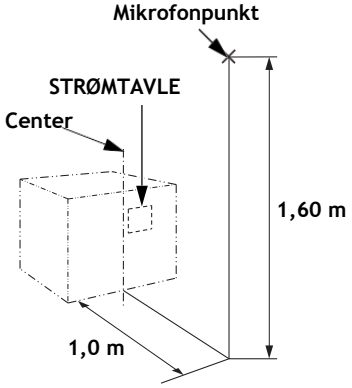 	72 dB (A) (med aktiveret Eco-spjældventilsystem (TIL))
Afvigelse	2 dB (A)
Målt lydeffektniveau (2000/14/EF, 2005/88/EF)	88 dB (A) (med aktiveret Eco-spjældventilsystem (TIL))
Afvigelse	2 dB (A)
Garanteret støjemissionsniveau (2000/14/EF, 2005/88/EF)	90 dB (A) (med aktiveret Eco-spjældventilsystem (TIL))

‘ De angivne værdier er emissionsniveauer, som ikke nødvendigvis skal betragtes som sikre arbejdsniveauer. Selvom der er en sammenhæng mellem emissions- og eksponeringsniveauer, kan der på dette grundlag ikke træffes nogen pålidelig beslutning om, hvorvidt yderligere forholdsregler er nødvendige eller ej.
Faktorer, der påvirker medarbejderens faktiske eksponeringsniveau, inkluderer arbejdsrummets egenskaber og andre støjkilder, såsom antallet af maskiner og andre processer, der kører i nærheden, og hvor lang tid en operatør udsættes for støj. Det tilladte eksponeringsniveau kan også variere fra land til land. Denne information gør det imidlertid muligt for brugeren af maskinen bedre at vurdere de eksisterende farer og risici.’

BEMÆRK:
Specifikationerne kan ændres uden foregående varsel.

12. LEDNINGSDIAGRAM

INDEKS

(se tredje omslagsside)

Typerne B1, E, F, G, W W-1
Type B W-2

FORKORTELSER

Symbol	Delnavn
AC, CP	Vekselstrøms-kredsløbsbeskyttelse
ACOR	Vekselstrøm-udgangsstikdåse
(B1)	Type B1
Cot	Stik til parallel drift
CPB	Kontrolpanel
DC, CP	Jævnstrøms-kredsløbsbeskyttelse
DC, D	jævnstrøms-diode
DC, NF	Jævnstrøms-støjfilter
DCOR	Jævnstrøms-Udgangsstikdåse
DC, W	jævnstrømsvikling
EcoSw	Eco-spjældventilkontakt
EgB	Motorblok
EgG	Motormasse
ESw	Tændingsafbryder
ExW	Feltvikling
FrB	Rammeblok
FrG	Rammedimensioner
FTU	Fuld transistorenhed
(F)	Type F
(G, E)	Typerne G, E
GeB	Generatorblok
GT	jordklemme
IB	omformerblok
IgC	tændspole
IU	omformer
MW	hovedvikling
OAL	olieadvarselsindikator
OAU	olieadvarselsenhed
OI	overbelastningsindikator
OLSw	olieniveaukontakt
PC	impulsspole
PL	udgangsvisning
RBx	tilslutningsboks til parallel drift
SP	tændrør
SpU	Tændrørsenhed
StpM	Stepmotor (Spjældventilstyring)
SW	Hjælpevikling
To Ge	Til generatoren
(W)	Type W

KABELFARVEKODE

Bl	SORT
Y	GUL
Bu	BLÅ
G	GRØN
R	RØD
W	HVID
Br	BRUN
Lg	LYSEGRØNT
Gr	GRÅT
Sb	HIMMELBLÅ
O	ORANGE
P	LYSERØD

TÆNDINGSAFBRYDER

	G	Bl
FRA	O	O
TIL		

ECO-SPJÆLDVENTILKONTAKT

	R/W	R/Y
TIL		
FRA	O	O

STIKKONTAK

Type	Form	Stik
B1		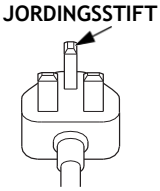
F	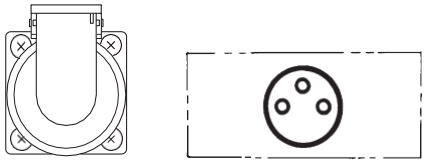	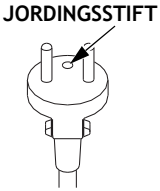
E	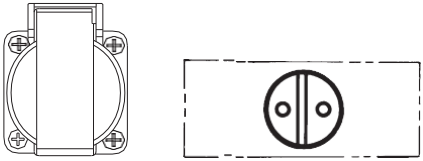	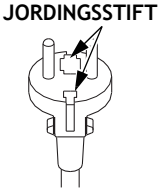
G	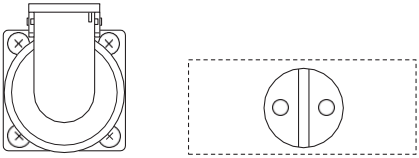	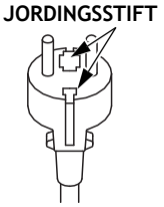
W		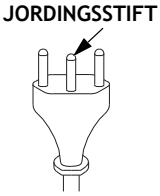
B	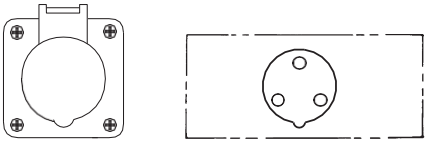	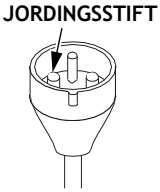

WIRING DIAGRAM

SCHÉMA DE CABLAGE

SCHALTPLAN

DIAGRAMMA DEI COLLEGAMENTI

LEDNINGSDIAGRAM

W-1

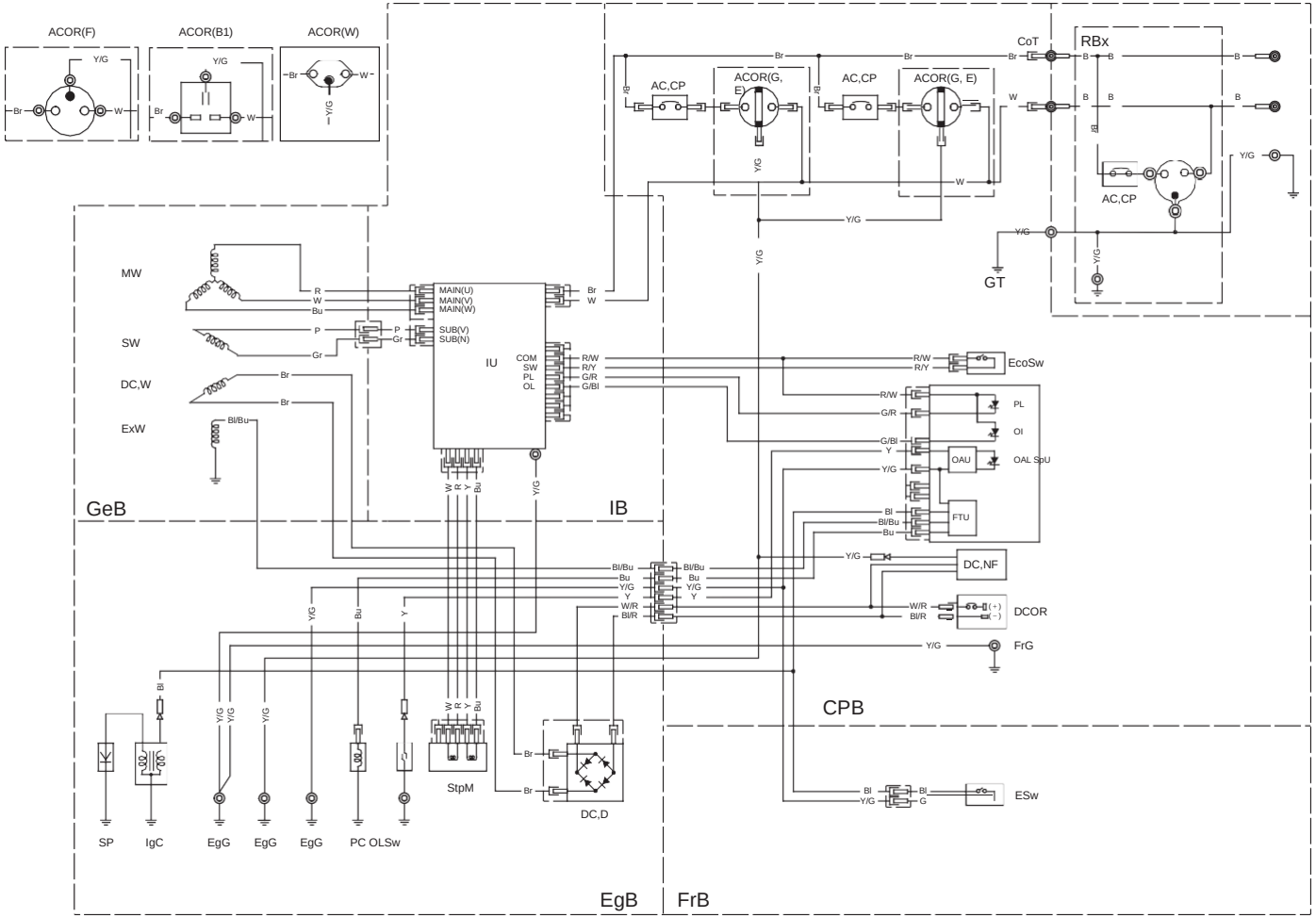
ACOR(F)
ACOR(B1)
ACOR(W)
Y/G
Br
W
AC,CP
ACOR(G, E)
CoT
RBx
B
GT
MW
SW
DC,W
ExW
R
Bu
P
Gr
Bl/Bu
MAIN(U)
MAIN(V)
MAIN(W)
SUB(V)
SUB(N)
IU
COM
SW
PL
OL
R/W
R/Y
G/R
G/Bl
EcoSw
PL
OI
OAU
OAL SpU
FTU
Bl
Y
DC,NF
DCOR
W/R
Bl/R
FrG
GeB
IB
CPB
EgB
FrB
Bl
StpM
DC,D
ESw
G
SP
IgC
EgG
PC OLSw

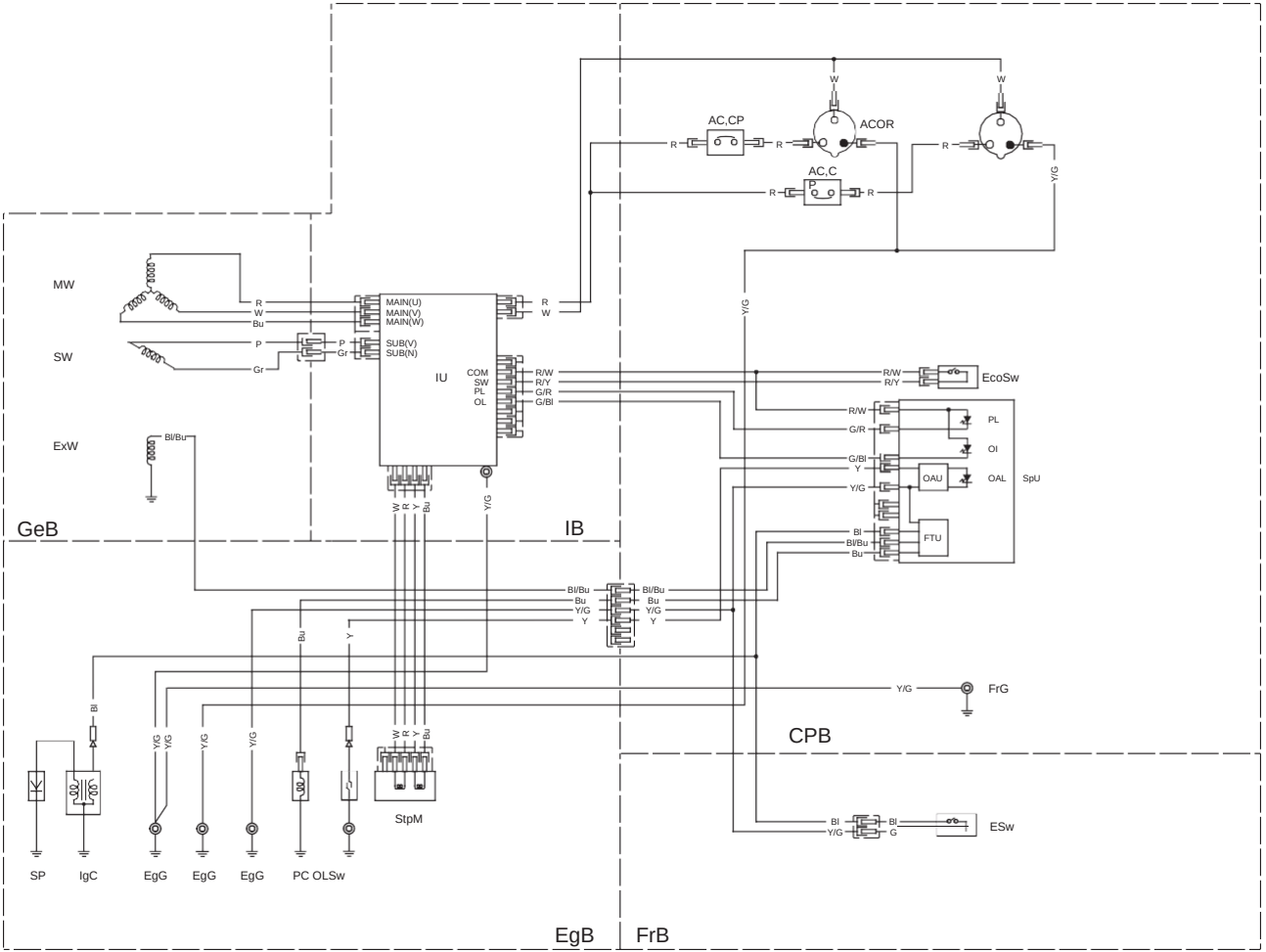
MW
SW
ExW
R
W
Bu
P
Gr
Bl/Bu
MAIN(U)
MAIN(V)
MAIN(W)
SUB(V)
SUB(N)
IU
COM
SW
PL
OL
R/W
R/Y
G/R
G/Bl
Y/G
AC,CP
AC,C
ACOR
EcoSw
PL
OI
OAU
OAL
SpU
FTU
Bl
Y
FrG
CPB
ESw
G
GeB
IB
EgB
FrB
StpM
SP
IgC
EgG
PC OLSw

MAJOR Honda DISTRIBUTOR ADDRESSES

For further information, please contact Honda Customer Information Centre at the following address or telephone number:

ADRESSES DES PRINCIPAUX DISTRIBUTEURS Honda

Pour plus d'informations, s'adresser au Centre d'informations clients Honda à l'adresse ou numéro de téléphone suivants:

ADRESSEN DER HAUPT-Honda-VERTEILER

Weitere Informationen erhalten Sie gerne vom Honda-Kundeninformationszentrum unter der folgenden Adresse oder Telefonnummer:

INDIRIZZI DEI PRINCIPALI DISTRIBUTORI Honda

Per ulteriori informazioni rivolgersi al Centro informazioni clienti Honda al seguente indirizzo o numero telefonico:

ADRESSER FOR HOVEDDISTRIBUTØRER FOR Honda

For mere information, kontakt Hondas kundeinformationscenter på følgende adresse eller telefonnummer:

AUSTRIA

Honda Motor Europe Ltd

Hondastraße 1
2351 Wiener Neudorf
Tel.: +43 (0)2236 690 0
Fax: +43 (0)2236 690 480
http://www.honda.at
✉ HondaPP@honda.co.at

BALTIC STATES (Estonia/Latvia/ Lithuania)

NCG Import Baltics OU

Meistri 12
Haabersti District
13517 Tallinn Harju
County Estonia Tel.:
+372 651 7300
Fax: +372 651 7301
✉ info.baltic@ncgimport.com

BELGIUM

Honda Motor Europe Ltd

Doornveld 180-184
1731 Zellik
Tel.: +32 2620 10 00
Fax: +32 2620 10 01
http://www.honda.be
✉ BH_PE@HONDA-EU.COM

BULGARIA

Premium Motor Ltd

Andrey Lyapchev Blvd no 34
1797 Sofia
Bulgaria
Tel.: +3592 423 5879
Fax: +3592 423 5879
http://www.hondamotor.bg
✉ office@hondamotor.bg

CROATIA

Hongoldonia d.o.o.

Vukovarska ulica 432a
31000 Osijek, HR
Tel.: +38531320420
Fax: +38531320429
http://www.hongoldonia.hr
✉ prodaja@hongoldonia.hr

CYPRUS

Demstar Automotive Ltd

Mihail Giorgalla 14
2409 Engomi
Nicosia Cyprus
Tel.: +357 22 792 600
Fax: +357 22 430 313

CZECH REPUBLIC

BG Technik cs, a.s.

U Zavodiste 251/8
15900 Prague 5 - Velka Chuchle
Tel.: +420 2 838 70 850
Fax: +420 2 667 111 45
http://www.honda-stroje.cz

DENMARK

TIMA A/S

Ryttermarken 10
DK-3520 Farum
Tel.: +45 36 34 25 50
Fax: +45 36 77 16 30
http://www.tima.dk

FINLAND

OY Brandt AB.

Tuupakantie 7B
01740 Vantaa
Tel.: +358 207757200
Fax: +358 9 878 5276
http://www.brandt.fi

FRANCE

Honda Motor Europe Ltd

Division Produit d'Equipement
Parc d'activités de Pariest,
Allée du 1er mai
Croissy Beaubourg BP46, 77312
Marne La Vallée Cedex 2
Tel.: 01 60 37 30 00
Fax: 01 60 37 30 86
http://www.honda.fr
✉ espace-client@honda-eu.com

GERMANY

Honda Deutschland Niederlassung der Honda Motor Europe Ltd.

Hanauer Landstraße 222-224
D-60314 Frankfurt
Tel.: 01805 20 20 90
Fax: +49 (0)69 83 20 20
http://www.honda.de
✉ info@post.honda.de

GREECE

Saracakis Brothers S.A.

71 Leoforos Athinon
10173 Athens
Tel.: +30 210 3497809
Fax: +30 210 3467329
http://www.honda.gr
✉ info@saracakis.gr

HUNGARY

Motor Pedo Co., Ltd.

Kamaraerdei ut 3.
2040 Budaors
Tel.: +36 23 444 971
Fax: +36 23 444 972
http://www.hondakisgepek.hu
info@hondakisgepek.hu

NORWAY

Berema AS

P.O. Box 454 1401 Ski
Tel.: +47 64 86 05 00
Fax: +47 64 86 05 49
http://www.berema.no
berema@berema.no

ROMANIA

Hit Power Motor Srl

7-15 Argonomici Boluevard
Building N3.2
Entrance A
Apt 8, Floor 2
Sector 1
015141 Bucharest
Tel.: +40 21 637 04 58
Fax: +40 21 637 04 78
http://honda-eu.ro
office@honda.ro

IRELAND

Two Wheels ltd

M50 Business Park, Ballymount
Dublin 12
Tel.: +353 1 4381900
Fax: +353 1 4607851
http://www.hondaireland.ie
sales@hondaireland.ie

POLAND

Aries Power Equipment

Puławska 467
02-844 Warszawa
Tel.: +48 (22) 861 43 01
Fax: +48 (22) 861 43 02
http://www.ariespower.pl
http://www.mojahonda.pl
info@ariespower.pl

SERBIA & MONTENEGRO

ITH Trading Co Doo

Majke Jevrosime 26
1100 Beograd
Serbia
Tel.: +381 11 3240627
Fax: +381 11 3240627
http://www.hondasrbija.co.rs
sstevanovic@ithtrading.co.rs

ITALY

Honda Motore Europe Ltd

Via della Cecchignola, 13
00143 Roma
Tel.: +848 846 632
Fax: +39 065 4928 400
http://www.hondaitalia.com
info.power@honda-eu.com

PORTUGAL

GROW Productos de Forca Portugal

Rua Fontes Pereira de Melo, 16
Abrunheira, 2714-506 Sintra
Tel.: +351 211 303 000
Fax: +351 211 303 003
http://www.grow.com.pt
geral@grow.com.pt

SLOVAK REPUBLIC

Honda Motor Europe Ltd Slovensko, organizačná zložka

Prievozská 6 821 09 Bratislava
Tel.: +421 2 32131111
Fax: +421 2 32131112
http://www.honda.sk

MALTA

The Associated Motors Company Ltd.

New Street in San Gwakkin Road
Mriehel Bypass, Mriehel QRM17
Tel.: +356 21 498 561
Fax: +356 21 480 150
mgalea@gasanzammit.com

REPUBLIC OF BELARUS

Scanlink Ltd.

Montazhnikov Lane 4th 5-16
Minsk 220019
Republic of Belarus
Tel.: +375 17 234 99 99
Fax: +375 17 234 04 04
http://www.hondapower.by

SLOVENIA

AS Domzale Moto Center D.O.O.

Blatnica 3A
1236 Trzin
Tel.: +386 1 562 3700
Fax: +386 1 562 3705
http://www.honda-as.com
infomacije@honda-as.com

SPAIN & all Provinces

Greens Power Products, S.L.

Poligono Industrial Congost –
Av Ramon Ciurans n°2
08530 La Garriga - Barcelona
Tel.: +34 93 860 50 25
Fax: +34 93 871 81 80
http://www.hondaencasa.com

SWEDEN

Honda Motor Europe Ltd filial Sverige

Box 31002 - Långhusgatan 4
215 86 Malmö
Tel.: +46 (0)40 600 23 00
Fax: +46 (0)40 600 23 19
http://www.honda.se
✉ hpesinfo@honda-eu.com

SWITZERLAND

Honda Motor Europe Ltd., Slough Succursale de Satigny/Genève

Rue de la Bergère 5
1242 Satigny
Tel.: +41 (0)22 989 05 00
Fax: +41 (0)22 989 06 60
http://www.honda.ch

TURKEY

Anadolu Motor Uretim Ve Pazarlama As

Sekerpinar Mah
Albayrak Sok No 4
Cayirova 41420
Kocaeli
Tel.: +90 262 999 23 00
Fax: +90 262 658 94 17
http://www.anadolumotor.com.tr
✉ antor@antor.com.tr

UNITED KINGDOM

Honda Motor Europe Ltd

Cain Road
Bracknell
Berkshire
RG12 1 HL
Tel.: +44 (0)845 200 8000
http://www.honda.co.uk

"EC Declaration of Conformity" CONTENT OUTLINE
"CE-Déclaration de conformité" DESCRIPTION DE TABLE DES MATIERES
"EU-Konformitätserklärung" INHALTSÜBERSICHT
DESCRIZIONE DEL CONTENUTO DELLA "Dichiarazione CE di Conformità"
”EU-overensstemmelseserklæring” INDHOLDSFORTEGNELSE

EC Declaration of Conformity

1. The undersigned, *2, on behalf of the authorized representative, herewith declares that the machinery described below fulfils all the relevant provisions of:
   - Directive 2006/42/EC on machinery
   - Directive 2014/30/EU on electromagnetic compatibility
   - Directive 2000/14/EC – 2005/88/EC on outdoor noise

2. Description of the machinery
   a) Product: Generating sets
   b) Function: producing electrical power

c) Model	d) Type	e) Serial number
*1	*1	

3. Manufacturer
   Thai Honda Manufacturing Co., Ltd.
   410 Ladkrabang Industrial Estate
   Lamplatue, Ladkrabang, Bangkok
   10520 Thailand

4. Authorized representative and able to compile the technical documentation
   Honda Motor Europe Ltd.
   Cain Road, Bracknell, RG12 1HL
   (United Kingdom)

5. References to harmonized standards	6. Other standards or specifications
EN ISO 8528-13:2016 EN 55012:2007/A1:2009 EN 61000-6-1:2007	-

7. Outdoor noise Directive
   a) Measured sound power dB(A): *1
   b) Guaranteed sound power dB(A): *1
   c) Noise parameter: *1
   d) Conformity assessment procedure: *2
   e) Notified body: *2
8. Done at: Aalst , BELGIUM
9. Date: *2

_____
*2
Manager Homologation Department

*1: see specification page.
*2: see original EC Declaration of Conformity.
*1: voir page de spécifications
*2: voir la Déclaration de conformité EC originale
*1: Siehe Spezifikationen-Seite
*2: Siehe ursprüngliche EC-Konformitätserklärung
*1: Se specifikationssiden

*2: Se den originale EF-overensstemmelseserklæring

*1: vedi la pagina delle caratteristiche tecniche
*2: V. Dichiarazione di conformità EC originale
*1: Zie specificities pagina
*2: Zie ook de originele EC-conformiteitsverklaring

Français. (French)
Déclaration CE de Conformité
1. Le sous signé, *2, de la part du représentant autorisé, déclare que la machine décrit ci-dessous répond à toutes les dispositions applicables de
* Directive Machine 2006/42/CE
* Directive 2014/30/UE sur la compatibilité électromagnétique
* Directive 2000/14/CE - 2005/88/CE des émissions sonores dans l'environnement des matériels destinés à être utilisé à l'extérieur des batiments
2. Description de la machine
a) Produit : Générateur
b) Fonction : produire du courant électrique
c) Modèle d) Type
e) Numéro de série
3. Constructeur
4. Représentant autorisé et en charge des éditions de documentation technqiues
5. Référence aux normes harmonisées
6. Autres normes et spécifications
7. Directive des émissions sonores dans l'environnement des matériels destinés à être utilisé à l'extérieur des batiments
a) Puissance accoustique mesurée
b) Puissance accoustique garantie
c) Paramétre du bruit
d) Procédure d'évaluation de conformité
e) Organisme notifié
8. Fait à 9. Date

Italiano (Italian)
Dichiarazione CE di Conformità
1. Il sottoscritto, *2, in qualità di rappresentante autorizzato, dichiara qui di seguito che la macchina sotto descritta soddisfa tutte le disposizioni pertinenti delle:
* Direttiva macchine 2006/42/CE
* Direttiva sulla compatibilità elettromagnetica 2014/30/UE
* Direttiva sulla emissione acustica delle macchine e attrezzature destinate a funzionare all'aperto 2000/14/CE - 2005/88/CE
2. Descrizione della macchina
a) Prodotto : Generatore
b) Funzione : Produzione di energia elettrica
c) Modello d) Tipo
e) Numero di serie
3. Costruttore
4. Rappresentante autorizzato e competente per la compilazione della documentazione tecnica
5. Riferimento agli standard armonizzati
6. Altri standard o specifiche
7. Direttiva sulla emissione acustica delle macchine e attrezzature destinate a funzionare all'aperto
a) Livello di potenza sonora misurato
b) Livello di potenza sonora garantito
c) Parametri emissione acustica
d) Procedura di valutazione della conformità
e) Organismo notificato
8. Fatto a 9. Data

Deutsch (German)
EG-Konformitätserklärung
1. Der Unterzeichner, *2 erklärt hiermit im Namen der Bevollmächtigten, dass das hierunter genannte Maschine allen einschlägigen Bestimmungen der * entspricht.
* Maschinenrichtlinie 2006/42/EG
* Richtlinie der Elektromagnetischen Kompatibilität 2014/30/EU
* Geräuschrichtlinie im Freien 2000/14/EG - 2005/88/EG
2. Beschreibung der Maschine
a) Produkt : Stromerzeuger
b) Funktion : Strom produzieren
c) Modell d) Typ
e) Seriennummer
3. Hersteller
4. Bevollmächtigter und in der Position, die technische Dokumentation zu erstellen
5. Verweis auf harmonisierte Normen
6. Andere Normen oder Spezifikationen
7. Geräuschrichtlinie im Freien
a) gemessene Lautstärke
b) Schalleistungspegel
c) Geräuschvorgabe
d) Konformitätsbewertungs Ablauf
e) Benannte Stelle
8. Ort 9. Datum

Nederlands (Dutch)
EG-verklaring van overeenstemming
1. Ondergetekende, *2, in naam van de gemachtigde van de fabrikant, verklaart hiermee dat het hieronder beschreven machine voldoet aan alle toepasselijke bepalingen van :
* Richtlijn 2006/42/EG betreffende machines
* Richtlijn 2014/30/EU betreffende elektromagnetische overeenstemming
* Richtlijn 2000/14/EG - 2005/88/EG betreffende geluidsemissie (openlucht)
2. Beschrijving van de machine
a) Product : Generator
b) Functie : elektriciteit produceren
c) Model d) Type
e) Serienummer
3. Fabrikant
4. Gemachtigde van de fabrikant en in staat om de technische documentatie samen te stellen
5. Refereert naar geharmoniseerde normen
6. Andere normen of specificaties
7. Geluidsemissierichtlijn (openlucht)
a) Gemeten geluidsvermogensniveau
b) Gewaarborgd geluidsvermogensniveau
c) Geluidsparameter
d) Conformiteitsbeoordelingsprocedure
e) Aangemelde instantie
8. Plaats 9. Datum

Dansk (Danish)
EF OVERENSTEMMELSEERKLÆRING
1. UNDERTEGNEDE, *2, PÅ VEGNE AF DEN AUTORISEREDE REPRÆSETANT, ERKLÆRER HERMED AT MASKINEN, SOM ER BESKREVET NEDENFOR, OPFYLDER ALLE RELEVANTE BESTEMMELSER IFØLGE:
* MASKINDIREKTIV 2006/42/EF
* EMC-DIREKTIV 2014/30/EU
* DIREKTIV OM STØJEMISSION 2000/14/EF - 2005/88/EF
2. BESKRIVELSE AF PRODUKTET
a) Produkt : Generator
b) ANVENDELSE : Produktion af elektricitet
c) Model d) TYPE
e) SERIENUMMER
3. PRODUCENT
4. AUTORISERET REPRÆSENTANT OG I STAND TIL AT UDARBEJDE DEN TEKNISKE DOKUMENTATION
5. REFERENCE TIL HARMONISEREDE STANDARDER
6. ANDRE STANDARDER ELLER SPEFIFIKATIONER
7. DIREKTIV OM STØJEMISSION FRA MASKINER TIL UDENDØRS BRUG
a) MÅLT LYDEFFEKTNIVEAU
b) GARANTERET LYDEFFEKTNIVEAU
c) STØJPARAMETER
d) PROCEDURE FOR OVERENSSTEMMELSESVURDERING
e) BEMYNDIGET ORGAN
8. STED 9. DATO

Ελληνικά (Greek)
ΕΚ-Δήλωση συμμόρφωσης
1. Ο κάτωθι υπογεγραμμένος ,*2, εκ μέρους του εξουσιοδοτημένου αντιπροσώπου με το παρών δηλώνω ότι το παρακάτω περιγραφόμενο όχημα πληροί όλες τις σχετικές προδιαγραφές του:
* Οδηγία 2006/42/ΕΚ για μηχανές
* Οδηγία 2014/30/ΕΕ για την ηλεκτρομαγνητική συμβατότητα
* Οδηγία 2000/14/ΕΚ - 2005/88/ΕΚ για το επίπεδο θορύβου σε εξωτερικούς χώρους.
2. Περιγραφή μηχανήματος
α) προϊόν : Ηλεκτοπαραγωγό ζεύγος
β) Λειτουργία : για παραγωγή ηλεκτρικής ενέργειας
c) Μοντέλο d) Τύπος
e) Αριθμός σειράς παραγωγής
3. Κατασκευαστής
4. Εξουσιοδοτημένος αντιπρόσωπος και είναι σε θέση να καταρτίσει τον τεχνικό φάκελο
5. Αναφορά σε εναρμονισμένα πρότυπα
6. Λοιπά πρότυπα ή προδιαγραφές
7. Οδηγία επιπέδου θορύβου εξωτερικών χώρων
α) Μετρηθείσα ηχητική ένταση
b) Εγγυημένη ηχητική ένταση
c) Ηχητική παράμετρος
d) Διαδικασία πιστοποίησης
e) Οργανισμόςπιστοποίησης
8. Η δοκιμή έγινε 9. Ημερομηνία

Svenska (Swedish)
EG-försäkran om överensstämmelse
1. Undertecknad, *2, på uppdrag av auktoriserad representant, deklarerar härmed att maskinen beskriven nedan fullföljer alla relevanta bestämmelser enl :
* Direktiv 2006/42/EG gällande maskiner
* Direktiv 2014/30/EU gällande elektromagnetisk kompatibilitet
* Direktiv 2000/14//EG - 2005/88/EG gällande buller utomhus
2. Maskinbeskrivning
a) Produkt : Elverk
b) Funktion : producera el
c) Modell d) Typ
e) Serienummer
3. Tillverkare
4. Auktoriserad representant och ska kunna sammanställa teknisk dokumentationen
5. referens till överensstämmande standarder
6. Andra standarder eller specifikationer
7. Direktiv för buller utomhus
a) Uppmätt ljudnivå
b) Garanterad ljudnivå
c) Buller parameter
d) Förfarande för bedömning
e) Anmälda organ
8. Utfärdat vid 9. Datum

Español (Spanish)
Declaración de Conformidad CE
1. El abajo firmante, *2, en representación del representante autorizado, adjunto declara que la máquina abajo descrita, cumple las cláusulas relevantes de:
* Directiva 2006/42/CE de maquinaria
* Directiva 2014/30/UE de compatibilidad electromagnética
* Directiva 2000/14/CE - 2005/88/CE de ruido exterior
2. Descripción de la máquina
a) Producto : Generador
b) Función : Producción de electricidad
c) Modelo d) Tipo
e) Número de serie
3. Fabricante
4. Representante autorizado que puede compilar el expediente técnico
5. Referencia de los estándar harmonizados
6. Otros estándar o especificaciones
7. Directiva sobre ruido exterior
a)Potencia sonora Medida
b) Potencia sonora Garantizada
c) Parámetros ruido
d) Procedimiento evaluación conformidad
e) Organismo notificado
8. Realizado en 9. Fecha

Română (Romanian)
CE -Declaratie de Conformitate
1. Subsemnatul *2, in numele reprezentantului autorizat, declar prin prezenta faptul ca echipamentul descris mai jos indepline toate conditiile necesare din:
* Directiva 2006/42/CE privind echipamentul
* Directiva 2014/30/UE privind compatibilitatea electromagnetica
* Directiva 2000/14/CE - 2005/88/CE privind poluarea fonica in spatiu deschis
2. Descrierea echipamentului
a) Produsul : Motogenerator electric
b) Domeniu de utilizare : generarea energiei electrice
c) Model d) Tip
e) Serie produs
3. Producator
4. Reprezentant autorizat şi abilitat să realizeze documentaţie tehnică
5. Referinta la standardele armonizate
6. Alte standarde sau norme
7. Directiva privind poluarea fonica in spatiu inchis
a) Puterea acustica masurata
b) Putere acustica maxim garantata
c) Indice poluare fonica
d) Procedura de evaluare a conformitatii
e) Notificari
8. Emisa la 9. Data

Português (Portuguese)
Declaração CE de Conformidade
1. O abaixo assinado, *2, declara deste modo, em nome do mandatário, que o máquina abaixo descrito cumpre todas as estipulações relevantes da:
* Directiva 2006/42/CE de máquina
* Directiva 2014/30/UE de compatibilidade electromagnética
* Directiva 2000/14/CE - 2005/88/CE de ruído exterior
2. Descrição da máquina
a) Produto : Gerador
b) Função : produção de energia eléctrica
c) Modelo d) Tipo
e) Número de série
3. Fabricante
4. Mandatário com capacidade para compilar documentação técnica
5. Referência a normas harmonizadas
6. Outras normas ou especificações
7. Directiva de ruído exterior
a) Potência sonora medida
b) Potência sonora garantida
c) Parametro de ruído
d) Procedimento de avaliação da conformidade
e) Organismo notificado
8. Feito em 9. Data

Polski (Polish)
Deklaracja zgodności WE
1. Niżej podpisany, *2, w imieniu upoważnionego przedstawiciela, niniejszym deklaruje, że urządzenie opisane poniżej spełnia wszystkie odpowiednie postanowienia:
* Dyrektywa Maszynowa 2006/42/WE
* Dyrektywa Kompatybilności Elektromagnetycznej 2014/30/UE
* Dyrektywa Hałasowa 2000/14/WE - 2005/88/WE
2. Opis urządzenia
a) Produkt : Agregat prądotwórczy
b) Funkcja : produkcja energii elektrycznej
c) Model d) Typ
e) Numery seryjne
3. Producent
4. Upoważniony Przedstawiciel oraz osoba upoważniona do przygotowania dokumentacji technicznej
5. Zastosowane normy zharmonizowane
6. Pozostałe normy i przepisy
7. Dyrektywa Hałasowa
a) Zmierzony poziom mocy akustycznej
b) Gwarantowany poziom mocy akustycznej
c) Wartość hałasu
d) Procedura oceny zgodności
e) Jednostka notyfikowana
8. Miejsce 9. Data

Suomi / Suomen kieli (Finnish)
EY-VAATIMUSTENMUKAISUUSVAKUUTUS
1. Allekirjoittanut, *2 valtuutettu valmistajan edustaja, vakuuttaa täten että alla mainittu kone/tuote täyttää kaikki seuraavia määräyksiä:
* Konedirektiivi 2006/42/EY
* Direktiivi 2014/30/EU sähkömagneettinen yhteensopivuus
* Direktiivi 2000/14/EY - 2005/88/EY ympäristön melu
2. TUOTTEEN KUVAUS
a) Tuote : Aggregaatti
b) Toiminto : sähkön tuottaminen
c) Malli d) TYYPPI
e) SARJANUMERO
3. VALMISTAJA
4. Valmistajan edustaja ja teknisten dokumettien laatia
5. VIITTAUS YHTEISIIN STANDARDEIHIN
6. MUU STANDARDI TAI TEKNISET TIEDOT
7. Ympäristön meludirektiivi
a) Mitattu melutaso
b) Todenmukainen melutaso
c) Melu parametrit
d) Yhdenmukaisuuden arvioinnin menetelmä
e) Tiedonantoelin
8. TEHTY 9. PÄIVÄMÄÄRÄ

Magyar (Hungarian)
EK-megfelelőségi nyilatkozata
1. Alulírott *2, a gyártó cég törvényes képviselőjeként nyilatkozom, hogy az általunk gyártott gép megfelel az összes, alább felsorolt direktívának:
* 2006/42/EK Direktívának berendezésekre
* 2014/30/EU Direktívának elektromágneses megfelelőségre
* 2000/14/EK - 2005/88/EK Diretívának kültéri zajszintre
2. A gép leírása
a) Termék : Áramfejlesztő
b) Funkció : elektromos áram előállítása
c) Modell d) Tipus
e) Sorozatszám
3. Gyártó
4. Meghatalmazott képviselője és képes összeállítani a műszaki dokumentációt
5. Hivatkozással a szabványokra
6. Más előírások, megjegyzések
7. Kültéri zajszint Direktíva
a) Mért hangerő
b) Szavatolt hangerő
c) Zajszint paraméter
d) Megfelelőségi becslési eljárás
e) Kijelölt szervezet
8. Keltezés helye
9. Keltezés ideje

Cestina (Czech)
ES – Prohlášení o shodě
1. Podepsaný *2, jako autorizovaná osoba zde potvrzuje, že stroj popsaný níže splňuje požadavky příslušných opatření:
* Směrnice 2006/42/ES pro strojní zařízení
* Směrnice 2014/30/EU stanovující technické požadavky na výrobky z hlediska elektromagnetické kompatibility
* Směrnice 2000/14/ES - 2005/88/ES stanovující technické požadavky na výrobky z hlediska emisí hluku zařízení pro venkovní použití
2. Popis zařízení
a) Výrobek : Elektrocentrála
b) Funkce : Výraba elektrické energie
c) Model d) Typ
e) Výrobní číslo
3. Výrobce
4. Zplnomocněný zástupce a osoba pověřená kompletací technické dokumentace
5. Odkazy na harmonizované normy
6. Ostatní použité normy a specifikace
7. Směrnice pro hluk pro venkovní použití
a) Naměřený akustický výkon
b) Garantovaný akustický výkon
c) Parametr hluku
d) Způsob posouzení shody
e) Notifikovaná osoba
8. Podepsáno v 9. Datum

Latviešu (Latvian)
EK atbilstības deklarācija
1. *2 ar savu parakstu zem šī dokumenta, autorizētā pārstāvja vārdā, paziņo, ka zemāk aprakstītie mašīna, atbilst visām zemāk norādīto direktīvu sadaļām:
* Direktīva 2006/42/EK par mašīnām
* Direktīva 2014/30/ES attiecībā uz elektromagnētisko savietojamību
* Direktīva 2000/14/EK - 2005/88/EK par trokšņa emisiju vidē
2. Iekārtas apraksts
a) Produkts : Ģeneratora iekārta
b) Funkcija : elektriskās strāvas ražošana
c) Modelis d) Tips
e) Sērijas numurs
3. Ražotājs
4. Autorizētais pārstāvis, kas spēj sastādīt tehnisko dokumentāciju
5. Atsauce uz saskaņotajiem standartiem
6. Citi noteiktie standarti vai specifikācijas
7. Ārējo trokšņu Direktīva
a) Izmērītā trokšņa lielums
b) Pieļaujamais trokšņa lielums
c) Trokšņa parametri
d) Atbilstības vērtējuma procedūra
e) Informētā iestāde
8. Vieta 9. Datums

Slovenčina (Slovak)
ES vyhlásenie o zhode
1. Dolupodpísaný, *2, ako autorizovaný zástupca výrobcu, týmto vyhlasuje, že uvedený strojové je v zhode s nasledovnými smernicami:
* Smernica 2006/42/ES (Strojné zariadenia)
* Smernica 2014/30/EÚ (Elektromagnetická kompatibilita)
* Smernica 2000/14/ES - 2005/88/ES (Emisie hluku)
2. Popis stroja
a) Produkt : Elektrocentrála
b) Funkcia : Výroba elektrického napätia
c) Model d) Typ
e) Výrobné číslo
3. Výrobca
4. Autorizovaný zástupca schopný zostaviť technickú dokumentáciu
5. Referencia k harmonizovaným štandardom
6. Ďalšie štandardy alebo špecifikácie
7. Smernica pre emisie hluku vo voľnom priestranstve
a) Nameraná hladina akustického výkonu
b) Zaručená hladina akustického výkonu
c) Rozmer
d) Procedúra posudzovania zhody
e) Notifikovaná osoba
8. Miesto 9. Dátum

Eesti (Estonian)
EÜ vastavusdeklaratsioon
1. Käesolevaga kinnitab allakirjutanu, *2, volitatud esindaja nimel, et allpool kirjeldatud masina vastab kõikidele alljärgnevate direktiivide sätetele:
* Masinate direktiiv 2006/42/EÜ
* Elektromagnetilise ühilduvuse direktiiv 2014/30/EL
* Välismüra direktiiv 2000/14/EÜ - 2005/88/EÜ
2. Seadmete kirjeldus
a) Toode : Generaator
b) Funktsiooon : elektrienergia tootmine
c) Mudel d) Tüüp
e) Seerianumber
3. Tootja
4. Volitatud esindaja, kes on pädev täitma tehnilist dokumentatsiooni
5. Viide ühtlustatud standarditele
6. Muud standardid ja spetsifikatsioonid
7. Välismüra direktiiv
a) Mõõdetud helivõimsuse tase
b) Lubatud helivõimsuse tase
c) Müra parameeter
d) Vastavushindamismenetlus
e) Teavitatud asutus
8. Koht 9. Kuupäev

Slovenščina (Slovenian)
ES izjava o skladnosti
1. Spodaj podpisani, *2, ki je pooblaščena oseba in v imenu proizvajalca izjavlja, da spodaj opisana stroj ustreza vsem navedenim direktivam:
* Direktiva 2006/42/ES o strojih
* Direktiva 2014/30/EU o elektromagnetni združljivosti
* Direktiva 2000/14/ES - 2005/88/ES o hrupnosti
2. Opis naprave
a) Proizvod : Agregat za proizvodnjo el. energije
b) Funkcija : proizvodnja električne energije
c) Model
d) Tip
e) Serijska številka
3. Proizvajalec
4. Pooblaščeni predstavnik ki lahko predloži tehnično dokumentacijo
5. Upoštevani harmonizirani standardi
6. Ostali standardi ali specifikacij
7. Direktiva o hrupnosti
a) Izmerjena zvočna moč
b) Garantirana zvočna moč
c) Parameter
d) Postopek
e) Postopek opravil
8. Kraj 9. Datum

Lietuvių kalba (Lithuanian)
EB atitikties deklaracija
1. Įgaliotojo atstovo vardu pasirašęs *2 patvirtina, kad žemiau aprašyta mašina atitinka visas išvardintų direktyvų nuostatas:
* Mechanizmų direktyva 2006/42/EB
* Elektromagnetinio suderinamumo direktyva 2014/30/ES
* Triukšmo lauke direktyva 2000/14/EB - 2005/88/EB
2. Prietaiso aprašymas
a) Gaminys : Generatorius
b) Funkcija : elektros energijos gaminimas
c) Modelis d) Tipas
e) Serijos numeris
3. Gamintojas
4. Įgaliotasis atstovas ir galintis sudaryti techninę dokumentaciją
5. Nuorodos į suderintus standartus
6. Kiti standartai ir specifikacija
7. Triukšmo lauke direktyva
a) Išmatuotas garso galingumo lygis
b) Garantuojamas garso galingumo lygis
c) Triukšmo parametras
d) Tipas
e) Registruota įstaiga
8. Vieta 9. Data

Български (Bulgarian)
ЕО декларация за съответствие
1. Долуподписаният *2, от името на упълномощения представител, с настоящото декларирам, че машините, описани по-долу, отговарят на всички съответни разпоредби на:
* Директива 2006/42/ЕО относно машините
* Директива 2014/30/ЕС относно електромагнитната съвместимост
* Директива 2000/14/ЕО - 2005/88/ЕО относно шумовите емисии на съоръжения, предназначени за употреба извън сградите
2. Описание на машините
a) Продукт : Генераторен комплект
b) Функция : производство на електроенергия
c) Модел d) Тип
e) Сериен номер
3. Производител
4. Упълномощен представител и отговорник за съставяне на техническа документация
5. Съответствие с хармонизирани стандарти
6. Други стандарти или спецификации
7. Директива относно шумовите емисии на съоръжения, предназначени за употреба извън сградите
a) Измерена звукова мощност
b) Гарантирана звукова мощност
c) Параметърът шум
d) Процедурата за оценка на съответствието
e) Нотифициран орган
8. Място на изготвяне 9. Дата на изготвяне

Norsk (Norwegian)
EF- Samsvarserklæring
1.Undertegnede *2 på vegne av autorisert representant herved erklærer at maskineri beskrevet nedenfor innfrir relevant informasjon fra følgende forskrifter.
* Maskindirektivet 2006/42/EF
* Direktiv EMC: 2014/30/EU Elektromagnetisk kompablitet
* Direktiv om støy utendørs 2000/14/EF - 2005/88/EF
2. Beskrivelse av produkt
a) Produkt : Generator
b) Funksjon : Produsere strøm
c) Modell d) Type
e) Serienummer
3. Produsent
4. Autorisert representant og i stand til å utarbeide den tekniske dokumentasjonen
5. Referanse til harmoniserte standarder
6. Øvrige standarder eller spesifikasjoner
7. Utendørs direktiv får støy
a) Målt støy
b) Maks støy
c) Konstant støy
d) Verdi vurderings prosedyre
e) Gjeldene kjøretøy/kropp/stamme/skrog
8. Sted 9. Dato

Türk (Turkish)
AT Uygunluk Beyanı
1. Aşağıda imzası bulunan *2, yetkili temsilci adina, bu yazıyla birlikte aşağıdaki makine ile ilgili tüm hükümlülüklerin yerine getirildiğini beyan etmektedir:
* Makina Emniyet Yönetmeliği 2006/42/AT
* Elektromanyetik Uyumluluk Yönetmeliği 2014/30/AB
* Açık Alanda Kullanılan Techizat Tarafından Oluşturulan Çevredeki Gürültü Emisyonu İle İlgili Yönetmelik 2000/14/AT-2005/88/AT
2. Makinanın tarifi
a) Ürün : Jeneratör grubu
b) İşlevi : Elektrik gücü üretilmesi
c) Model d) Tipi
e) Seri numarası
3. İmalatçı
4. Teknik dosyayı hazırlamakla yetkili olan Toplulukta yerleşik yetkili temsilci
5. Uyumlaştırılmış standartlara atıf
6. Diğer standartlar veya spesifikasyonlar
7. Açık alan gürültü Yönetmeliği
a) Ölçülen ses gücü
b) Garanti edilen ses gücü
c) Gürültü parametresi
d) Uygunluk değerlendirme prosedürü
e) Onaylanmış kuruluş
8. Beyanın yeri : 9. Beyanın tarihi :

Íslenska (Icelandic)
EB-Samræmisyfirlýsing
1. Undirritaður *2 staðfestir hér með fyrir hönd löggiltra aðila að upplýsingar um vélbúnað hér að neðan eru tæmandi hvað varðar alla tilheyrandi málaflokka, svo sem
*Leiðbeiningar fyrir vélbúnað 2006/42/EB
*Leiðbeiningar fyrir rafsegulsvið 2014/30/EU
*Leiðbeiningar um hávaðamengun 2000/14/EB-2005/88/EB
2. Lýsing á vélbúnaði
a) Ókutæki : Rafstöðvar
b) Virkni : Framleiðsla á rafmagni
c) Gerð d) Tegund
e) Seríal númer
3. Framleiðandi
4. Löggildir aðilar og fær um að taka saman tæknisskjölin
5. Tilvísun um heildar staðal
6. Aðrir staðlar eða sérstöður
7. Leiðbeiningar um hávaðamengun
a) Mældur hávaða styrkur
b) Staðfestur hávaða styrkur
c) Hávaða breytileiki
d) Staðfesting á gæðastöðlum
e) Merkingar
8. Gert hjá 9. Dagsetning

Hrvatski (Croatian)
EK Izjava o sukladnosti
1. Potpisani, *2, u ime ovlaštenog predstavnika, ovime izjavljuje da strojevi navedeni u nastavku ispunjavaju sve važeće odredbe:
* Propisa za strojeve 2006/42/EK
* Propisa o elektromagnetskoj kompatibilnosti 2014/30/EU
* Propisa o buci na otvorenome 2000/14/EK-2005/88/EK
2. Opis strojeva
a) Proizvod : Agregat
b) Funkcionalnost : proizvodi električnu energiju
c) Model d) Tip
e) Serijeski broj
3. Proizvođač
4. Ovlašteni predstavnik i osoba za sastavljanje tehničke dokumentacije
5. Reference na usklađene norme
6. Ostale norme i specifikacije
7. Propis o buci na otvorenome
a) Izmjerena jačina zvuka
b) Zajamčena jačina zvuka
c) Parametar buke
d) Postupak za ocjenu sukladnosti
e) Obaviješteno tijelo
8. U 9. Datum

36Z44601
00X36-Z44-
6010

EN1

©Honda Motor Co., Ltd. 2018

英仏独伊
Printed in Thailand