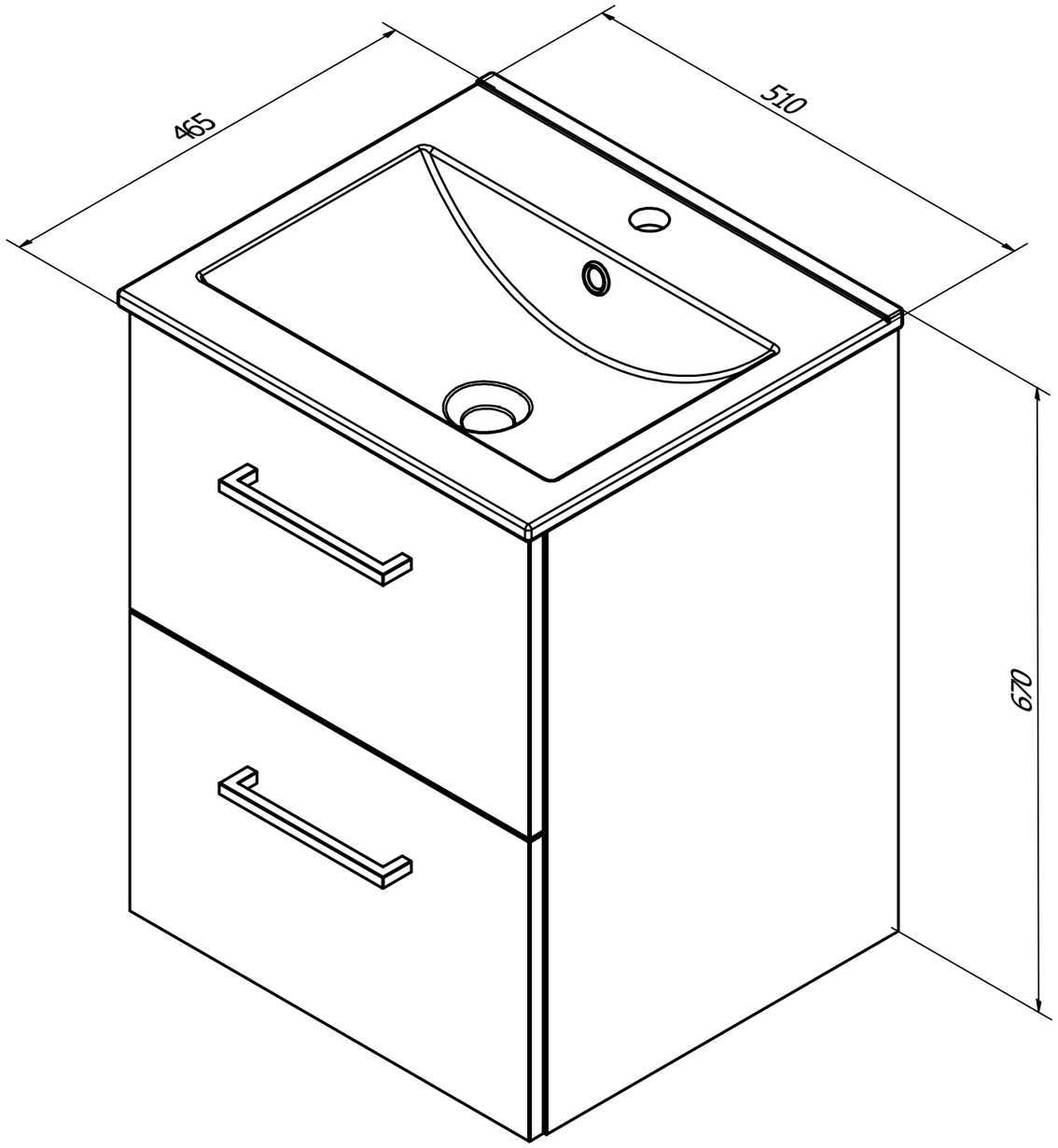
465
510
670